PL ISSN 0137-9003

AKADEMIA WYCHOWANIA FIZYCZNEGO
IM. BRONISŁAWA CZECHA W KRAKOWIE

ROCZNIK NAUKOWY

TOM XXVII

KRAKÓW 1994

PL ISSN 0137-9003

AKADEMIA WYCHOWANIA FIZYCZNEGO
IM. BRONISŁAWA CZECHA W KRAKOWIE

ROCZNIK NAUKOWY

TOM XXVII

KRAKÓW 1994

Redaktor naukowy tomu: **Prof. zw. dr hab. Adam Klimek**

Adres Redakcji: **Al. Jana Pawła II 78, 31-571 Kraków**

PL ISSN 0137-9003

Skład komputerowy i druk: **Dział Poligrafii AWF Kraków.**
Zam. nr 35/95, nakład 150 egz.

PRACE HUMANISTYCZNE

AKADEMIA WYCHOWANIA FIZYCZNEGO W KRAKOWIE
ROCZNIK NAUKOWY T. XXVII, 1994

Halina Sekuła-Kwaśniewicz *

Mikrostrukturalne wyznaczniki konfliktu ról społecznych w sporcie

Sformułowanie zagadnienia

W miarę jak sport stawał się zjawiskiem powszechnym i wielorako powiązanym z całokształtem życia współczesnych społeczeństw, z coraz większą mocą ujawniał się dysonans pomiędzy społecznie oczekiwanym modelem sportu a jego rzeczywistym funkcjonowaniem. Prowadziło to w efekcie do pewnych niezgodności — czy wręcz sprzeczności — między obowiązującymi w sporcie systemami normatywnymi a wzorami zachowań, funkcjonującymi wśród ludzi sportu bądź osób mniej lub bardziej ze sportem powiązanych.

Tak więc okazało się, że w dziedzinie sportu — podobnie, jak w innych sferach życia zbiorowego — dochodzi do sytuacji, w których na wielu płaszczyznach manifestują się konflikty społeczne. Od razu trzeba powiedzieć, że większość z nich generowana jest przez pełnione przez sportowców role społeczne, a najwymowniejszym ich przykładem w ostatnim czasie może być dość powszechnie stosowana praktyka sięgania po niedozwolony doping farmakologiczny.

Rzecz oczywista, że przejawy konfliktowności na gruncie sportu nie mogą być nie dostrzegane przez socjologów. Rysuje się przy tym potrzeba poddania tych — w pewnym sensie — nieuniknionych zjawisk refleksji teoretycznej, prowadzonej z innej, niż dotychczas, perspektywy intelektualnej. Szczególnie przydatną — w moim przekonaniu — okazać się tu może teoria roli społecznej, rozpatrywana w perspektywie konfliktowej.

Jak wiadomo, socjologia sportu operowała do tej pory, przynajmniej w Polsce, głównie ujęciami makrosocjologicznymi, co owocowało wieloma udanymi studiami i opracowaniami [1]. Trzeba jednak zdać sobie sprawę

---

* Katedra Socjologii i Filozofii Kultury Fizycznej AWF w Krakowie.

[1] Szerzej zob.: Z. Krawczyk, *Teoretyczne orientacje we współczesnej socjologii sportu.* Studia Socjologiczne, 1980, nr 3.

z faktu, że współczesna socjologia w coraz większym stopniu staje się dyscypliną wielopoziomową. Znajduje to swój wyraz między innymi w zwróceniu się ku ujęciom mikrosocjologicznym, czyniącym przedmiotem analizy jednostki ludzkie uwikłane w małe, oparte na bezpośrednich stycznościach, grupy społeczne. Jakkolwiek teorie oparte na paradygmatach mikrostrukturalnych należą do nader rzadko wykorzystywanych przez socjologów [2], to jednak wybór tej opcji intelektualnej staje się ważną perspektywą dla socjologii sportu [3]. Konkluzywne w związku z tym wydaje się pytanie, jakie efekty poznawcze może przynieść zastosowanie orientacji mikrostrukturalnej w socjologicznej eksploracji współczesnego sportu?

Odpowiedzi na powyższe pytanie mogą brzmieć różnie. Jedna z możliwych nawiązuje do implikacji jakie przynosi ta orientacja na odcinku szczególnie ważnym dla współczesnego sportu, tj. w sferze społecznych ról zawodniczych. Z natury swej są one bowiem oparte na szeroko pojmowanej konkurencji, nie tylko w znaczeniu czysto sportowym, ale i ekonomicznym czy prestiżowym. Współczesny sport ma zatem charakter konfliktogenny, a z racji jego umiędzynarodowienia — można sądzić — że orientacja mikrostrukturalna będzie stanowić również dogodną płaszczyznę interkulturowych badań porównawczych.

W dotychczasowych pracach badawczych z zakresu socjologii sportu pojawiały się, co prawda, próby wykorzystania teorii roli społecznej [4], oscylowały one jednakże prawie wyłącznie wokół konsensualnych, wywodzących się od R. Lintona, ujęć [5]. Przykłady dostrzegania aspektów konfliktowych należały natomiast do stosunkowo rzadziej uwzględnianych [6]; stąd rysuje się konieczność bliższego wniknięcia w krąg tej — bez wątpienia — interesującej problematyki.

Głównym celem prezentowanego opracowania będzie zatem próba wykazania, że zjawisko konfliktu ról społecznych w sporcie ma charakter

[2] Por.: J. Szmatka, *O tzw. kryzysie w socjologii małych grup społecznych.* (W:) W. Kwaśniewicz (red.), *Orientacje teoretyczne we współczesnej socjologii.* UJ, Kraków 1989.

[3] Na potrzebę taką wskazywał ostatnio Z. Krawczyk, *Teoretyczne dylematy socjologii sportu.* (W:) W. Kwaśniewicz (red.), *Orientacje teoretyczne....*, op. cit. Przykładem paralelnego stosowania ujęcia makro- i mikrostrukturalnego może być praca G. Nordena i W. Schulza, *Sport in der modernen Gesellschaft.* Universitätsverlag R. Trauner, Linz 1988.

[4] Zob. m. in.: A. Ziemilski, *Wzory ról społecznych w sporcie wyczynowym.* (W:) T. Ulatowski (red.), *Teoria i metodyka sportu.* AWF, Warszawa 1971; B. Krawczyk, *Rola społeczna a uczestnictwo w sporcie.* (W:) Z. Krawczyk (red.), *Sport w społeczeństwie współczesnym.* PWN, Warszawa 1973, s. 297—315; K. Heinemann, *Sozialisation und Sport.* Sportwissenschaf 1974, nr 4, s. 49—71.

[5] Por.: R. Linton, *Kulturowe podstawy osobowości.* PWN, Warszawa 1975, s. 95.

[6] Próbę uwzględniania konfliktogennych aspektów ról zawodniczych podejmuje Michael Klein w kontekście rozważań o swoistościach kobiecego sportu wyczynowego. Zob. szerz.: M. Klein, *Frauen im Leistungssport — ein Weg zur Emanzipation?* (W:) *Sport und Geschlecht,* Rowohlt Hamburg 1983, s. 105—122.

nieunikniony i łączy się nierozerwalnie bądź z istotnymi niezgodnościami strukturalnymi, tkwiącymi immanentnie w roli zawodniczej, bądź z koniecznością pełnienia wielu — z natury sprzecznych — ról społecznych w sporcie i poza sportem. Podstawowe natomiast założenie badawcze opiera się na twierdzeniu, że jedynie konsekwentnie strukturalistyczne teorie ról społecznych stanowią dogodną bazę interpretacyjną do ukazania złożonego charakteru roli zawodniczej, rozpatrywanej w perspektywie konfliktowej.

Rola społeczna w ujęciu socjologicznym

Pojęcie roli społecznej, jako najbardziej elementarnej struktury pośredniczącej między zjawiskami indywidualnymi i społecznymi, na gruncie socjologii bywało różnie rozumiane. Obecne od przeszło półwiecza w teorii socjologicznej pojawiało się ono bądź w ujęciu makro- czy mikrostrukturalnym, bądź też osobowościowym. Nie wdając się w bliższe wyjaśnianie różnic dzielących te trzy propozycje [7], ograniczę się do przybliżenia wersji roli społecznej wypracowanej przez F. Znanieckiego i kontynuowanej przez J. Szczepańskiego.

Aczkolwiek sięganie do propozycji powstałej przed z górą sześćdziesięcioma laty (chodzi to oczywiście o koncepcję F. Znanieckiego) może sugerować, iż w tej dziedzinie refleksji teoretycznej nic istotnego się nie wydarzyło od tego czasu (co jest oczywiście nieprawdą), to jednak potraktowanie jej jako bazy interpretacyjnej do dalszych rozważań należy uważać za rzecz niezbędną z wielu powodów. Jej wyjątkowy status poznawczy wiąże się z tym, że stara się ona łączyć podejście mikrostrukturalne z osobowościowym, uznając jednocześnie rolę społeczną i za element struktury małych grup, pozwalający wyjaśnić zachowanie się jej członków, i za jeden ze składników osobowości społecznej. Dodatkowym argumentem, przemawiającym na rzecz uczynienia z teorii Znanieckiego wyjściowej propozycji, może być również fakt, iż rola społeczna została potraktowana w niej jako złożona struktura o dynamicznym charakterze, obejmująca dość zróżnicowane elementy. Jako teoria w pełni strukturalistyczna stanowiła znaczący etap rozważań nad problematyką roli społecznej, działała inspirująco w stosunku do innych teoretyków (R. Merton, D. Levinson), aczkolwiek ci ostatni wykazywali zdumiewającą wprost powściągliwość w ujawnianiu bliskiego z nią pokrewieństwa czy wręcz naśladownictwa [8].

---

[7] Por.: J. Szmatka, *Miejsce teorii roli społecznej w systemie teoretycznym socjologii*. Studia Socjologiczne 1973, nr 3.

[8] Pogląd taki reprezentuje J. Szmatka, *Małe struktury społeczne*. PWN, Warszawa 1989, s. 112—115.

„Mówiąc, że osobnik w kręgu społecznym odgrywa społecznie wyznaczoną rolę osobistą — stwierdza Znaniecki — rozumiemy przez to, że krąg, i on sam, ujmuje i kształtuje jego osobę według pewnego uznanego typu czy wzoru osobowego, który to wzór jest narzucony mu i przyjęty przez niego jako jego indywidualna rola w danym kręgu"[9]. Dla Znanieckiego jednostka w ciągu swego życia odgrywa kolejno lub jednocześnie szereg różnych ról. „Synteza ról społecznych odgrywanych przez nią od narodzin do śmierci konstytuuje jej osobowość społeczną"[10]. Podobnie rzecz ujmuje J. Szczepański, zakładając iż rola społeczna to „... względnie stały i wewnętrznie spójny system zachowań, będący reakcjami na zachowanie innych osób, przebiegających według mniej lub bardziej ustalonego wzoru"[11]. Z każdą, tak pojmowaną rolą społeczną"... związane są pewnę prawa, prestiż, wzory zachowania i wzory samooceny"[12].

Obaj zatem autorzy podkreślają zgodnie, że rola społeczna jest jednocześnie systemem zachowania się i elementem osobowości społecznej. Ta — z pozoru zaskakująca — zależność była wielokrotnie w ich koncepcji wyjaśniana. „Każda rola społeczna zakłada, że między odgrywającym ją człowiekiem, którego można nazwać osobą społeczną, a mniejszym lub większym gronem ludzi uczestniczących w jej odgrywaniu przez niego, które można nazwać kręgiem społecznym, istnieje więź tworzona przez zespół wartości, pozytywnie ocenianych przez nich wszystkich"[13]. Rola społeczna kształtuje i modeluje zarówno zachowanie się jednostki, jak i ją samą. W tak rozumianej roli społecznej można zatem wyróżnić dwa aspekty czy komponenty: behawioralny i osobowościowy. Ten ostatni, zwany bywa również przez innych autorów normatywnym[14].

Jak trafnie zauważa J. Szmatka, w propozycji Znanieckiego „...każda jednostka będąca członkiem jakiejś grupy społecznej zajmuje w niej pewną pozycję. Pozostali członkowie gupy skierowują na tę jednostkę szereg żądań, nacisków i działań, na które reaguje ona w społecznie akceptowany sposób. Reakcje te dadzą się ująć w pewną całość zwaną systemem zachowań. Ponieważ jednak owe żądania, naciski czy działania (...) stale się powtarzają, jednostka przez pewien czas uczy się na nie reagować (...) i po jakimś czasie reaguje prawidłowo, niezależnie od intensywności skierowa-

[9] F. Znaniecki, *Ludzie teraźniejsi a cywilizacja przyszłości*. PWN, Warszawa 1974, s. 110—111.

[10] F. Znaniecki, *Społeczne role uczonych*. PWN, Warszawa 1984, s. 294.

[11] J. Szczepański, *Elementarne pojęcia socjologii*. PWN, Warszawa 1972, s. 131.

[12] J. Szczepański, *Konsumpcja a rozwój człowieka. Wstęp do antropologicznej teorii konsumpcji*. PWE, Warszawa 1981, s. 161.

[13] F. Znaniecki, *Społeczne role...*, op. cit., s. 294—295.

[14] Por.: T. Parsons, *Szkice z teorii socjologicznej*. PWN, Warszawa 1972; D. J. Levinson, Role, Personality and Social Structure in the Organizational Setting. Journal of Abnormal and Social Psychology 1959, vol. 58.

nych na nią bodźców. Dzięki temu system zachowań jednostki, będący pierwotnie wynikiem bodźców zewnętrznych, staje się elementem jej osobowości" [15].

Złożony proces stawania się danego systemu zachowań elementem osobowości nazywany bywa internalizacją. W sytuacji, gdy jednostka zmienia swoje pozycje w grupie (np. zawodnik zostaje trenerem) lub zmienia przynależność do grupy (np. sportowiec zmienia barwy klubowe), mamy do czynienia z procesem ustawicznego uczenia się ról społecznych, czyli socjalizacją.

W skonstruowanym powyżej modelu pojęciowym można zatem wyróżnić sekwencję kilku procesów, z których szczególnie dwa są interesujące, tj. „uczenie się roli", prowadzące w efekcie do wytwarzania i zinternalizowania koncepcji roli przez jednostkę, oraz „odgrywanie roli" (ten ostatni określony bywa również realizowaniem roli).

Drugiemu z wyróżnionych procesów wiele uwagi poświęcił J. Szczepański, tworząc zespół czynników determinujących realizowanie roli przez jednostkę [16]. Zależy on po pierwsze, od elementów bio i psychogennych jednostki (przykładowo budowa anatomiczna, zdolności, inteligencja), które mogą ułatwiać lub utrudniać pełnienie pewnych ról. Tak np. niski wzrost jest pewną przeszkodą dla korzykarza, słaby wzrok — dla strzelca czy tenisisty, tusza — dla sprintera itp. Po drugie, proces realizowania roli zależy od wzoru osobowego, ustalającego zespół cech idealnych jednostki oraz idealnych sposobów jej zachowania się. Inaczej mówiąc, chodzi tutaj o pewien uniwersalny „scenariusz" czy wyobrażenie roli wypracowane w różnych grupach przynależności. Przykładowo, do kanonu cech idealnych sportowca należą: pracowitość, upór w dążeniu do celu, ambicja, poczucie godności osobistej, honor, uczciwość itp. Zespół idealnych sposobów zachowania się sportowca przybiera najczęściej skodyfikowaną formę w postaci regulaminów opracowywanych dla zawodników poszczególnych dyscyplin, klubów czy kadry narodowej. Do najczęściej oczekiwanych sposobów zachowania się sportowca należą: aktywność w dążeniu do podwyższania poziomu sportowego, uczestnictwo w zawodach niezależnie od ich rangi, pełna dyspozycyjność wobec trenera, klubu i władz sportowych. Po trzecie, zależy on od definicji roli tworzonych przez nadawców i odbiorców roli. Istotą tak rozumianego zdefiniowania roli jest przyporządkowanie do niej różnych wzorów osobowych, a więc dla władz sportowych różnego szczebla zawodnik winien, w świetle obowiązujących przepisów i regulaminów, pilnie poddawać się różnego rodzaju działaniom treningowo-usprawniającym i dążyć do sportowego mistrzostwa. Dla kolegów z sekcji czy

---

[15] J. Szmatka, *Miejsce teorii społecznej...*, op. cit., s. 158—159.

[16] Por: J. Szczepański, *Elementarne pojęcie...*, op. cit., s. 132 i nast.

klubu powinien być przede wszystkim dobrym kompanem, współtowarzyszem i współtwórcą sukcesu całej drużyny czy teamu.

Obie definicje, jedna sformułowana przez władze sportowe, druga — przez samych zawodników, ujawniając szereg rozbieżnych żądań i nacisków, nie wyczerpują sprawy. Trzeba jeszcze wziąć pod uwagę definicję sformułowaną przez kibiców czy sympatyków sportu, członków rodziny, kręgów towarzyskich czy przedstawicieli mass mediów. Po czwarte, realizacja roli społecznej jest zależna od struktury i wewnętrznej organizacji grupy, jej zwartości, a także systemu kontroli społecznej. Grupa o bardzo zwartej organizacji formalnej, ścisłej dyscyplinie i efektywnej kontroli (przykładowo reprezentacja kraju czy sekcja klubowa walcząca o prestiżowe trofeum) stawia swoim członkom wysokie wymagania narzucając określone role z całą bezwzględnością. Wreszcie po piąte, uzależniona jest ona od stopnia identyfikacji jednostki z grupą. W socjologicznym rozumieniu identyfikacja polega na utożsamianiu własnych wartości i interesów z wartościami i interesami grupy. Jest to zjawisko stopniowalne, występujące z różnym nasileniem. Jednostka identyfikująca się w pełni z daną grupą, tzn. znajdująca się w sytuacji, w której grupa uczestnictwa jest jednocześnie grupą odniesienia, traktuje swoją rolę z całą powagą i dąży do precyzyjnego jej wypełniania. Na przykład członek drużyny kolarskiej, identyfikujący się w pełni z pozostałymi zawodnikami, jest zdolny poświęcić swój sukces indywidualny na rzecz sukcesu drużyny, pracując dla umocnienia pozycji innego zawodnika, który w zasadzie jest jego rywalem.

Przytoczone czynniki — podobnie jak cała zaprezentowana wyżej koncepcja — unaoczniają nie tylko złożony charakter roli społecznej, ale również podstawowe płaszczyzny tkwiących w niej sprzeczności i napięć.

Płaszczyzna strukturalna konfliktu ról społecznych w sporcie

Wyjściowe założenie Znanieckiego, że jednostka pełniąca rolę społeczną nie działa w próżni społecznej, nadała jego teorii charakteru konfliktowego. Wiązało się to bezpośrednio z koncepcją kręgu społecznego, który był dla Znanieckiego zespołem nadawców i partnerów roli, gronem osób akceptujących daną jednostkę bądź współdziałających z nią, czyli po prostu zbiorem różnorodnych i często niespójnych oczekiwań, nakazów i nacisków formułowanych w stosunku do realizatora roli. Przynależność jednostki do różnych kręgów społecznych czyniła z roli społecznej strukturę bardziej skomplikowaną i zwiększała prawdopodobieństwo wystąpienia ewentualnych sprzeczności.

Konfliktowa wizja roli społecznej — zapoczątkowana przez F. Znanieckiego i J. Szczepańskiego — była rozwijana przez wielu autorów. Najbar-

dziej konsekwentnie została ona rozbudowana w teorii R. Mertona, ujętej również z punktu widzenia paradygmatu mikrosocjologicznego [17].

Badacz ten wychodzi z założenia, że z pojedynczym statusem społecznym związanych jest wiele ról. Operuje przy tym pojęciami „zestawu ról", „zestawu statusów" i „sekwencji statusów, czyli sekwencji zestawu ról", które określają trzy podstawowe wymiary funkcjonowania jednostki w małych grupach. Pierwszym pojęciem posługuje się na oznaczenie sytuacji, w której jednostka — zajmując określoną pozycję w grupie — pełni nie jedną, ale cały szereg ról w stosunku do różnych partnerów danej roli. Drugie pojęcie rezerwuje dla sytuacji przynależności jednostki do różnych grup i zajmowania różnych w nich pozycji, co w konsekwencji wiąże się z pełnieniem różnych ról społecznych, z których każda może przybierać kolejno postać zestawu ról. Trzeciego wreszcie pojęcia używa Merton w znaczeniu czasowego następstwa zmiany pozycji w ramach danej struktury społecznej (np. zawodnik zmieniający barwy klubowe bądź obejmujący rolę trenera po zakończeniu kariery zawodniczej). Uderza tutaj pewna prawidłowość. Jest nią wzrastający poziom złożoności kolejno wyróżnionych struktur; druga struktura wykazuje wyższą złożoność niż pierwsza, trzecia kumuluje złożony charakter dwu poprzednich.

Każdy z wyróżnionych elementów strukturalnych nawiązuje bezpośrednio do podstawowych tez dwu poprzednich autorów. Widoczne jest to zwłaszcza w zbieżności koncepcji „zestawu ról" z koncepcją „kręgu społecznego" jako zespołu nadawców bądź partnerów roli czy „definicji roli", przyjętej przez realizatora roli i pozostałych członków grupy jako jednego z warunków realizowania roli społecznej. Dla wszystkich trzech autorów rola społeczna jest zatem skomplikowanym układem ról; jest zawsze kompromisem między zróżnicowanymi oczekiwaniami wielu osób a indywidualnymi możliwościami jednostki pełniącej daną rolę.

Celem odejścia od skomplikowanej i często mylącej terminologii Mertona na oznaczenie „zestawu ról" proponuję wprowadzić pojęcie „konfiguracja roli", które w sposób bardziej jednoznaczny oddawałoby istotę jednostkowej roli społecznej jako pewnej całości złożonej z względnie autonomicznych elementów strukturalnych różnie ulokowanych w przestrzeni społecznej [18]. W podobny sposób można postąpić z pozostałymi dwoma pojęciami, tzn. „zestaw statusów" zastąpić pojęciem „wiązka ról", zamiast „sekwencji statusów" operować pojęciem „następstwo roli".

W wyniku powyższych ustaleń można przyjąć: jednostka zajmująca określoną pozycję społeczną w grupie w stosunku do innych osób, ulokowanych

---

[17] R. K. Merton, *Teoria socjologiczna i struktura społeczna*. PWN, Warszawa 1982, s. 413—429.

[18] Por.: *Słownik wyrazów obcych*. PWN, Warszawa 1988, s. 378.

na odmiennych pozycjach, wypełnia „konfigurację roli", a gdy dodatkowo należy jeszcze do innych grup — realizuje „wiązkę ról", czyli „wiązkę konfiguracji ról", zmieniając równocześnie pozycje społeczne w grupach podejmuje nowe role związane z „następstwem ról". Przykładowo rola zawodnicza traktowana jako „konfiguracja roli" obejmuje wiele ról wiążących współczesnego sportsmena z innymi zawodnikami, trenerami, specjalistami odnowy biologicznej, lekarzami, władzami sportowymi, działaczami, kibicami, dziennikarzami itp. W stosunku do wszystkich tych osób zawodnik pełni jedną i tę samą rolę, każdy jednakże z partnerów owej roli ma w stosunku do niego inne oczekiwania i żądania. Sprawdzać się one mogą do ujawniania innego typu wartości, manifestowania odmiennych postaw i sposobów zachowania, czasem innego typu umiejętności.

Ponieważ zawodnik jest równocześnie uczestnikiem wielu innych grup społecznych, jego „wiązka ról" może obejmować rolę syna w rodzinie, ucznia bądź studenta, rzadziej pracownika, a ponadto członka określonej społeczności lokalnej, wspólnoty wyznaniowej, politycznej itp.

W sporcie, jak w wielu innych dziedzinach rzeczywistości społecznej, można często obserwować zjawisko zmiany pozycji społecznej, łączące się z czasowym następstwem. Związane z kolejnymi pozycjami społecznymi role mogą przybierać postać swoistych sekwencji. Z „następstwem ról" na gruncie sportu spotykamy się najczęściej wówczas, gdy junior zostaje kolejno zawodnikiem średniego szczebla, członkiem kadry narodowej, mistrzem, weteranem sportu, w tym także trenerem bądź działaczem sportowym.

Sytuacje konfliktowe związane z pełnieniem ról społecznych w sporcie, podobnie zresztą jak i w całym społeczeństwie, są zatem zjawiskiem nieuniknionym. Pełniona bowiem przez sportowca rola społeczna jest najczęściej podłożem powstania zjawisk konfliktowych. Wiążą się one generalnie z dwoma momentami. Po pierwsze, wynikają z niespójności i sprzeczności każdej konfiguracji roli pełnionej przez zawodnika, po drugie natomiast, z konfliktowego charakteru wiązki ról czy następstwa ról. W świetle przytoczonych ustaleń teoretycznych można je syntetycznie nazwać konfliktem w roli i konfliktem ról.

Pierwszy typ zjawisk konfliktowych, tzn. konflikt w roli wiąże się z pojęciem konfiguracji roli, natomiast drugi — konflikt ról — to efekt funkcjonowania wiązki ról i następstwa ról. Podstawowym źródłem zakłóceń w pierwszym wymiarze konfliktu jest sytuacja strukturalna, w której partnerzy i wykonawca roli są odmiennie ulokowani w strukturze społecznej (zajmują odmienne statusy społeczne). Różnorodne i sprzeczne oczekiwania, wypływające od poszczególnych partnerów konfiguracji roli, doprowadzają wcześniej czy później do stanu konfliktu. W skrajnym przypadku może to prowadzić do rozpadu względnie stabilnej konfiguracji roli, ustania

interakcji czy subiektywnego poczucia napięcia w roli odczuwanego przez wykonawcę roli jako stan przykry. Znaczenia tego wymiaru konfliktu nie można nie doceniać na gruncie sportu. Przy jego użyciu można wyjaśnić wiele niepokojących zjawisk, począwszy od wspomnianego wcześniej sięgania po doping farmakologiczny, rozszerzania się kategorii frustratów społecznych, procesów deindywidualizacji, zaniku tożsamości ludzi sportu, a kończąc na przedwczesnym wycofywaniu się zawodników z instytucji wysokiego wyczynu sportowego. Przy tym wymiarze konfliktu wypada również wskazać na inne, pochodne źródła zakłóceń i napięć w roli. Wiążą się one z rozbieżnością między koncepcją roli (uznawanymi przykładowo wartościami, motywami i postawami wykonawcy roli) a sposobem jej realizacji, czyli mówiąc najkrócej, między „uczeniem się roli" a jej realizowaniem. Jest to jednakże zagadnienie szersze i wymaga odrębnego potraktowania. Do tej sprawy wrócę w dalszej części rozważań.

Z drugim typem konfliktu, tj. konfliktem ról, mamy stosunkowo częściej do czynienia. Wynika to z faktu wypełniania przez zawodnika wielu różnorodnych ról, które są efektem bądź jego przynależności do wielu struktur społecznych, bądź naturalnym produktem zjawisk awansu czy degradacji w sporcie. Przykładowo, ktoś, kto jest czynnym zawodnikiem, jest równocześnie członkiem rodziny, uczestnikiem określonej społeczności lokalnej czy ponadlokalnej, może też być studentem bądź uczniem, członkiem określonego zrzeszenia etc. Z natury rzeczy między rolami przypisanymi do każdego z tych statusów może dochodzić do pewnych zakłóceń. Pewne z nich jednostka uważa za ważniejsze dla siebie, inne za mniej ważne, co między innymi łączy się z tym, jaką częścią osobowości jest zaangażowana w każdą z tych struktur społecznych. Zależne jest to również od subiektywnej oceny ważności danej grupy, czyli stopnia identyfikacji grupowej. Ta grupa, z którą identyfikuje się ona w najwyższym stopniu, tj. stanowi najbliższą grupę odniesienia, wyznacza najważniejszą rolę społeczną. Jako przykład można przytoczyć sportowca, który ceniąc uroki życia rodzinnego czy towarzyskiego bardziej niż sukcesy sportowe, ze zrozumiałych względów swoją podstawową rolę, tj. rolę zawodnika, będzię traktował ubocznie. I na odwrót, zawodnik uważający klub sportowy za swoją najbliższą grupę odniesienia, pozostałe role społeczne będzie pełnił w taki sposób, aby jego rola zawodnicza nie ulegała zakłóceniom. Oczywiście, oba warianty takiej sytuacji mogą mieć brzemienne skutki w praktyce życia sportowego. Funkcję wskaźnikową mogą tu pełnić zarówno niska efektywność pełnionych ról zawodniczych, jak i brak szans na „czysty" sukces w sporcie, zjawiska deprywacji czy subiektywne poczucie degradacji społecznej.

Z analogicznym wymiarem konfliktu spotykamy się również w przypadku następstwa ról. Dobrym przykładem wydaje się być sytuacja, gdy

wyróżniający się zawodnik klubowy zostaje członkiem kadry narodowej. Wchodzi on w nowe struktury i zależności, i w konsekwencji podejmuje inne konfiguracje ról w ramach dotychczasowej wiązki ról. W podobnej sytuacji znajduje się zawodnik podejmujący rolę trenera w momencie wycofywania się z czynnego uprawiania sportu.

Płaszczyzna funkcjonalna konfliktu społecznych ról zawodniczych

Konflikt w roli i konflikt ról stanowią dwa podstawowe wymiary występowania zjawisk konfliktowych we współczesnym sporcie. Nie wyczerpują jednak wszystkich czynników konfliktogennych [19]. Mogą się one również pojawiać w płaszczyźnie funkcjonalnej. Stosując na gruncie przytoczonego wcześniej rozróżnienia na „uczenie się roli" i „odgrywanie roli" można wskazać wiele zjawisk konfliktowych generowanych przez obydwa procesy.

Jak wiadomo, funkcjonowanie współczesnego sportu opiera się na występowaniu w jego obrębie wielu, do tego zróżnicowanych, ról społecznych, żeby wymienić przykładowo rolę zawodnika, trenera i instruktora, działacza i funkcjonariusza klubowego (np. lekarza sportowego, masażystę), także kibica. Już na pierwszy rzut oka można dostrzec elementarny fakt, iż tryb uczenia się tych ról jest nader różny. O ile, przykładowo, w rolę czynnego sportowca wchodzi się poprzez stosunkowo skomplikowany proces selekcji w szkołach mistrzostwa sportowego i sformalizowany proces szkolenia w klubach, o tyle wejście w rolę kibica odbywa się już całkowicie w żywiołowy sposób. Skutkiem tego wzajemne oczekiwania co do pełnionej roli społecznej, w tym wypadku zawodnika i widza boiskowego, mogą się okazać mało kompatybilne, w czym może tkwić źródło potencjalnego konfliktu. Klasycznym przykładem w tym kontekście są powszechnie znane konflikty pomiędzy trenerami i działaczami na tle odmiennego pojmowania przez nich roli zawodniczej (różne koncepcje i definicje roli, funkcjonujące w sporcie). Świadom tego stanu rzeczy zawodnik już na etapie uczenia się roli może wprowadzać do swego myślenia element swoistej kalkulacji: co jest bardziej opłacalne — liczenie się z wizją roli proponowanej przez

---

[19] Zdaniem niektórych autorów źródła konfliktogenne, związane z realizacją ról społecznych, mogą tkwić w:

1. układzie stosunków interpersonalnych, w jakie uwikłany jest wykonawca roli;
2. osobowości realizatora roli;
3. strukturze wewnętrznej roli oraz
4. organizacji systemu społecznego, którego rola jest elementem strukturalnym.

Por.: H. Białyszewski, *Teoretyczne problemy sprzeczności i konfliktów społecznych*. PWN, Warszawa 1983, s. 151—198.

trenera, czy też wychodzenie naprzeciw oczekiwaniom działacza, dla którego doraźny wynik sportowy jest często ważniejszy niż cel dalekosiężny, jakim jest stopniowe dochodzenie do sportowego mistrzostwa, nawet za cenę przejściowych porażek. Tworzenie spektakularnego wyniku okazuje się dla niego często bardziej atrakcyjne niż bezkolizyjne kontynuowanie kariery zawodniczej.

Konfliktogenne czynniki tkwią także w sferze „odgrywania roli", czyli sposobie jej realizowania. Tak np. gdy chodzi o bio- i psychogenne uwarunkowania roli sportowca, źródeł konfliktów można doszukać się w pewnych cechach charakterologicznych sportowców, jak przesadny indywidualizm, nie okiełznana ambicja przodowania itp. To tu tkwi także jedna z determinant sięgania po doping farmakologiczny, zwłaszcza w sytuacjach, gdy warunki fizyczne, teoretycznie rzez biorąc, nie predestynowały zawodnika do osiągania szczytowych rezultatów. W tym wypadku sięganie po niedozwolone środki farmakologiczne jest sposobem przezwyciężania groźby frustracji wśród ludzi sportu.

Podłożem sytuacji konfliktowych w pełnieniu ról sportowych jest również faktyczny stan wdrażania do praktyki społecznej określonych wzorów osobowych. Jeśli np. zawodnik spotyka się z niespójnością wzorów deklarowanych ze wzorami faktycznie realizowanymi (nadużywanie alkoholu, nieprzestrzeganie dyscypliny treningowej, omijanie zasady fair play i osiąganie wyniku za wszelką cenę), wówczas siłą rzeczy staje on w obliczu alternatywy: czy warto być wzorowym sportowcem?

Odrębnym czynnikiem konfliktującym pełnienie ról społecznych w sporcie jest organizacja grup sportowych i poziom ich wewnętrznej spoistości. W warunkach współczesnych, gdy z niebywałą siłą doszła do głosu tendencja profesjonalizowania się sportu, a więc czynienia z aktywności sportowej podstawowego źródła egzystencji, pierwszoplanowego znaczenia nabiera organizacyjna efektywność klubu i jego zdolność do wychodzenia naprzeciw oczekiwaniom finansowym zawodników. Te ostatnie, jak na to wskazuje praktyka ostatnich lat, ulegają wydatnemu wzmocnieniu. Jednocześnie wypracowuje się pewne strategie wymuszania na klubie przywilejów materialnych i to niekiedy bez względu na reprezentowany poziom sportowy. Co więcej, zawodnicy o wysokich aspiracjach finansowych dysponują nawet pewnymi mechanizmami redukowania napięć powstałych w wyniku niezgodności oczekiwań własnych z oczekiwaniami i możliwościami klubu (szantaż, odmowa posłuszeństwa). Na tym tle taki czynnik realizacji roli, jak identyfikacja z klubem, schodzi niejednokrotnie na plan dalszy. Otwiera to pole do występowania wielu przesileń, czy wręcz otwartych konfliktów w sytuacji, gdy klub stara się egzekwować wśród swoich członków realizację ról określonych formalnymi przepisami.

Przytoczone przykłady, dalekie zresztą od wyczerpania, ukazują społeczną rolę zawodniczą jako podłoże wielowymiarowych zjawisk konfliktowych. Ostatnie z wymienionych można raczej interpretować jako konflikt w roli.

Zakończenie

Konflikt w roli i konflikt ról odsłaniają pewne typowe sytuacje na płaszczyźnie mikrostrukturalnej, w których ujawniają się zakłócenia w realizacji społecznie akceptowanych norm zachowania. Jest to zjawisko dostrzegalne zwłaszcza w sferze sportu jako swoistej dziedzinie rzeczywistości społecznej. W tym sensie można powiedzieć, iż wyrażona na wstępie teza o konieczności wychodzenia poza paradygmat makrostrukturalny i posługiwania się ujęciami mikrostrukturalnymi — znalazła tu swoje potwierdzenie.

Oczywiście nie było moim zamiarem rozwiązanie problemu konfliktu ról społecznych, lecz ukazanie jego podstawowych płaszczyzn poprzez sięgnięcie do kilku podstawowych konstrukcji teoretycznych. Konkluzje, jakie się w związku z tym nasuwają, mogą być trojakiego rodzaju:

1. w obrębie współczesnego sportu występują konflikty i sprzeczności, których przejawem mogą być m. in. konflikty ról społecznych, przybierające postać strukturalnego konfliktu w roli, jak i konfliktu ról;

2. napięcie i konflikty, jako sytuacje powszechne i nieuniknione — mogą ulegać bądź wytłumieniu, bądź wzmocnieniu; w tym drugim wypadku prowadziłoby to do dalszej destrukcji sportu;

3. podjęcie refleksji nad konfliktem ról we współczesnym sporcie nie może ograniczać się do ram określonego społeczeństwa. Konieczne wydaje się podjęcie międzynarodowych badań porównawczych celem odsłonięcia szerszych mechanizmów społecznych, właściwych całemu sportowi jako zjawisku powszechnemu we współczesnym świecie, i dodajmy, które znalazło się w fazie dość zaawansowanego kryzysu.

Można równocześnie zastanawiać się, jak dalece wyizolowany charakter sportu (zracjonalizowane treningi i strategie osiągania sukcesów, specjalne diety, przywileje etc.) sprzyja tworzeniu alternatywnego „sportowego" układu społecznego, z jego własnymi wzorami zachowań, systemami wartości, a to w konsekwencji, jak dalece sprzyja konfliktowi ról społecznych w sporcie.

Można również postawić pytanie — czy konflikt w roli i konflikt ról muszą mieć w sporcie wyłącznie destrukcyjną postać, czy też niekoniecznie tak być musi. Intuicyjnie można bowiem założyć, że istnieją sytuacje, które generują zjawiska kryzysowe, ale i takie, w których konflikt ról może być czynnikiem stymulującym do rywalizacji sportowej. Z teoretycznego punktu widzenia, każde z tych pytań może się okazać sensowne.

Jednoznacznych odpowiedzi mogą dostarczyć jedynie empiryczne analizy socjologiczne zespołów sportowych rozumianych jako małe grupy społeczne. Konceptualizacja tego rodzaju badań byłaby możliwa zarówno przy wyzyskaniu propozycji teoretycznych, przedstawionych wyżej, jak i nowszych wersji teorii konfliktu ról. Jest to jednakże zadanie wykraczające poza ramy niniejszego tekstu.

Microstructural Determinants of Social Roles Conflict in Sport

Summary

The article is an attempt at applying microsociological perspective to explain conflict-generating phenomena in social roles performed by sportsmen. Its main purpose is to prove that role conflict in sport is unavoidable and that it is produced either by structural inconsistencies being an inherent part of a sportsman role or by discrepancies between sporting and nonsporting roles filled by a person.

Taking it for granted that only the structuralist theory of social role constitutes an important interpretative basis for undertaken analyses, the author makes reference to three theoretical concepts (of F. Znaniecki, J. Szczepański and R. Merton) which have served to distinguish two planes of the above-mentioned conflict phenomena, namely „conflict within the role" and „conflict between roles".

Structural analyses have been supplemented with discussion on the functionalist plane which made it possible to demonstrate conflicting components connected both with the process of „role learning" and of „role playning".

At the end of the article the author poses several research questions which should be used in future empirical explorations.

AKADEMIA WYCHOWANIA FIZYCZNEGO W KRAKOWIE
ROCZNIK NAUKOWY T. XXVII, 1994

Halina Sekuła-Kwaśniewicz *

Teoretyczno-metodologiczne problemy badań nad społecznymi wartościami sportu [1]

Wprowadzenie

Problematyka kultury fizycznej i sportu stosunkowo wcześnie zwróciła na siebie uwagę humanistów, w tym również socjologów. Stało się to u progu naszego stulecia, kiedy to na fali ożywionych dyskusji teoretycznych i sporów metodologicznych, ogarniających całą humanistykę, zarysowała się tendencja do wyodrębniania socjologicznych zainteresowań kulturą fizyczną.

Nie ulega wątpliwości, że rodząca się wówczas subdyscyplina socjologiczna, podejmując dość różnorodne kierunki poszukiwań badawczych, z trudem zdobywała należne jej miejsce. Mimo że angażowało się w nie wielu wybitnych uczonych, przybierały one na ogół postać dociekań fragmentarycznych, tzn. podejmowane były nie jako problematyka autonomiczna, lecz wyłącznie w kontekście zagadnień ogólniejszych. Wystarczy tu przykładowo wskazać na rozważania F. Znanieckiego o kulturowym rodowodzie sportu (Socjologia wychowania 1928—1930), uwagi L. Mumforda o sporcie, powstałe na kanwie krytyki rodzącej się cywilizacji przemysłowej (Technika i cywilizacja 1934), czy powszechnie znaną tezę J. Huizingi, dotyczącą ludycznej genezy kultury, a więc i sportu (Homo Ludens 1938). Inne natomiast, zyskując głównie formę publicystyczną, przechodziły w nauce niezauważenie lub były wręcz ignorowane.

Właściwy rozwój socjologicznej refleksji nad kulturą fizyczną i sportem przypada na okres po II wojnie światowej, kiedy wraz z ogromnym wzrostem empirycznych badań, obejmujących wszystkie nieomal dziedziny rzeczywistości społecznej, doszło do wyraźniejszego jej wyodrębnienia.

---

* Katedra Socjologii i Filozofii Kultury Fizycznej AWF w Krakowie

[1] Tekst ten dotyczy ciągle aktualnych problemów pojawiających się w empirycznych eksploracjach sportu i powstał jako rozszerzona wersja moich wcześniejszych poglądów, którym dałam wyraz jeszcze w 1986 roku (Refleksje o socjologicznym badaniu społecznych wartości sportu. (W:) Z. Krawczyk (red.), *Społeczne wartości kultury fizycznej*. AWF, Warszawa, s. 15—24).

Systematyczny wzrost zainteresowania ze strony przedstawicieli świata nauki sprawami kultury fizycznej i jej najbardziej spektakularnym elementem — sportem, wyznaczony był z jednej strony eksplozją przemian dokonujących się w tej sferze rzeczywistości społecznej, z drugiej natomiast niebywałym rozrostem środowisk i instytucji naukowych, które ze sportu uczyniły główny przedmiot dociekań. Dotyczy to zwłaszcza socjologów czy też humanistycznie zorientowanych teoretyków sportu, którzy usiłując wyjaśnić istotę i funkcję tego fenomenu współczesności, sięgają coraz częściej do ogólnej teorii społeczeństwa.

Jak większość młodych dziedzin badawczych, socjologia sportu uwikłana jest w liczne trudności, których przezwyciężenie przebiega dość opornie. Licznie podejmowane badania nad sportem przyjmują na ogół postać fragmentarycznych poszukiwań, a próby ujęć całościowych, uwzględniające ogólnoteoretyczne założenia, bywają odkładane na później bądź udają się tylko nielicznym socjologom.

Przyjmując tezę o współwarunkowaniu się specjalizacji i integracji, jako dwu równie ważnych aspektach prawidłowego rozwoju każdej nauki i w tym także socjologii sportu, wnosić należy, iż ta młoda dyscyplina naukowa osiągnęła już taki stopień zaawansowania, w którym niezbędne okazuje się preferowanie tendencji scalających. Tendencje owe mogą przybierać postać bądź programowo głoszonego holizmu, nakazującego sytuowanie sportu w szerokim kontekście socjokulturowym, bądź konieczności uwzględnienia w jego empirycznych eksploracjach takich kategorii teoretycznych, które posiadają walor integrujący. Wydaje się, iż funkcję integrującą w drugim znaczeniu mogą posiadać między innymi ogólne kategorie wartości i stylu życia.

Problematyka wartości od dawna zajmuje znaczące miejsce w rozważaniach teoretycznych i badaniach empirycznych wielu nauk społecznych. Wyłączywszy orientacje neopozytywistyczne, które programowo z niej zrezygnowały z pobudek czysto ontologicznych, jest ona obecna w całej nieomal humanistyce.

W sposobie uzasadniania obecności wartości w strukturze nauk humanistycznych dają się wyodrębnić dwa, często łącznie występujące, stanowiska. Pierwsze z nich, akcentując że przedmiot poznania tych nauk składa się z aktywnych, kierujących się świadomością i wartościujących osobników ludzkich, uzasadnia stałą potrzebę uwzględniania w nich problematyki wartości. Drugie natomiast — biorąc za punkt wyjścia fakt uwikłania badacza w badaną rzeczywistość społeczną i jej systemy wartości — zakłada, że twierdzenia tych nauk nie są i nie mogą być wolne od procesu wartościowania. Czasem uważa się nawet, jak to ma miejsce w filozofii nauki, że status i odrębność nauk humanistycznych należy tłumaczyć stałą

obecnością w nich zagadnień związanych z wartościami bądź procesami wartościowania [2].

Powszechna obecność wartości w strukturze wielu nauk rodzi niekiedy u teoretyków przekonanie, że pojęcie wartości zbliża do siebie wyspecjalizowane nauki humanistyczne, a stworzona na gruncie wartości teoria może posiadać walor integrujący wszystkie dziedziny humanistyki [3]. Okazuje się jednak, że uczynienie z wartości kluczowego pojęcia dla integracji studiów w humanistyce jest zadaniem niesłychanie trudnym. Wiąże się to z faktem, że pojęcie wartości w nauce należy do trudno definiowalnych i niejednoznacznych. Jest przy tym rzeczą znamienną, że wspomniane kłopoty definicyjne nie tylko nie zniechęcają badaczy do posługiwania się tym pojęciem, ale — co więcej — prowadzą do wykształcenia się daleko idących różnic tak między poszczególnymi dyscyplinami naukowymi, jak i wewnątrz każdej z nich. Dotyczy to również socjologii, która do tej pory ani nie wypracowała jednoznacznych uzgodnień terminologicznych, ani nie doprowadziła do wyraźniejszego wyodrębnienia tej interesującej problematyki. Trzeba też dodać, że rozbieżności w rozumieniu wartości na gruncie socjologii są częściej wynikiem zróżnicowania podejść badawczych czy odmienności punktów widzenia niż różnic stanowisk teoretycznych. Powyższą prawidłowość można odnaleźć zarówno na gruncie socjologii ogólnej, jak i poszczególnych jej dyscyplin szczegółowych, w tym zwłaszcza socjologii sportu.

Problematyka, do której ograniczam się w niniejszym artykule, daleka jest od wyczerpania. Zmierza raczej do zasygnalizowania kilku dwestii, które rysują się jako ważne w empirycznym podejściu do społecznych wartości sportu. Zdaję sobie równocześnie sprawę z tego, że rozważana przeze mnie kategoria kryje w sobie rozległą i mocno zróżnicowaną problematykę teoretyczną i metodologiczną, wyrosłą często z odmiennych inspiracji i źródeł, co w konsekwencji prowadzi do sygnalizowanego na wstępie — braku uzgodnień terminologicznych [4]. Skalę trudności w interesującym nas przedmiocie badań potęgują dodatkowo gwałtowne przeobrażenia sportu jako specyficznej dziedziny rzeczywistości społecznej i związane z tym przesunięcia

---

[2] Zob. m. in.: S. Ossowski, *O osobliwościach nauk społecznych*. PWN, Warszawa 1967; K. Kotłowski, Wrocław 1968; P. Sztompka, *O problemie wartościowania w naukach społecznych*. Studia Socjologiczne 1975, nr 3 oraz E. Mokrzycki, *Filozofia nauki a socjologia*. PWN, Warszawa 1980.

[3] Por. m. in.: C. Kluckhohn, *Values and Value — Orientations in the Theory of Action*. An Exploration in Definition and Classification. (W:) T. Parsons, E. Shils (eds.), *Toward a General Theory of Action*. Harper and Row, New York 1962, oraz S. Marczuk, *Badania wartości w socjologii*. Teoria i empiria. WSP, Rzeszów 1988.

[4] Zob. szerz.: H. Sekuła-Kwaśniewicz, *Sport zawodniczy a style życia*. Studium socjologiczne kobiet czynnych w sporcie. AWF, Kraków 1991, s. 41--57.

typowych dla sportu wartości w ramach szerszych systemów aksjologicznych, płynności kryteriów wartościowania zarówno wśród twórców, jak i odbiorców sportu oraz wynikające stąd rozbieżności między deklarowaniem a rzeczywistym realizowaniem określonych wartości w sferze zachowań społecznych.

Z tych też względów świadomie rezygnują z prezentacji ewolucji naukowych zainteresowań kategorią wartości oraz jej związków z poszczególnymi stanowiskami metateoretycznymi. Ograniczam się natomiast do przedstawienia ważniejszych, aktualnie funkcjonujących w naszej socjologii, konotacji pojęcia wartości i wydobycia tych wszystkich poczynań teoretycznych i rezultatów empirycznych, które wyraźnie nadają się do wykorzystania jako inspiracja do socjologicznych badań kultury fizycznej, a zwłaszcza sportu. Na ich tle rozpatrzę sport jako swoisty kompleks społeczno-kulturowy wykształcający szersze systemy aksjologiczne, aby w konkluzji przejść do kilku propozycji. Dotyczą one dwu spraw: 1. problemów metodologicznych, jakie ujawniają się przy badaniu społecznych mechanizmów funkcjonowania wartości, zwłaszcza relacji między wartościami — normami i wartościami — obiektami, a także wartościami uznawanymi i wartościami realizowanymi; 2. postulatu kojarzenia, który przynajmniej częściowo wychodziłby naprzeciw ogólnym tendencjom występującym w nauce i przeciwdziałał skrajnie prezentystycznemu uprawianiu socjologii sportu. W szczególności zaś koncentruję się na pożytkach płynących z kontekstualnego podejścia do społecznych wartości sportu i pragnę przestrzec przed niebezpieczeństwem zbyt ogólnikowego ich traktowania i odrywania od ich kontekstu społecznego.

Zaznaczam jednocześnie, iż proponowany przeze mnie sposób widzenia poruszanych kwestii ma jedynie szkicowy charakter. Intencją moją jest bowiem postawić pytanie niż starać się go rozwiązać.

Problematyka wartości w polskiej refleksji socjologicznej

Polska literatura socjologiczna poświęcona wartościom jest już dość obszerna. Wartość jako element teorii socjologicznej pojawia się jeszcze w latach sześćdziesiątych w pracach tych polskich socjologów, którzy inspiracji dla tej problematyki szukali w klasycznych pracach M. Webera, F. Znanieckiego i T. Parsonsa. Inspirującego znaczenia nabierała również praca C. Kluckhohna, ujmująca wartość w kontekście motywacji.

Do pionierskich ujęć z tego zakresu wypada zaliczyć rozprawę S. Ossowskiego[5], Z. Sufina i W. Wesołowskiego[6], dwa studia A. Kłosows-

[5] S. Ossowski, *Z zagadnień psychologii społecznej*. PWN, Warszawa 1967,

[6] Z. Sufin, W. Wesołowski, *Miejsce pracy w hierarchii wartości*. Kultura i Społeczeństwo 1963, nr 4.

kiej [7] oraz większość prac M. Ossowskiej, dotyczących socjologii moralności [8].

Wspólnym wyróżnikiem większości tych prac było wiązanie wartości z jednostką jako podmiotem wartościującym, bądź koncentrowanie uwagi na mechanizmach ich funkcjonowania, a nie podejmowanie prób uściśleń terminologicznych. Pojęcie „wartości" pojmowano bardzo ogólnie, wiążąc go w ścisły sposób z teorią motywacji. Widoczne to było zwłaszcza u S. Ossowskiego, który ujmował wartości jako przedmioty pozytywnych lub negatywnych pragnień. W podobny sposób postępowała A. Kłoskowska, uznając za wartości przedmioty potrzeb i dążeń jednostki.

Niebawem pojawiła się również próba łącząca jednostkowy punkt widzenia na wartości z orientacją na społeczeństwo. Dobrym przykładem może tu być propozycja J. Szczepańskiego, który przez wartość rozumie „...dowolny przedmiot materialny lub idealny, ideę lub instytucję, przedmiot rzeczywisty lub wyimaginowany, w stosunku do którego jednostki lub zbiorowości przyjmują postawę szacunku, przypisują mu ważną rolę w swoim życiu i dążenie do jego osiągnięcia odczuwają jako przymus. Wartościami są te przedmioty, które jednostkom i grupom zapewniają równowagę psychiczną dają zadowolenie, dążenie do nich lub ich osiągnięcie daje poczucie dobrze spełnionego obowiązku, lub też które są niezbędne do utrzymania wewnętrznej spójności grupy, jej siły i jej znaczenia wśród innych grup" [9].

Wyraźnemu ożywieniu uległa problematyka wartości dopiero w latach siedemdziesiątych, owocując do chwili obecnej licznymi dokonaniami empirycznymi i studiami teoretycznymi. Polskie piśmiennictwo socjologiczne tego okresu, podobnie jak cała literatura światowa, koncentrująca się wokół problematyki wartości, oddaje szereg kontrowersji teoretyczno-metodologicznych. Pojęcie wartości pojawia się wówczas w różnych kontekstach znaczeniowych; definiowane bywa z różnych punktów widzenia, rodzajów podejść czy też różnych poziomów dokonywania analiz.

Rezygnując z bliższego wnikania we wspomniane kontrowersje i dalszej prezentacji ewolucji naukowych zainteresowań kategorią wartości w socjologii polskiej, ograniczam się jedynie za A. Kłoskowską do stwierdzenia, że wartość może być pojmowana albo jako „...sama zasada wyboru i sposobu wartościowania przedmiotów, albo jako proces odniesienia wobec nich, albo jako sam przedmiot wartościowany ze względu na ów proces" [10].

Widzimy zatem, iż z socjologicznego punktu widzenia bardziej interesu-

---

[7] A. Kłoskowska, *Wartości, potrzeby i aspiracje kulturalne w małej społeczności miejskiej.* Studia Socjologiczne 1970, nr 3 oraz tejże, *Społeczne ramy kultury.* PWN, Warszawa 1972.

[8] M. Ossowska, *Socjologia moralności.* PWN, Warszawa 1963.

[9] J. Szczepański, *Elementarne pojęcia socjologii.* PWN, Warszawa 1970, s. 97—98.

[10] A. Kłoskowska, *Socjologia kultury.* PWN, Warszawa 1983, s. 175.

jącymi niż rozważania formalne okazują się rozbieżności merytoryczne w sposobie określania pojęcia „wartość". Niektórym z nich należy poświęcić nieco uwagi przed wyraźniejszym sprecyzowaniem przyjętego znaczenia dla dalszych naszych potrzeb.

Sporne kwestie w definiowaniu wartości

Pojęcie „wartość" w sposób nierozerwalny łączy się z trzema kategoriami socjologicznymi, a mianowicie społeczeństwem, kulturą i osobowością. Kategorie te wyznaczają kierunek licznych kontrowersji i rozbieżności definicyjnych. Uwidaczniają się one przy wszelkich próbach przeglądu i typologii funkcjonujących w socjologii definicji wartości. Jak większość typologii w nauce, mają one charakter analityczny i wyodrębnione są na podstawie dość arbitralnie ustalonych kryteriów. Nie można jednakże nie doceniać ich walorów poznawczych w przybliżaniu złożonej i wielopoziomowej problematyki wartości.

Widoczne to jest zwłaszcza w typologii M. Misztal, która analizując funkcjonujące w socjologii definicje wartości wyróżnia trzy ich kategorie: psychologiczne, socjologiczne i kulturowe [11]. W typologii tej, co zresztą nie schodzi z pola widzenia autorki, wyróżnione kategorie definicji nie mają charakteru w pełni rozłącznego. Przy bliższym ich rozpatrywaniu powstaje duża trudność w wytyczeniu wyraźnej granicy między zjawiskami jednostkowymi a zjawiskami zachodzącymi w wymiarze społecznym i kulturowym. Pierwsze są bowiem determinowane przez trzeci, a tym samym i drugi ich rodzaj, z kolei zjawiska kulturowe, będące podstawą wyróżnienia trzeciej kategorii definicji wartości, trudno jednoznacznie wyodrębnić z ogółu zjawisk społecznych. Typologia powyższa, aczkolwiek nie spełnia w końcowym efekcie funkcji, które zwykliśmy przypisywać wszelkim zabiegom klasyfikacyjnym, posiada tę pozytywną stronę, że ukazuje — co wydaje się być zgodne z intencją autorki — całą złożoność pojęcia „wartość" w socjologii. Dowodzi ona bowiem, że zarówno zjawiska psychologiczne, społeczne, jak i kulturowe, są tylko trzema aspektami istnienia wartości i — co za tym idzie — niemożliwe jest ich wyraźniejsze oddzielanie czy przeciwstawianie. W ostatecznej zresztą konkluzji autorka przytoczonej wyżej typologii wysuwa postulat łącznego ich uwzględniania. Jeśli można, a nawet należy cokolwiek w nich wyróżniać — stwierdza na zakończenie — to tylko wartości rozumiane jako przedmioty zewnętrzne wobec jednostki, będące korelatami ludzkich postaw lub pragnień, bądź też środkami

[11] M. Misztal, *Pojęcie wartości w socjologii.* Studia Socjologiczne 1975, nr 1—2 oraz tejże, *Problematyka wartości w socjologii.* PWN, Warszawa 1980.

zaspokajania potrzeb, i wartości tkwiące niejako w jej wnętrzu, tj. przekonania, idee, koncepcje o normatywnym lub nienormatywnym charakterze, które mogą, ale nie muszą, być zinternalizowane.

Inspirujący charakter posiada także propozycja S. Jałowieckiego, która — uwzględniając trzy przeciwstawne podejścia do wszelkich faktów społecznych, a mianowicie: opisowo-normatywne, orientujące na jednostkę lub orientujące na społeczeństwo oraz genetyczno-funkcjonalne — ukazuje wielce złożony charakter pojęcia wartości [12]. Utożsamianie wartości z oceną bądź normą, relatywizowanie wartości bądź do jednostki jako podmiotu wartościującego, bądź do społeczeństwa, funkcjonalne powiązania normy z jednostką, czy wreszcie wyjaśnianie społecznego podłoża powstawania wartości, to główne — zdaniem cytowanego autora — tendencje w socjologicznych interpretacjach terminu „wartość". Zaprezentowany przegląd funkcjonujących w socjologii definicji wartości nie ma tu jedynie enumeratywnego charakteru, pozwala on bowiem autorowi na wydobycie dwóch podstawowych aspektów ich istnienia i wyróżnienie dwu kategorii wartości, wiążących się bądź z ich społeczną, bądź jednostkową egzystencją, a mianowicie tzw. „wartości — norm" oraz „wartości — obiektów".

Konieczność takiego podziału — zdaniem S. Jałowieckiego — wiąże się nie tyle z dostrzeganiem różnego stopnia ogólności obydwu zakresów pojęciowych, ile z brakiem ciągłości przy przejściu z poziomu społecznego do jednostkowego. „Wynika ona — jak słusznie dalej zauważa — z faktu, że mimo iż społeczeństwo tworzy istotne dla życia społecznego wartości, które są poparte sankcjami i naciskiem w kierunku ich realizacji, to jednak ich adaptacja (uświadomiona lub manifestowana) zależy w ostateczności od sfery motywacyjnej jednostek, a wymowy tego stwierdzenia nie zmienia oczywisty fakt, że sama sfera motywacji jednostek jest także w znacznym stopniu społecznie kształtowana" [13].

Zgodnie z przytoczoną koncepcją „wartości — normy", to „...te rzeczy, idee, jednostki i grupy społeczne, które posiadają na tyle istotne znaczenie dla funkcjonowania społeczeństwa lub poszczególnych grup, że zarówno te grupy, jak i społeczeństwa wywierają nacisk w kierunku ich akceptacji, sankcjonując jednocześnie zachowania według stopnia tej akceptacji" [14].

Wychodząc z przekonania, że jedynie psychologiczna teoria motywacji ze swą naczelną kategorią, którą stanowi pojęcie potrzeby, jest w pełni konstruktywną propozycją w wyjaśnianiu jednostkowego aspektu istnienia wartości, definiuje z kolei drugi rodzaj wyodrębnionych przez siebie warto-

---

[12] S. Jałowiecki, *Struktura systemu wartości.* Studium zróżnicowań międzygeneracyjnych. PWN, Warszawa — Wrocław 1978, s. 9—15.

[13] Ibidem, s. 16.

[14] Ibidem, s. 17.

ści. A zatem jednostkowe „wartości — obiekty", to „...te rzeczy, idee, osobniki ludzkie i grupy społeczne, które posiadają własność (rzeczywistą lub wyobrażoną) zaspokajania potrzeb tej jednostki" [15].

Należy w tym miejscu zgodzić się z autorem, że wyróżnione w ten sposób kategorie uzasadniają nie tyle analityczną niezależność dwóch odrębnych mechanizmów wartościowania (tj. społecznego i jednostkowego), ile raczej sygnalizują możliwe między nimi relacje. Powyższe relacje mogą przybierać różne formy. Po pierwsze, „wartości — normy" mogą zostać całkowicie zinternalizowane w postaci „wartości — obiektów", tracąc swój charakter normy zewnętrznej, a dążenia nakierowane na ich osiągnięcie wywołane są przez wewnętrzny imperatyw motywujący. Po drugie, „wartości — normy" mogą zostać zaakceptowane przez jednostkę, mimo że nie przechodzą w postać „wartości — obiektów", co sprawia, że stają się instrumentalnymi wobec innych wartości, nie tracąc przy tym swojego normatywnego charakteru. Po trzecie, określonym „wartościom — normom" może towarzyszyć jedynie wiedza o ich istnieniu jako rzeczy wartościowej, co powoduje, iż nie pociągają za sobą akceptacji. Po czwarte wreszcie, wartości — normy" mogą być dla określonych jednostek nie znane, bądź też jednostkowe „wartości — obiekty" nie znajdują swego odpowiednika w świecie „wartości — norm". Warto w tym miejscu dodać, że formy — druga i trzecia — wyróżnionych przez autora relacji, przypominają w pewnym sensie powszechnie znany podział S. Ossowskiego na wartości odczuwane i wartości uznawane [16].

Dwukierunkowa zależność „wartości — norm" i „wartości — obiektów" znajduje — jak się wydaje — uzasadnienie w cytowanej poprzednio propozycji J. Szczepańskiego. Za takim stwierdzeniem zdaje się dodatkowo przemawiać relacjonalna koncepcja wartości A. Kłoskowskiej, która — najogólniej rzecz biorąc — polega na przekonaniu, że „... wartość jest wynikiem stosunku doznającego i aktywnego podmiotu wobec pewnych przedmiotów zewnętrznego świata" [17].

Za słusznością relatywnego ujmowania „wartości — norm" i „wartości — obiektów" przemawia dodatkowo fakt, iż umożliwia ono ujmowanie procesów przekazywania i odbioru wartości w kontekście teorii socjalizacji, a zwłaszcza jej centralnej kategorii pojęciowej, jaką jest pojęcie „roli społecznej" [18]. Fakt ten został zresztą dostrzeżony przez autora propono-

---

[15] Ibidem, s. 18.

[16] Por.: S. Ossowski, *Konflikty niewspółmiernych skali wartości.* (W:) *Dzieła*, t. III. PWN, Warszawa 1967, s. 73—76.

[17] Zob.: A. Kłoskowska, *Socjologia kultury*, cyt. wyd., s. 175.

[18] Zob. szerz.: M. Misztal, *Zawód — rola zawodowa — system wartości.* (W:) Gliszczyńska (red.), *Systemy wartości w środowisku pracy.* KiW, Warszawa 1982, s. 57—72; J. Szmatka, *Małe struktury społeczne.* PWN, Warszawa 1989, s. 196—221 oraz H. Sekuła-Kwaśniewicz, *Sport zawodniczy a style życia*, cyt. wyd., s. 54—57.

wanego podziału wartości. Stwierdził on, że włączenie pojęcia roli w rozważania o wartościach pozwala uchwycić jedno z najbardziej istotnych ogniw wpływu społeczeństwa na jednostkę, a co za tym idzie — ogniw przetwarzania „wartości — norm" w „wartości — obiekty".

Warto na zakończenie dodać, że współczesna socjologia polska wypracowała wiele innych koncepcji wartości, w tym również dokonała ich podziału. Obok omówionych poprzednio, jak również powszechnie znanej koncepcji S. Ossowskiego (wartości uznawane, odczuwane, realizowane), na przypomnienie zasługuje propozycja A. Sicińskiego, który — podobnie jak S. Jałowiecki — wychodzi od pojęcia potrzeby w definiowaniu wartości [19].

Nie rezygnując z uściśleń terminologicznych, grupuje on wartości w dwie odrębne kategorie. O wartościach mówi zarówno w znaczeniu przedmiotowym, jak i podmiotowym. Wartościami pierwszego rodzaju są dla niego rzeczy lub zjawiska posiadające zdolność zaspokajania określonych potrzeb danego systemu, przy czym systemem tym może być zarówno jednostka ludzka, grupa społeczna, instytucja, jak i społeczeństwo. Wartościami drugiego rodzaju, tj. wartościami w znaczeniu podmiotowym, są wszelkiego rodzaju sądy (opinie, przekonania), oceniające pewne rzeczy czy zjawiska. Tego rodzaju sądy (wartości w sensie podmiotowym), stanowiące czynnik motywacyjny działań, odgrywają — według tegoż autora — zasadniczą rolę w kształtowaniu i przewidywaniu społecznych zachowań ludzi.

Przyjmując dwa kolejne założenia, tj. że wartości w sensie podmiotowym nie funkcjonują w izolacji od wartości — przedmiotów oraz to, że zarówno potrzeba, jak i motywacja wiążą się z jednostkowym aspektem istnienia wartości, należy uznać propozycję A. Sicińskiego za niesprzeczną z omawianą wcześniej i — co więcej — za swoistego rodzaju uszczegółowienie koncepcji „wartości — obiektów". Z tego też względu obydwie propozycje mogą stanowić dogodną podstawę metodologiczną dalszych naszych rozważań.

Dwa podejścia w socjologicznych badaniach społecznych wartości sportu

Na wstępie trzeba powiedzieć, że każda z wymienionych wyżej propozycji posiada walor inspirujący i rokuje duże nadzieje na zastosowanie w tak rozległym obszarze badawczym, jakim jest sport czy szerzej ujmowana kultura fizyczna.

---

[19] A, Siciński, *Pojęcia „potrzeby" i „wartości" w świetle koncepcji systemu.* (Wstępna propozycja). Studia Filozoficzne 1976, nr 12.

Problematyka, jak kryje się przykładowo za społecznymi wartościami sportu może być bowiem ujmowana co najmniej z dwu punktów widzenia. Pierwszy z nich będzie polegał na tym, aby analizować wartości przypisywane sportowi, w tym zwłaszcza ich strukturę, w kontekście istniejących modeli pożądanych cech osobowości, czyli wartości, jakie współczesne teorie wychowania przypisują sportowi. W tym sensie chodzić tutaj będzie o aksjologiczne aspekty towarzyszące określonemu systemowi wychowawczemu. Drugi z kolei punkt widzenia na społeczne wartości sportu będzie się sprowadzał do tego, aby przedmiotem dociekań stawali się konkretni ludzie, jako nosiciele określonych wartości wyrosłych z zawodniczego uprawiania sportu. Innymi słowy, na tę problematykę można patrzeć bądź jako produkt mniej lub bardziej samoczynnie wykształcających się wyobrażeń na temat tego, co w sporcie jest traktowane jako wartość.

Mamy tu więc do czynienia z podejściem do wartości bądź jako norm, bądź jako rzeczywistych przejawów poglądów aksjologicznych. Pierwsze można nazwać normatywnym natomiast drugie opisowo-behawioralnym. O ile podejście pierwsze ukazuje normy i wartości brane pod uwagę w procesie pierwotnej socjalizacji, o tyle drugie ujawnia, które z nich znajdują odzwierciedlenie w świadomości społecznej, dostarczając rzeczywistych dyrektyw do określonych działań interesującej nas kategorii badawczej. Warto podkreślić w tym miejscu, iż drugie ze wspomnianych wyżej podejść nie wyklucza efektów tzw. wtórnej socjalizacji, przebiegającej w ramach instytucji sportu.

Każde z tych dwu podejść jest jednakowo ważne. Co więcej — są one w stosunku do siebie komplementarne. Wszak zawodniczo uprawiający sport osobnicy są pod naporem określonych wartości, z których utkana ma być ich osobowość społeczna; natomiast z drugiej strony nasuwa się pytanie, na ile uległy one wkomponowaniu w osobowość zawodników? oraz na ile są przez nich akceptowane i realizowane w praktyce sportowej?. Również w tym przypadku ujawnia się komplementarność obu podejść. Cóż z tego, że istnieją wartości — normy i wartości — obiekty; trzeba je jednak empirycznie uchwycić i ustalić możliwe między nimi relacje. Częstokroć okazuje się to bardzo trudnym — jeśli w ogóle możliwym — zadaniem.

Komplementarne traktowanie podejść normatywnego i opisowo-behawioralnego w badaniach empirycznych wymaga zawsze znalezienia kategorii pośredniczącej, która spełniałaby rolę pomostu między nimi. Tak na przykład, badając społeczne wartości sportu uwikłane w proces szkolnego wychowania i analizując z kolei efekty tego procesu, nie możemy mechanicznie porównywać treści aksjologicznych, zawartych w programach szkolnych, z treściami deklarowanymi przez młodzież. Konieczne okazuje się tu znalezienie płaszczyzny, która umożliwiałaby konfrontowanie deklarowa-

nych i rzeczywiście akceptowanych bądź realizowanych wartości [20]. Taką funkcję pełnić może m. in. socjologiczne badanie szkolnego klubu sportowego, badanie innych instytucji życia sportowego szkoły (mistrzostwa szkolne i międzyszkolne, spartakiady młodzieży itp.), czy mechanizmu przekazywania określonych wartości w rodzinie. Nasuwa się tu i drugi przykład. W badaniach empirycznych mało przydatne okazuje się poznanie systemu wartości wpajanych zawodnikom przez trenera, rodzinę czy środowisko rówieśnicze, kierownictwo klubu czy środki masowego przekazu i nie wystarcza zebranie werbalnych deklaracji zawodników o uznawanych wartościach.

Niezbędne okazuje się zwłaszcza zrelatywizowanie interesujących nas wartości tj. odniesienia ich do zmiennych sytuacyjnych, składających się na dany kontekst społeczny, w jakim się one pojawiają i artykułują. Tak w pierwszym, jak i w drugim przykładzie kontekstem społecznym mogą być specyfika konkretnego klubu, realia związane z funkcjonowaniem pozostałych instytucji życia sportowego, ranga zawodów, specyfika danej dyscypliny sportowej czy wreszcie swoistości uczestniczących w sporcie osób (przykładowo członków kadry narodowej, kobiet — sportsmenek, przedstawicieli sportu masowego, młodzieżowego, inwalidzkiego itp.). Do wymogu komplementarności w badaniach społecznych wartości sportu wypada zatem dołączyć dwa dalsze postulaty. Pierwszy będzie dotyczył nieodrywania badania wartości od ich kontekstu społecznego (kontekstualność), natomiast drugi niesprowadzania badań wartości sportu, czy szerzej ujmowanej kultury fizycznej wyłącznie do stanów świadomości społecznej (integralność). Ostatni zwłaszcza postulat będzie umożliwiał relatywne przejścia od zjawisk świadomości do różnych sfer zachowań i odwrotnie.

Na rzecz sformułowanych tu postulatów zdają się dodatkowo przemawiać dwie tezy. Pierwsza z nich głosi, że wyobrażenia o wartościach stają się zrozumiałe jako stany świadomości jedynie poprzez odnoszenie ich do konkretnych warunków życia społecznego, co w naszym przypadku sprowadzać się będzie do praktyki życia sportowo-klubowego. Druga natomiast, stanowiąc uszczegółowienie pierwszej, zakłada konieczność analizy relacji między ogólnymi poglądami i wyobrażeniami o wartościach a faktycznymi działaniami, związanymi z ich urzeczywistnianiem czy osiąganiem. Niezwykle istotnym problemem okazać się tu może znalezienie odpowiedzi na pytanie, na ile deklarowane w danym środowisku wartości

[20] O trudnościach związanych z konfrontowaniem różnych rodzajów wartości pisali m. in.: M. Marody, K. Nowak, *Wartości a działania.* Srtudia Socjologiczne 1983, nr 4; S. Marczuk, *Wartości — działanie — struktura społeczna.* WSP, Rzeszów 1990, oraz H. Sekuła-Kwaśniewicz, *Ludzie sportu wobec systemu wartości.* (W:) S. Marczuk (red.), *Wartości a struktura społeczna,* cyt. wyd.

są instrumentem rzeczywistych działań[21], które może m. in. przybierać postać pytania o mechanizmy przetwarzania wartości werbalizowanych w wartości realizowane. Uchwyceniu i głębszemu zrozumieniu owych mechanizmów mogą sprzyjać wyłącznie badania złożonych systemów aksjologicznych — a nie pojedynczych i niejako oderwanych wartości, wybieranych z przedstawionej przez badacza listy — rozpatrywane na tle całościowych systemów myślenia i wartościowania działających osób. Sprzyjać też mogą pewne modyfikacje podejścia metodologicznego, w tym zwłaszcza wybór bądź komplementarne korzystanie z różnych technik badawczych, w tym głównie obserwacji uczestniczącej i technik projekcyjnych.

Szczególnie przydatne może się również okazać wprowadzenie do dalszych rozważań innej kategorii teoretycznej, która w stosunku do wartości jest znacznie szersza, żeby nie powiedzieć — kompleksowa. Kategoria ta, zwana arbitralnie „stylem życia" i nader kontrowersyjna[22], może pełnić niebłahą rolę w badaniu społecznych wartości kultury fizycznej. Definiując ją jako dynamiczny proces kształtowania działalności ludzkiej we wszystkich wymiarach egzystencji według spójnego zestawu zasad[23], można wnosić, iż z jednej strony umożliwiać ona będzie wyjaśnianie mechanizmów przetwarzania jednych rodzajów wartości w drugie — przykładowo wartości — norm w wartości — obiekty, obserwowanie sfery behawioralnej wartości obok ich manifestacji werbalnych, jak również łączne traktowanie obiektywnych i subiektywnych ram ludzkiej działalności egzystencjalnej. Z drugiej natomiast strony powyższy zabieg pozwoli na ujmowanie klubu sportowego czy innych obszarów praktyki życia sportowego jako swoistych całości wykształcających określone struktury wartości, które mogą przybierać postać mniej lub bardziej spójnego systemu.

Użyteczność tej kategorii w socjologicznych badaniach sportu wydaje się zatem bezsporna. Przynosi ona zarówno pożytki teoretyczne, jak i empiryczne. Można bowiem złożone zjawiska społeczne, składające się na kulturę fizyczną, rozpatrywać z różnych perspektyw teoretycznych, a co za tym idzie, przyczyniać się do pełniejszego ich oświetlenia, głębszego zrozumienia itp.

W wyniku zastosowania tej kategorii pojęciowej można również — i to jest chyba największy pożytek — przyczyniać się do integralnego przed-

---

[21] Zob. szerz.: A. Kłoskowska, *Kultura symboliczna poza sferą autoteliczności.* (W:) S. Nowak (red.), *Wizje człowieka i społeczeństwa w teoriach i badaniach naukowych.* PWN, Warszawa 1984, s. 64.

[22] Płaszczyzny wspomnianych kontrowersji oddają doskonale cztery kolejne tomy redagowane przez A. Sicińskiego, poświęcone stylowi życia i wydawane w latach 1976, 1978, 1980 i 1981. Zob. też H. Sekuła-Kwaśniewicz, Sport zawodniczy a style życia, cyt. wyd., s. 25—40.

[23] J. Szczepański, *Konsumpcja a rozwój człowieka. Wstęp do antropologicznej teorii konsumpcji.* PWE, Warszawa 1981, s. 155 i n.

stawienia różnych aspektów tak złożonego kompleksu zjawisk, jakim jest kultura fizyczna. Można zatem powiedzieć, że „styl życia" stanowi dogodną płaszczyznę integralnego podejścia do kultury fizycznej jako całości czy poszczególnych jej elementów.

Pozwala ona m. in. interpretować kulturę fizyczną jako złożony kompleks społeczno-kulturowy wytwarzający określone style życia, np. swoisty styl życia członków kadry narodowej, uczestników igrzysk olimpijskich czy kobiet zawodniczo uprawiających sport. Okazać się może, iż w odniesieniu do „ludzi sportu", zajmujących określone pozycje w hierarchii wyczynu sportowego, mamy do czynienia z typowym dualizmem aksjologicznym: z jednej bowiem strony może to być zgodny z oczekiwaniami styl „ascetyczny", natomiast z drugiej strony styl „liberalny", zbliżony do wzorów za chowań przedstawicieli innych kategorii społecznych, tj. oparty na większym marginesie swobody w dokonywaniu wyborów zachowań przykładowo w sferze czasu wolnego, uczestnictwa w kulturze czy organizacji życia rodzinnego.

Innym obszarem badawczym może też być — jak się wydaje — zastosowanie interesującej nas kategorii do analiz traktujących sport jako podłoże procesów socjalizacyjnych. Można bowiem szukać relacji między społeczną rolą zawodnika a jego pozostałymi rolami związanymi z pozasportową egzystencją. Jak należałoby przypuszczać, empiryczne badania, prowadzone w powyższej konwencji metodologicznej, mogą dostarczać podstaw do głębszej analizy elementów konfliktogennych zawartych w zespołach czy wiązkach ról współczesnego wyczynowca, jak również wspierać czy rozwijać socjotechnikę przezwyciężania zjawisk dysfunkcjonalnych, zachodzących we współczesnym sporcie wyczynowym.

Z kolei międzygeneracyjne badania porównawcze, obejmujące równocześnie zawodników aktualnie uprawiających sport, jak i tych, którzy zakończyli już swoją karierę sportową, mogą stanowić interesujące studium dynamiki przemian treści i struktury myślenia aksjologicznego, towarzyszącego temu rodzajowi aktywności życiowej. Wydaje się również być pomocne w wyjaśnianiu zjawiska dominacji otoczkowych potrzeb konsumpcyjnych nad innymi ich rodzajami, czy uzasadnianiu tezy o historycznej zmienności stylów życia jako swoistych całości bądź pewnych tylko ich części i komponentów.

Z zastosowania kategorii „styl życia" do badań kultury fizycznej wynikają i dalsze pożytki. Jednym z nich może być próba ujęcia kultury fizycznej jako składnika stylów życia funkcjonujących w ramach społeczeństwa globalnego. Tego rodzaju badania mogą dostarczać przesłanek do udzielenia odpowiedzi m. in. na następujące pytania: jaką pozycję w ogólnym stylu życia współczesnego Polaka zajmuje kultura fizyczna?; jakie jest jej miejsce w społecznej hierarchii wartości?; czy sport i aktywność fizyczna

rozumiane jako wartości są elementami organizującymi ludzkie zachowania w spójne systemy?

Lista przytoczonych wyżej przykładów ma jedynie enumeratywny charakter i nie pretenduje ani do wyczerpującego ich przedstawienia, ani tym bardziej do szczegółowego ich zoperacjonalizowania.

Rekapitulując można jednakże stwierdzić, że uwzględnianie szerszych kategorii integrujących, takich jak „wartość" i „styl życia", w badaniach kultury fizycznej i sportu wydaje się być zabiegiem nie ulegającym wątpliwości. Pozwala ono bowiem ogarnąć i lepiej przybliżyć złożoność tego obszaru rzeczywistości społecznej, jak również zdaje się przemawiać na rzecz wysuniętych wyżej podejść badawczych i postulatów.

Sformułowane poprzednio postulaty wiążą się najwyraźniej z dość utrwaloną na gruncie socjologii i teorii kultury tradycją relatywnego ujmowania działania i wartości, a także tradycją integralnego ujęcia zjawisk zachodzących na poziomie społeczeństwa i kultury[24]. Wychodzą one również — jak można sądzić — naprzeciw upowszechniającemu się w socjologii modelowi podejścia wyjaśniającego[25] i zaznaczającym się tendencjom integracyjnym w naukach o kulturze fizycznej[26].

Wydaje się również, że sformułowane postulaty komplementarnego i kontekstualno-integralnego podejścia do społecznych wartości sportu są rozwinięciem tez o całościowym charakterze zjawisk społecznych i w znacznym stopniu nawiązują do oryginalnych założeń Dobrowolskiego[27], wyrażonych w zwartej konstrukcji teoretyczno-metodologicznej, zwanej metodą integralną. Konweniują one ponadto z tendencjami głoszącymi odwrót od naiwnych form empiryzmu[28] w badaniach rzeczywistości społecznej.

---

[24] A. Kłoskowska, *Socjologia kultury*, cyt. wyd., s. 216 i nast.

[25] Zob. szerz.: P. Sztompka, *Teoria i wyjaśnianie. Z metodologicznych problemów socjologii.* PWN, Warszawa 1973.

[26] Szerzej na ten temat pisał Z. Krawczyk, *Orientacja we współczesnej socjologii sportu.* Studia Socjologiczne 1980, nr 3, s. 138—140 oraz tegoż, *Teoretyczne dylematy socjologii sportu.* (W:) W. Kwaśniewicz (red.), *Orientacje teoretyczne we współczesnej socjologii.* UJ, Kraków 1989, s. 221—233.

[27] Por. K. Dobrowolski, *Studia nad życiem społecznym i kulturą.* Ossolineum, Wrocław — Warszawa — Kraków 1966. Zob. też.: W. Kwaśniewicz, *Metoda integralna Kazimierza Dobrowolskiego.* Etnografia Polska 1969, t. 13, z. 2 oraz H. Sekuła-Kwaśniewcz, 1986. *O potrzebie integralnego podejścia do zagadnień zdrowia i wypoczynku.* Rocznik Naukowy AWF, t. XIX, Kraków 1986.

[28] Zostały one zapoczątkowane jeszcze w latach sześćdziesiątych przez S. Ossowskiego *O osobliwościach nauk społecznych*, cyt. wyd., s. 179—209). Z nowszych ujęć na uwagę zasługuje praca M. Kempego, *Teoria badań empirycznych: casus antropologii społecznej.* (W:) A. Giza-Poleszczuk, E. Mokrzycki (red.), *Teoria i praktyka socjologii empirycznej.* IFIS PAN, Warszawa 1990, s. 81—96.

Zakończenie

Postulaty zawarte wyżej można sprowadzić do kilku ogólnych konkluzji.

Po pierwsze, kultura fizyczna, a zwłaszcza sport, stanowi złożony obszar rzeczywistości społecznej, w którym ze szczególną wyrazistością artykułuje się socjologiczna problematyka wartości. Można nawet powiedzieć, że większość badań empirycznych, podejmowanych w ostatnich latach przez socjologów sportu, zdradza bezpośrednie bądź pośrednie związki z problematyką wartości. Ta z kolei — jak starano się wykazać — ujawnia wiele kontrowersji teoretyczno-metodologicznych, z których każda w tym specyficznym obszarze badawczym może ulegać wzmocnieniu lub wyzwalać nowe trudności (przykładowo brak możliwości bezpośredniego empirycznego wnikania w sprzeczności między normą bezinteresowności czy uczciwości a wartościami materialnymi ludzi sportu.

Po drugie, biorąc pod uwagę specyfikę kultury fizycznej, a w szczególności swoistości sportu wyczynowego, należy postulować kojarzenie podejścia normatywnego z opisowo-behawioralnym, gdyż tylko tego rodzaju strategia postępowania badawczego gwarantuje rzeczywiste wzbogacenie wiedzy o funkcjonujących tu wartościach społecznych.

Po trzecie, owo kojarzenie, czyli komplementarne traktowanie wyróżnionych podejść można osiągnąć dwiema drogami, tj. przez: 1. kontekstualne traktowanie wartości i 2. podporządkowanie ich szerszym konstruktom teoretyczno-empirycznym (wartości, styl życia). Nie przesądzając o tym, że są one jedynymi w realizowaniu postulatu komplementarności, otwartą kwestią jest poszukiwanie rozwiązań i nowych propozycji.

Po czwarte, sformułowane uprzednio postulaty są zasadniczo niesprzeczne z obowiązującymi w socjologii współczesnej tendencjami, w szczególności zaś z postulatami empiryzmu, holizmu, historyzmu i upowszechniających się strategii postępowania wyjaśniającego w nauce.

Po piąte wreszcie, omówione tu podejście rokuje — jak można sądzić — duże nadzieje heurystyczne, przynosząc szereg pożytków, których sens zawiera się w: a) stwarzaniu pomostów między traktującą o specyficznych sprawach socjologią sportu a socjologiami zajmującymi się innymi dziedzinami rzeczywistości społecznej, przykładowo problematyką kultury, rodziny, pracy, wychowania czy zdrowia, b) przezwyciężaniu statyczno-opisowego modelu badań empirycznych, właściwego wielu młodym dyscyplinom socjologii szczegółowej, oraz c) dostarczaniu płaszczyzn porównawczych dla rezultatów pochodzących z różnych badań empirycznych.

Podjęcie dalszych studiów i poszukiwań w zakresie zasygnalizowanej tu problematyki leży zatem w interesie nie tylko socjologii sportu, socjologii kultury fizycznej, czy socjologii ogólnej, ale również innych — humanistycznie zorientowanych — nauk o kulturze fizycznej.

Some Theoretical and Methodological Problems of Research on Social Values of Sport

Summary

The article deals with selected methodological problems occurring in the course of empirical research in contemporary sociology of sport. Beginning with general trends current in science and with assumption that sociology of sport has already reached considerably high level of empirical advancement, the author points to the necessity of taking some integrating steps in the research results obtained by her. She suggests introducing to empirical research such theoretical categories which *ex definitione* have integrating nature, namely categories of values and life style.

Having discussed several controversial questions concerning defining these concepts and translating them into empirical indicators the author formulates the postulate of complementary treatment of twofold approach in the research on social values of sport, i.e. normative approach and descriptive-behavioral approach. The above postulate is supplemented by two others. The first on states that the research on values should not be divorced from their social context (contextuality), another one suggests that the research on values of sport should not be limited only to states of social consciousness (integrity).

The author concludes with indicating advantages resulting from applying postulates formulated by her in empirical studies in sociology of sport and other humanistically oriented sciences dealing with physical culture.

AKADEMIA WYCHOWANIA FIZYCZNEGO W KRAKOWIE
ROCZNIK NAUKOWY T. XXVII, 1994

Ryszard Wasztyl *

Ruch robotniczy w Krakowie wobec problemów kultury fizycznej w latach 1918—1939 [1]

Wstęp — cel i zakres pracy

Pod koniec ubiegłego stulecia, mimo wielu różnorakich trudności, zaczęły powstawać w Europie robotnicze stowarzyszenia gimnastyczne i sportowe, związane ideowo z klasowym ruchem robotniczym. Po pierwszej wojnie światowej doszło do rozłamu w międzynarodowym ruchu robotniczym na nurt socjalistyczny i komunistyczny, z których każdy posiadał własne organizacje sportowe.

Niezależnie od różnic ideowych, oba nurty robotniczego ruchu sportowego widziały w sporcie bardzo ważny czynnik w dziele regeneracji sił i zdrowia klasy robotniczej. Dlatego u podstaw koncepcji sportu robotniczego leżała przede wszystkim zasada jego rekreacyjnego i masowego charakteru, negująca przy tym wszelkie elementy wyczynu. Oba nurty robotniczego ruchu sportowego traktowały również sport jako dogodną płaszczyznę skupiania młodzieży, umożliwiającą prowadzenie szeroko pojętej pracy ideowo-wychowawczej w duchu klasowych interesów proletariatu. Wreszcie podkreślały one potrzebę pełnej integracji sportu robotniczego z innymi dziedzinami aktywności ruchu robotniczego oraz stwarzały takie warunki, aby młodzież zajmująca się sportem interesowała się równocześnie oświatą i kulturą robotniczą, a także życiem politycznym proletariatu.

W sensie czysto przedmiotowym, robotniczy ruch sportowy obejmował w poważnym zakresie nie tylko sport jako taki, ale także rekreację oraz wychowanie fizyczne młodzieży robotniczej. Dlatego też, w odniesieniu do omawianej problematyki, w niniejszej pracy autor używa wymiennie określeń: „sport robotniczy" — „robotnicza kultura fizyczna".

---

* Katedra Historii i Organizacji Kultury Fizycznej AWF w Krakowie.

[1] Artykuł jest syntezą dorobku klasowego ruchu robotniczego i młodzieżowego w międzywojennym Krakowie w zakresie kultury fizycznej, przedstawionego w pracy doktorskiej autora pt. „Rozwój sportu robotniczego w Krakowie w latach 1918—1939".

Echa działalności sportu robotniczego w krajach ościennych docierały również na ziemie polskie, znajdując swój najpełniejszy wyraz w zaborze austriackim. W rozwoju sportu robotniczego w Galicji szczególną rolę odegrał Kraków. Tu bowiem działał w latach 1910—1914 pierwszy na ziemiach polskich ROBOTNICZY KLUB SPORTOWY, związany z Polską Partią Socjalno-Demokratyczną Galicji i Śląska Cieszyńskiego. Pionierski dorobek tej partii w zakresie tworzenia zrębów robotniczej kultury fizycznej na ziemiach polskich był także w dużej mierze zasługą krakowskich socjalistów[2].

W Drugiej Rzeczypospolitej sprawami kultury fizycznej zajmowały się oba nurty klasowego ruchu robotniczego, przy czym ruch sportowy związany z Polską Partią Socjalistyczną posiadał od 1925 roku własną organizację, jaką był Związek Robotniczych Stowarzyszeń Sportowych, którego terenowymi ogniwami były robotnicze sportowe komitety okręgowe. W sumie jednak, jak podkreśla Henryk Laskiewicz, problemy kultury fizycznej „...w działalności KPP jak i PPS były raczej marginesowe. W większym stopniu zlecano je organizacjom młodzieży — KZMP i OM TUR"[3].

Potrzebę rozpoczęcia pracy sportowej w ramach Związku Młodzieży Komunistycznej w Polsce (od 1930 roku — Komunistyczny Związek Młodzieży Polski) rozpatrywano po raz pierwszy na Ogólnokrajowej Naradzie Związku w grudniu 1923 roku. Dopiero jednak wiosną 1926 roku opracowano „Tezy o pracy sportowej", będące najbardziej dojrzałym i wszechstronnym programem robotniczej kultury fizycznej w Polsce międzywojennej. W sierpniu tego roku utworzono specjalną Sekcję Sportową — potem Wydział Sportowy KC KZMP, który działał do 1931 roku. Analogiczne komórki powstały w niektórych okręgach KZMP. Nurt rewolucyjny reprezentowała także organizacja dziecięca „Pionier", a nurt socjalistyczny — Organizacja Młodzieży Towarzystwa Uniwersytetu Robotniczego oraz organizacja dziecięca — Czerwone Harcerstwo TUR. Przy KC oraz w okręgach OM TUR działały referaty sportowe i wycieczkowe. W organizacjach dziecięcych nie było specjalnych komórek ds. kultury fizycznej, chociaż

---

[2] O początkach sportu robotniczego na ziemiach polskich piszą: H. Laskiewicz, *Pierwsze proletariackie kluby i towarzystwa wychowania fizycznego i sportu pod zaborami*. Kultura Fizyczna 1966, nr 6; K. Toporowicz, *Z dziejów Robotniczego Klubu Sportowego w Krakowie (1910—1914)*. Sport Robotniczy, Warszawa 1972, t. VII; Tenże, *Z dziejów robotniczego ruchu sportowego w Krakowie w okresie przed pierwszą wojną światową*. Zeszyty Naukowe WSWF, Kraków 1969, z. 1; R. Wasztyl, *Polska Partia Socjalno-Demokratyczna Galicji i Śląska Cieszyńskiego wobec problemów kultury fizycznej i turystyki w latach 1892—1914*. Rocznik Naukowy AWF, Kraków 1984, t. XX.

[3] H. Laskiewicz, *Robotniczy ruch sportowy wobec igrzysk olimpijskich*, cz. I. Wychowanie Fizyczne i Sport 1969, nr 2, s. 52.

istniały — co prawda nieliczne, ich kluby sportowe. Działalność tych czterech związków, skupiających razem około 26 tysięcy członków w 1932 roku, zadecydowała niewątpliwie o rozwoju kultury fizycznej wśród młodzieży robotniczej w Polsce międzywojennej.

Walka o jednolity front była naczelnym zadaniem, jakie od początku stawiał KZMP przed klasowym robotniczym ruchem sportowym. Świadczy o tym szereg dokumentów opublikowanych przez Związek, w których wskazywano na konsekwencje rozbicia robotniczego ruchu sportowego oraz przestrzegano przed militaryzacją i faszyzacją sportu, prowadzoną przez burżuazyjne stowarzyszenia i organy państwowe kultury fizycznej. Mimo zasadniczych różnic ideowych między organizacjami komunistycznymi i socjalistycznymi, znalazły się kwestie, w których panowała jednomyślność. Takimi sprawami były akcje przeciwko fabrykanckim klubom sportowym i jawnie faszystowskim związkom młodzieży. Z początkiem lat trzydziestych proces zbliżania się KZMP i OM TUR przyśpieszyły znane wydarzenia międzynarodowe — rozwój faszyzmu w Europie oraz sukcesy akcji jednolitofrontowej w Hiszpanii i Francji. Dowodem tego zbliżenia KZMP i OM TUR na niwie sportowej stał się V Kongres ZRSS w grudniu 1934 roku, który w swoim porządku obrad przewidywał sprawy pracy ideologicznej w sporcie robotniczym oraz kontaktów ze sportowcami Kraju Rad. W roku następnym odbyło się szereg narad i spotkań z udziałem przedstawicieli KZMP i OM TUR, a w marcu 1936 roku została podpisana „Deklaracja Praw Młodego Pokolenia Polski", w której domagano się także udostępnienia wszystkim młodym wstępu na boiska i stadiony, gdzie mogliby korzystać z urządzeń sportowych. Postępy akcji jednolitofrontowej z niepokojem śledziły czynniki rządowe i prawicowi przywódcy PPS, którzy doprowadzili do rozwiązania OM TUR wiosną 1936 roku. W jej miejsce powołano Wydziały Młodzieży przy instancjach PPS. Rozwiązanie KPP i KZMP w 1938 roku zakończyło ostatecznie okres zorganizowanej walki o jednolity front w robotniczym ruchu sportowym w Polsce[4].

[4] S. Kalinowski, M. Later, *Praca wychowawczo-sportowa Czerwonego Harcerstwa TUR (1926—1939)*. Sport Robotniczy, Warszawa 1964, t. II; H. Laskiewicz, *Robotnicza kultura fizyczna w Polsce w latach 1918—1939*. Sport Robotniczy, Warszawa 1971, t. VI; Tegoż, *Komunistyczny Związek Młodzieży Polski wobec problemów kultury fizycznej 1922—1938*. Sport Robotniczy, t. II, op. cit.; Tegoż, *Działalność socjalistycznych i rewolucyjnych związków młodzieży Polski w dziedzinie kultury fizycznej w latach 1918—1930*. Roczniki Naukowe AWF, Warszawa 1968, t. IX; Tegoż, *Wychowanie fizyczne w rewolucyjnych i postępowych organizacjach dziecięcych i młodzieżowych w Polsce w latach 1918—1939*. (W:) *Wybór materiałów do nauki historii kultury fizycznej*. Warszawa 1963; *Komunistyczny Związek Młodzieży Polski w sprawie kultury fizycznej*. Wybór dokumentów. Sport Robotniczy, t. II, op. cit. — zawiera „Tezy o pracy sportowej ZMK w Polsce z 1926 r."; *Problemy jednolitego frontu w robotniczym ruchu sportowym*. Wybór materiałów. Sport Robotniczy, Warszawa 1962, t. I. Przytoczona literatura w sposób bardzo obszerny ujmuje poruszone przez nas zagadnienia, dlatego ograniczyliśmy się tylko do niezbędnych informacji, potrzebnych do omówienia tych problemów na terenie Krakowa.

Na ile sprawy kultury fizycznej znalazły swoje odbicie w działalności klasowego ruchu robotniczego i młodzieżowego w międzywojennym Krakowie? Oto podstawowe pytanie, które wyznacza cel i zakres tematyczno-chronologiczny naszej pracy, jako że problematyka ta nie znajduje żadnego odzwierciedlenia w dotychczasowch opracowaniach, poświęconych dziejom krakowskiego ruchu robotniczego i młodzieżowego. Jedynym wyjątkiem są tu dwa artykuły Henryka Łakomego, traktujące o działalności OM TUR i Czerwonego Harcerstwa TUR w województwie krakowskim (36, 37).

W tej sytuacji zasadnicza tematyka naszej pracy została prawie wyłącznie oparta na archiwaliach oraz źródłach drukowanych i czasopismach. Ze zbiorów archiwalnych szczególnie pomocne były zasoby Centralnego Archiwum KC PZPR (1, 2, 3) i Wojewódzkiego Archiwum Państwowego w Krakowie (4). Żadnych efektów nie przyniosły natomiast poszukiwania czynione w Archiwum Ministerstwa Spraw Wewnętrznych i Archiwum Akt Nowych w Warszawie oraz Archiwum Komitetu Krakowskiego PZPR. W przypadku CA KC PZPR najwartościowsze są materiały Komitetu Okręgowego KZMP w Krakowie. Ze zbiorów WAP w Krakowie wykorzystano przede wszystkim korespondencję Urzędu Wojewódzkiego w Krakowie, dotyczącą robotniczych klubów sportowych, meldunki i raporty Policji Państwowej w Krakowie oraz sprawozdania okresowe Krakowskiego Starostwa Grodzkiego.

Ze źródeł ogłoszonych drukiem szczególnie przydatne okzały się materiały PPS Lewicy (7), a z wydawnictw prasowych „Naprzód" (21) i „Pionier" (23). Bardzo wartościowym źródłem okazało się także wiele jednodniówek, wydanych zarówno przez krakowski ruch socjalistyczny, jak i rewolucyjny (13—14, 17—20, 22, 26).

Klasowy ruch robotniczy i młodzieżowy w Krakowie w latach 1918—1939

Międzywojenny Kraków liczył w 1921 roku 184 tysiące mieszkańców oraz 259 tysięcy w 1938 roku, z czego około 60% stanowiła ludność pochodzenia robotniczego. Przyjmując statystykę wyborczą za podstawowy wskaźnik określania sfery wpływów poszczególnych stronnictw, możemy stwierdzić, że w Krakowie najsilniejsze były trzy obozy: sanacja, obóz katolicki i klasowy ruch robotniczy. Odbiciem tego układu sił politycznych był także skład Rady Miejskiej Krakowa, w której na przykład w 1928 roku sanacyjny Bezpartyjny Blok Współpracy z Rządem posiadał 63 mandaty, PPS — 18, Chrześcijańska Demokracja — 10 i inni — 16 mandatów [5].

[5] J. Czepiel, *Zmiany struktury społeczno-zawodowej i klasowo-warstwowej mieszkańców Krakowa w latach 1945—1975*, Warszawa 1979 (maszynopis pracy doktorskiej), s. 12—82; T. Przeorski, *Kraków współczesny*. Kraków 1929, s. 67.

Krakowska organizacja PPS, bezpośrednia sukcesorka tradycji i dorobku PPSD, była najbardziej znaczącą wśród terenowych ogniw tej partii. W szeregach krakowskiej PPS dominowali robotnicy zatrudnieni w przemyśle drobnym lub przedsiębiorstwach usługowych, a jej kierownictwo w poważnym stopniu składało się z inteligencji. Zróżnicowanie składu społecznego członków i sympatyków krakowskiej PPS było przyczyną istnienia w niej wielu różnych koncepcji ideologicznych i taktycznych, a także niejednolitości wewnętrznej. Na początku lat dwudziestych PPS w Krakowie liczyło około 10 tysięcy członków, a w połowie lat trzydziestych prawdopodobnie już tylko 4 tysiące. Mimo pewnej utraty wpływów wśród społeczeństwa Krakowa w latach trzydziestych, miejscowa organizacja PPS konsekwentnie walczyła w obronie interesów krakowskiej klasy robotniczej i niepodległości Polski. Aktywnymi członkami Rady Robotniczej PPS w Krakowie (przemianowanej w kwietniu 1927 roku na Okręgowy Komitet Robotniczy PPS Kraków-Miasto) byli także czołowi działacze krakowskiego sportu robotniczego: Jan Jaworski — założyciel i długoletni prezes RKS „Wolność", Grzegorz Towpasz — wybrany na wiceprezesa RKS „Legia" w 1926 roku i Ignacy Ścibor — członek zarządu „Legii" w latach 1926—1929. Od maja 1927 roku przewodniczącym Prezydium Rady Wojewódzkiej PPS w Krakowie był Zygmunt Klemensiewicz — prezes „Legii" w latach 1924—1933. Do czołowych działaczy lewego skrzydła OKR PPS Kraków-Miasto należeli między innymi dr Bolesław Drobner — honorowy prezes RTS „Płaszowianka" oraz Marian Bogatko — zawodnik i działacz „Legii", a do prawego skrzydła — Władysław Matula, prezes RTS „Zakrzowianka" i długoletni wiceprezes Krakowskiego Robotniczego Sportowego Komitetu Okręgowego [6].

Pod wpływami PPS pozostawały — Towarzystwo Uniwersytetu Robotniczego i Organizacja Młodzieży TUR, która powstała na bazie Kół Młodzieży TUR, działających od 1923 roku. Pierwsze koło OM TUR w Krakowie powstało wiosną 1924 roku i zrzeszało około 40 młodych robotników. W latach 1925—1929 krakowską OM TUR kierował Stefan Rzeźnik, późniejszy prezes „Zakrzowianki". Na początku lat trzydziestych OM TUR w Krakowie liczyła 270 członków skupionych w 6 kołach dzielnicowych, z których najprężniejsze było koło podgórskie, liczące 150 członków i przodujące w walce o radykalizację linii politycznej PPS. W kwietniu 1932 roku nastąpiły masowe aresztowania działaczy krakows-

---

[6] J. Czepiel, op. cit., s. 38—44; Z. Kozik, *Jednolity front KPP i PPS w krakowskiem 1933—1937*. Kraków 1971, s. 19—20; A. Pilch, *Polska Partia Socjalistyczna w krakowskiem w latach 1919—1939 (stan organizacyjny, skład osobowy)*. Studia Historyczne 1977, z. 3, s. 427—451; *Szkice z dziejów ruchu komunistycznego w województwie krakowskim*. Kraków 1958, s. 196.

kiej OM TUR pod zarzutem działalności komunistycznej, kierowanej przez KZMP. Między innymi aresztowano wtedy cały aktyw podgórskiej OM TUR na czele z jej prezesem Władysławem Smoleniem, który był także sekretarzem RKS „Naprzód". Pod wpływem tych aresztowań parę kół zaprzestało swojej działalności, w obawie zaś przed dalszą radykalizacją mas członkowskich władze OM TUR w Krakowie rozwiązały koła w Płaszowie i Podgórzu w sierpniu 1933 roku. Po tych wydarzeniach krakowska OM TUR poważnie ograniczyła swoją działalność, którą kontynuowała prawdopodobnie do końca 1935 roku [7].

Wiosną 1926 roku powstały na terenie Krakowa pierwsze Robotnicze Gromady Harcerskie, będące zalążkiem Czerwonego Harcerstwa TUR, które skupiało młodzież w wieku 12—18 lat. Po ukończeniu osiemnastego roku życia młodzież czerwonoharcerska przechodziła w zasadzie do OM TUR. W roku 1929 utworzono Hufiec Krakowski Czerwonego Harcerstwa TUR, którego pierwszym hufcowym był dr Feliks Gross, długoletni działacz robotniczej „Legii". Na przestrzeni lat 1926—1939 Hufiec Krakowski zrzeszał ogółem około 800 dziewcząt i chłopców [8].

Pod wpływami PPS pozostawały także klasowe związki zawodowe, których działalnością kierowała Rada Związków Zawodowych w Krakowie, założona pod koniec 1918 roku. W drugiej połowie 1927 roku klasowy ruch zawodowy zrzeszał na terenie samego Krakowa ponad 10 tysięcy członków. Po przejściowym kryzysie w latach 1928—1933 krakowska RZZ odbudowała swoje szeregi i w grudniu 1938 roku liczyła ogółem 24 tysiące członków [9].

Wiosną 1926 roku doszło do rozłamu w PPS, w wyniku którego została utworzona Polska Partia Socjalistyczna Lewica, bardzo blisko współpracująca z komunistami. Siedzibą władz centralnych PPS Lewicy w latach 1926—1929 był Kraków, w którym partia ta prowadziła bardzo aktywną działalność, zdobywając w wyborach do Sejmu w roku 1928 blisko 1400 głosów, to jest 1,6% wszystkich głosów. Po licznych aresztowaniach członków PPS Lewicy, jakie miały miejsce latem 1929 roku, organizacja krakowska została rozbita, a próby jej odbudowy nie dały rezultatu. W tej sytuacji siedzibę partii przeniesiono do Warszawy. Od marca 1928 roku w ramach partii działała Sekcja Młodzieży PPS Lewicy, kierowana przez Centralny Wydział Młodzieży przy Komitecie Wykonawczym PPS Lewicy. Podstawo-

---

[7] H. Łakomy, *Działalność Młodzieży Towarzystwa Uniwersytetu Robotniczego w województwie krakowskim*. Pokolenia 1973, nr 2, s. 66—72; Z. Kozik, op. cit., s. 23 i n.

[8] H. Łakomy, *Czerwone Harcerstwo TUR w województwie krakowskim*. Pokolenia 1974, nr 1, s. 46—63; *Z pamiętników Czerwonego Harcerstwa ziemi krakowskiej*. Kraków 1958.

[9] „Faszyzm przez Kraków nie przejdzie". Jednodniówka PPS. Katowice-Chorzów 1938., s. 39; WAP. StGKr. 143, Komenda Policji Państwowej Kraków-Miasto (1927). Wykaz wpływów politycznych w związkach zawodowych na terenie Krakowa.

wymi komórkami Sekcji były Koła Młodzieży PPS Lewicy, zakładane przy komitetach terenowych partii i skupiające jej członków w wieku 18—25 lat. Czołowymi działaczami Sekcji Młodzieży PPS Lewicy w Krakowie byli między innymi — ślusarz Leon Spałek i elektromonter Bolesław Szymończyk [10].

Z początkami ruchu komunistycznego spotykamy się w Krakowie pod koniec grudnia 1918 roku, kiedy to powstały tutaj pierwsze komórki organizacyjne Komunistycznej Partii Robotniczej Polski (od 1925 roku — KPP), skupiające zresztą niewielką liczbę członków. Z biegiem lat wpływy komunistów poważnie się rozszerzyły, dowodem czego około 300 członków należących do KPP w Krakowie w 1926 roku. Wród młodzieży robotniczej Krakowa działał od 1922 roku ZMK, który na początku lat trzydziestych liczył około 100 członków. We wrześniu 1933 roku KPP i KZMP w okręgu krakowskim zrzeszały razem 1500 członków. Jesienią tego roku nastąpiły masowe aresztowania komunistów, w tym całego aktywu krakowskiego, które poważnie osłabiły obie te organizacje. Pod koniec 1935 roku KPP w Krakowie liczyła 46 członków, a KZMP 39. Ale już w listopadzie 1936 roku sama tylko krakowska organizacja KZMP zrzeszała 122 członków. Mimo ostrych prześladowań oraz tragicznej w skutkach decyzji o rozwiązaniu KPP i KZMP, komuniści Krakowa do końca okresu międzywojennego mobilizowali miejscową opinię publiczną do walki z sanacją i narastającym niebezpieczeństwem ze strony hitlerowskich Niemiec. Jednym z czołowych działaczy KPP w Krakowie był Stanisław Leniewicz, członek Dąbskiego Klubu Sportowego, a długoletnim prezesem Drukarskiego Klubu Sportowego „Orlęta" był także członek KPP — Karol Kozłowski [11].

Ruch robotniczy w Krakowie wobec problemów kultury fizycznej w latach 1918—1939

Spośród interesujących nas partii robotniczych, jakie działały w międzywojennym Krakowie, sprawami kultury fizycznej zajmowały się w zasadzie tylko PPS i PPS Lewica. Z racji faktu, że w latach 1926—1929 Kraków był siedzibą władz centralnych PPS Lewicy, autor poczuwa się w obowiązku omówić również założenia programowe tej partii w zakresie kultury fizycznej, opracowane w tym okresie.

---

[10] PPS Lewica 1926—1931. Materiały źródłowe. Warszawa 1963, s. 123—125.

[11] *Szkice z dziejów ruchu komunistycznego...*, op. cit., s. 85—105; Przez 35 lat z Dąbskim Klubem Sportowym. Kraków 1956, s. 16—18. Wszystkie kluby sportowe, wymienione w drugiej części naszych rozważań, były członkami Krakowskiego RSKO.

Siedemnasty Kongres PPS, który obradował w Krakowie w maju 1920 roku, zobowiązał terenowe ogniwa PPS do zakładania placówek oświatowo-gimnastycznych, co po części można chyba zapisać na konto krakowskich działaczy tej partii. Do takiego stwierdzenia skłaniają — określony dorobek krakowskich socjalistów w zakresie kultury fizycznej z czasów PPSD oraz liczące się już tradycje sportu robotniczego w Krakowie, które były kontynuowane przez miejscowych działaczy PPS.

Nie można wykluczyć, że właśnie z socjalistycznym ruchem robotniczym związany był również anonimowy autor artykułu pt. „Rozwój sportowy a młodzież rzemieślnicza", zamieszczonego w „Przeglądzie Sportowym" z 27 lipca 1921 roku. W artykule tym czytamy: „...jednym z najważniejszych zadań naszej działalności sportowej powinno być, a nawet musi być wciągnięcie młodzieży rzemieślniczej w kadry sportowe..., trzeba przeprowadzić intensywnie propagandę sportową w zrzeszeniach robotniczych, zachęcając związki zawodowe do zakładania ognisk sportowych... Dzisiaj już niejeden z robotników rwie się do ćwiczeń sportowych, cóż kiedy nie ma gdzie ćwiczyć. Zrzeszeń sportowych jest jeszcze mało, a te, które istnieją nie zawsze i nie każdemu idą na rękę... Musimy stworzyć jak najwięcej klubów robotniczych, a związki sportowe muszą się nimi szczerze zaopiekować" [12]. Z wielu słusznych postulatów autora tego artykułu, który jako pierwszy w prasie krakowskiej lat 1918—1939 poruszył problematykę sportu robotniczego, na szczególną uwagę zasługuje niewątpliwie podkreślenie przez niego potrzeby zakładania „ognisk sportowych" przez związki zawodowe.

Na początku lat dwudziestych popularyzacją wychowania fizycznego i sportu wśród krakowskiego proletariatu zajmowała się Komisja Oświatowa Rady Robotniczej PPS w Krakowie. W pierwszych miesiącach 1924 roku Komisja ta zorganizowała kurs lekkoatletyczny dla młodzieży robotniczej, składający się z zajęć praktycznych i teoretycznych, które miały „przygotować młodzież do wychowania fizycznego". Wykłady na tym kursie prowadzili instruktorzy KS „Cracovia" — Wojciech Florkiewicz i Stanisław Wajda [13].

Począwszy od 1924 roku sprawom sportu coraz więcej uwagi zaczął poświęcać krakowski organ PPS — „Naprzód", w którym w maju tego roku pojawiła się po raz pierwszy rubryka pt. „Sport Robotniczy". Początkowo w rubryce tej zamieszczano przede wszystkim informacje o bieżącej działalności robotniczych klubów sportowych, natomiast obszerniejsze artykuły problemowe, dotyczące sportu robotniczego, pojawiły się w „Naprzodzie" z chwilą utworzenia Krakowskiego RSKO w 1927 roku [14].

---

[12] „Przegląd Sportowy" 1921, nr 15, s. 2.
[13] „Naprzód" 1924, nr 18, s. 5; nr 28, s. 7.
[14] „Naprzód" 1924, nr 107, s. 6.

Głównym ideologiem sportu robotniczego w Krakowie był Maksymilian Statter — wybitny działacz sportowy, długoletni członek Zarządu Głównego ZRSS i prezes KRSKO w latach 1929—1938. Statter, właściwie jako jedyny w Krakowie, zajmował się popularyzacją sportu robotniczego na łamach miejscowej prasy, szczególnie zaś „Naprzodu", który w październiku 1927 roku został uznany za oficjalny organ KRSKO [15]. Z wielu publikacji Stattera, traktujących o roli i zadaniach sportu robotniczego, niewątpliwie najbardziej reprezentatywny — choć nie wnoszący jakiś nowych treści — jest artykuł pt. „Młodzież robotnicza a sport", zamieszczony w „Naprzodzie" z 3 lutego 1929 roku, w którym czytamy: „Musimy pamiętać i uważać na to, by sport nie był czynnikiem odrywającym młodzież od walki klasowej, ale przeciwnie, by stał się czynnikiem uświadamiającym, dyscyplinującym i wzmacniającym poczucie przynależności klasowej. Z tego założenia wychodząc musimy całą naszą pracę sportową nastawić na zerwanie z manią rekordów, na wyplenienie z głów młodych robotników gonitwy za rekordami i aplauzem publiczności i naprowadzić nasze wysiłki w kierunku podtrzymania i rozszerzenia głównej podstawy robotniczego sportu: ćwiczeń masowych i wyczynów zespołowych... Robotnik sportowiec musi zrozumieć, że ideologia sportu robotniczego nie zadowala się abstrakcyjnym pojęciem „sport dla sportu", lecz widzieć w nim pragnie nadto wychowanie młodego sportowca na uświadomionego i pożytecznego członka klasy robotniczej, a klub sportowy chce widzieć niosącym prócz zdrowia i tężyzny fizycznej, także tężyznę ducha. Zatem miejsce robotników tylko w robotniczych klubach sportowych... Robotnik sportowiec, wzbogacony w wiedzę i kulturę, którą mu przynoszą organizacje oświatowe TUR, musi być karnym szeregowcem potężnej armii proletariackiej, gotowej zawsze i wszędzie ponieść największe ofiary życia na ołtarzu bezcennych dobrodziejstw ludzkich — wolności i sprawiedliwości społecznej, na ołtarzu walki o socjalizm" [16].

Jednym z bardziej złożonych zagadnień, które często przewijało się w publikacjach Stattera, była kwestia stosunku sportu robotniczego do sportu wyczynowego. W artykule pt. „O zdrowy kierunek wychowania fizycznego młodzieży robotniczej", zamieszczonym w „Naprzodzie" z 10 marca 1930 roku, stwierdzał on: „Sport należy uprawiać dla zdrowia, a nie dla wyczynów sportowych... Nie oderwane, przypadkowe i nic nie znaczące wyczyny jednostek, ale wyczyny zbiorowe stanowić muszą i stanowią podstawę naszej pracy społeczno-sportowej. Nie znaczy to, że musi się negować wyniki indywidualne. Nikt nie zdoła przecież powstrzymać ludz-

[15] „Naprzód" 1927, nr 235, s. 4. Maksymilian Statter zamieszczał swoje artykuły także w „Krakowskim Dzienniku Popularnym" i „Krakowskim Kurierze Wieczornym".

[16] „Naprzód" 1929, nr 28, s. 6.

kich możliwości. Ale ta szkodliwa skądinąd zresztą indywidualizacja wyczynów nie jest i nie może być naszym celem"[17]. Jak więc widać, Statter zdawał sobie sprawę z nieuchronności dążenia sportowców do osiągania coraz to lepszych wyników, ale — niezależnie od wszelkich negatywów sportu wyczynowego — obawiał się, że dążenia te doprowadzą „...do odwrócenia uwagi młodzieży robotniczej od głównego celu jej życia: od walki z kapitałem"[18].

W latach trzydziestych Statter opowiedział się za nawiązaniem stosunków sportowych ze Związkiem Radzieckim, natomiast zdecydowanie występował przeciwko utrzymywaniu takowych z hitlerowskimi Niemcami. W październiku 1933 roku pisał on: „Polska nie ma żadnego sportowego interesu w nawiązaniu kontaktu z obecnymi Niemcami. Wprzód niech się zmienią do gruntu pojęcia i nastawienie psychiki sportowej młodzieży niemieckiej. Niech umilkną wrzaski wojenne. Niech zaprzestaną mordowania ludzi innych przekonań i rasy. Niech zburzonym zostanie bastion najwsteczniejszej, dzikiej reakcji i znikczemnienia ludzkiego, jakich nie były świadkami dotychczasowe dzieje. Później dopiero będziemy mogli mówić o zielonej, sportowej murawie"[19]. Równie zdecydowanie występował Statter przeciwko organizowaniu Olimpiady w Berlinie, czemu dał wyraz między innymi w listopadzie 1935 roku, pisząc: „Odbywanie Olimpiady w „Hitlerlandzie", to przypieczętowanie antytezy głoszonych przez barona Coubertina zasad. To potwierdzenie naszego stanowiska, że sport stoi na usługach reakcji i świata kapitalistycznego. Gdyby bowiem było inaczej, gdyby myślano o zgodzie wśród narodów, o prawdziwym pokoju, o pielęgnowaniu kultury i cywilizacji, o człowieczeństwie, nie byłoby do pomyślenia, aby Igrzyska Olimpijskie odbywały się w państwie, cofającym wskazówki zegara dziejowego o setki lat wstecz"[20]. O konieczności przeciwstawiania się faszyzmowi Statter pisał niejednokrotnie i przy różnych okazjach. Zachęcając robotników do masowego uprawiania narciarstwa, stwierdzał on w styczniu 1935 roku: „Nie możemy stać w miejscu. Wszystkie dobra kultury fizycznej muszą być przez nas zdobyte. Z fizyczną tężyzną mas proletariackich krzepnie energia do walki rewolucyjnej z faszyzmem, do walki o socjalistyczne jutro"[21].

Opowiedzenie się za nawiązaniem kontaktów sportowych z Krajem Rad oraz pełna świadomość narastającego zagrożenia faszystowskiego i wynikająca stąd konieczność przygotowania się klasy robotniczej do „walki rewolucyjnej z faszyzmem", stanowią niewątpliwie najbardziej wartościowe

[17] „Naprzód" 1930, nr 58, s. 4.
[18] Tamże.
[19] „Naprzód" 1933, nr 244, s. 2.
[20] „Naprzód" 1935, nr 361, s. 4.
[21] „Naprzód" 1935, nr 1, s. 4.

elementy działalności publicystycznej Stattera, będące równocześnie dowodem jego dużego realizmu politycznego, co z pewnością nie przysparzało mu jednak uznania wśród prawicowych kół PPS [22].

Najpełniejsze ujęcie problemów sportu robotniczego przez krakowską PPS znajdujemy w jej programie wyborczym, wydanym z okazji wyborów do Rady Miejskiej Krakowa w grudniu 1938 roku. W programie tym znajduje się artykuł Maksymiliana Stattera pt. „W trosce o przyszłość młodzieży", w którym czytamy: „W interesie państwa i w interesie społeczeństwa jest, aby miało zdrową klasę robotniczą, zdrowego pracownika umysłowego i chłopa. Aby się to stało, trzeba: 1) umasowić sport, 2) zapewnić mu uposażenie w środki ćwiczebne, 3) zapewnić mu trwałe podstawy organizacyjne w ramach ustawy traktującej o powszechnym wyszkoleniu fizycznym obywateli, 4) dać mu podstawy społeczne, zgodne ze strukturą społeczną państwa... Będziemy się domagali w przyszłej Radzie Miejskiej subwencji nie tylko dla klubów zamożnych, lub cieszących się poparciem „mecenasów" sportowych, ale przede wszystkim dla klubów zrzeszających najbiedniejsze sfery, często bezrobotnych, lub zarabiających głodowe pensje. Wołać będziemy — przy każdej sposobności, aż do skutku, o pomoc w sprzęcie, w instruktorach, w przydziale sal gimnastycznych i innych utensylii sportowych. Domagać się będziemy, by we władzach Miejskiego Komitetu WF i PW zasiadali także przedstawiciele sportu robotniczego, który obecnie podupadł skutkiem braku pomocy materialnej ze strony miasta... Rzucimy w Radzie Miejskiej hasło: gęsta sieć małych boisk musi powstać w Krakowie! Przede wszystkim będziemy się domagali, by każda dzielnica posiadała własne, choćby skromne boisko sportowe. Nie chodzi o wielkie place z trybunami, czy innymi wspaniałymi urządzeniami. Wystarczy, by można było na nich uprawiać wszelkie gry sportowe, jak siatkówka, koszykówka, szczypiorniak, piłka nożna, a w zimie ślizgawkę. Boiska takie winne być wyposażone w natryski, gdyż względy higieniczne wymagają, aby po każdym ćwiczeniu sportowym zawodnik mógł się umyć, względnie wykąpać. Dewizą naszą będzie: lepiej mieć więcej boisk sportowych, niż szpitali! Będziemy się domagać obniżenia podatku od zawodów sportowych. Wznowimy postulat powołania poradni sportowo-lekarskiej pod nadzorem zarządu miejskiego. Celem naszym będzie, by Kraków świecił innym miastom przykładem pod względem zaspokojenia potrzeb sportowych. By także popierał sport robotniczy" [23].

Powyższy program PPS stanowił niewątpliwie najbardziej dojrzały dokument klasowego ruchu robotniczego i młodzieżowego w zakresie kultury

[22] Niewątpliwym potwierdzeniem naszej opinii jest fakt, że Maksymilian Statter nie figuruje w wykazie członków władz krakowskiej PPS z lat 1919—1939 — zob.: A. Pilch, op. cit., s. 441—449.

[23] „Faszyzm przez Kraków nie przejdzie", op. cit., s. 25.

fizycznej, jaki ukazał się w międzywojennym Krakowie. W ówczesnych warunkach krakowskich program ten nie miał oczywiście większych szans realizacji, ale też i dziś wiele jego postulatów nic nie straciło ze swej aktualności!

W latach dwudziestych TUR i OM TUR w Krakowie w zasadzie nie prowadziły własnej działalności sportowej, uznając ją za domenę klubów robotniczych, szczególnie zaś „Legii". Dano temu wyraz na specjalnej konferencji, która odbyła się we wrześniu 1927 roku z udziałem przedstawicieli: TUR — Adama Ciołkosza i Zdzisława Grossa, „Legii" — Maksymiliana Stattera i dra Feliksa Grossa oraz sekretarza Rady Wojewódzkiej PPS w Krakowie dra Romualda Szumskiego. Konferencja ta poświęcona była „...sprawie ustalenia wspólnej linii działania obu organizacji na polu wychowania młodzieży robotniczej. Postanowiono, iż RKS „Legia" zajmować się będzie wyłącznie kwestią kształcenia sportowego, podczas gdy TUR obejmie kierunek kulturalno-oświatowy" [24]. Niemniej jednak w latach trzydziestych pod egidą TUR działały „Zakrzowianka" i „Płaszowianka". Odejście TUR od przytoczonej umowy prawdopodobnie związane było z sytuacją w „Legii", która po długich tarciach wewnętrznych opuściła szeregi klasowego sportu robotniczego w 1935 roku.

Na początku lat trzydziestych w ramach krakowskiej OM TUR działały sekcja krajoznawcza i koło szachistów, kierowane przez robotnika Józefa Pietruchę. Koło to urządzało turnieje wewnętrzne oraz spotkania z innymi klubami sportowymi, między innymi w lutym 1930 roku zorganizowało ono turniej szachowy z udziałem 19 zawodników, który zakończył się zwycięstwem Stefana Rzeźnika. Ożywioną działalność sportową prowadziły także poszczególne koła dzielnicowe OM TUR, na przykład koło OM TUR w Łobzowie prowadziło sekcję ogólnosportową i sekcję piłki nożnej, a członkowie koła w Podgórzu założyli klub „Naprzód", działający w latach 1931—1933. Wychowanie fizyczne i sport zajmowały również poczesne miejsce w działalności Czerwonego Harcerstwa TUR w Krakowie. Na jego dość licznych obozach i wycieczkach krakowska młodzież czerwonoharcerska uprawiała gimnastykę oraz różnego rodzaju gry i zabawy ruchowe. Z czerwca 1931 roku pochodzi jedyna wzmianka o założeniu w Krakowie Klubu Sportowego Czerwonego Harcerstwa TUR, zgłoszonego do ZRSS i korzystającego z boiska „Legii". Brak dalszych informacji na temat tego klubu każe przypuszczać, że jego żywot nie był zbyt długi. Ponadto wiadomo także, że w maju 1932 roku harcerze TUR brali udział w biegu przełajowym o mistrzostwo Krakowskiego RSKO [25].

---

[24] „Naprzód" 1927, nr 215, s. 8.

[25] „Naprzód" 1930, nr 52, s. 8; 1932, nr 118, s. 7; 1933, nr 47, s. 10; „Robotnik" 1931, nr 214, s. 3; „Głos Robotniczy". Jednodniówka, Kraków, kwiecień 1933, s. 8; H. Łakomy, OM TUR.., op. cit., s. 71—75; Tegoż, Czerwone Harcerstwo TUR.., op. cit., s. 54.

Sprawom sportu robotniczego trochę uwagi poświęcała także RZZ w Krakowie, która już w lutym 1924 roku wystąpiła z inicjatywą utworzenia Robotniczego Klubu Cyklistów. W latach następnych Krakowska RZZ współpracowała z „Legią", między innymi przy organizacji Robotniczego Zlotu Sportowego, który odbył się latem 1928 roku. Około roku 1932 prawdopodobnie istniała nawet Sekcja Sportowa RZZ w Krakowie. Pewnym potwierdzeniem tego jest udział zawodników „Sekcji Sportowej Związków Zawodowych" w biegu na przełaj o mistrzostwo KRSKO w maju 1932 roku. Pomimo tych pozytywnych przykładów, sport robotniczy w Krakowie nie otrzymywał w zasadzie żadnego większego wsparcia od miejscowego, klasowego ruchu zawodowego. Dowodem tego chociażby sprawozdanie RZZ w Krakowie z 1930 roku, w którym brak jakiejkolwiek wzmianki na temat kultury fizycznej, nie mówiąc już o ewentualnych dotacjach finansowych na ten cel. Podobnie rzecz się miała na konferencji klasowych związków zawodowych w Krakowie w lutym 1938 roku. W przyjętej wtedy uchwale stwierdza się tylko, że „... konferencja zaleca Radzie Związków Zawodowych organizowanie wypoczynków i wycieczek dla robotników i robotnic podczas urlopów wypoczynkowych" [26].

Nieco więcej uwagi poświęcały kulturze fizycznej dwa związki branżowe, zrzeszone w Krakowskiej RZZ, a to — Związek Zawodowy Drukarzy i Pokrewnych Zawodów oraz Związek Zawodowy Kolejarzy. Przy Stowarzyszeniu Zawodowym Drukarzy Krakowskich „Ognisko", wchodzącym w skład miejscowego Oddziału ZZDiPZ , działała od 1927 roku sekcja sportowa pod przewodnictwem Stefana Kotarby. Pod koniec tego roku, prawdopodobnie na bazie tej sekcji, przy SZDK „Ognisko" został założony Drukarski Klub Sportowy, którego pierwszym prezesem był również Stefan Kotarba. Klub ten, tak jak i wcześniej sekcja sportowa, nie przejawiał większej żywotności. Szerszą działalność rozwinął dopiero DKS „Orlęta", który w latach trzydziestych pozostawał pod opieką SZDK „Ognisko". Co do działalności sportowej krakowskich kolejarzy wiadomo nam tylko, że w 1929 roku reprezentacja miejscowego ZZK brała udział w robotniczych mistrzostwach Krakowa w szachach, a wiosną 1938 roku został zorganizowany Robotniczy Klub Sportowy ZZK w Krakowie, który prowadził sekcję gier sportowych i lekkoatletyczną. Poza dwoma informacjami prasowymi brak innych wiadomości na temat tego klubu, co pozwala przypuszczać, że nie rozwinął on szerszej działalności [27].

---

[26] „Naprzód" 1924, nr 47, s. 7; nr 212, s. 7; 1932, nr 118. s. 7; Sprawozdanie z działalności Rady Związków Zawodowych w Krakowie od 1 kwietnia 1929 do 1 marca 1930 r., Kraków 1930; „Krakowski Kurier Wieczorny" 1938, nr 59, s. 5.

[27] Sprawozdanie Stow. Drukarzy, Odlewaczy czcionek i Pokrewnych zawodów w Krakowie... za rok 1927, Kraków 1928, s. 7; „Naprzód" 1927, nr 283, s. 4; 1928, nr 8; 1929, nr 46, s. 5; 1938, nr 136, s. 6; nr 157, s. 6.

W ramach PPS Lewicy sprawami wychowania fizycznego i sportu zajmował się Centralny Wydział Młodzieży i kierowana przez niego Sekcja Młodzieży PPS Lewicy. Kwestie kultury fizycznej zostały podniesione po raz pierwszy przez władze PPS Lewicy w okólniku z 8 marca 1928 roku, zobowiązującym instancje terenowe partii do zakładania Kół Młodzieży, w którym zaleca się także tworzenie dla młodzieży robotniczej sekcji „sportowych, lekkoatletycznych, w ogóle wychowania fizycznego". Stąd regulamin Sekcji Młodzieży PPS Lewicy z 2 Lipca 1928 roku stanowi między innymi, że „...działalność kulturalno-oświatowa Sekcji Młodzieży PPS Lewicy musi łączyć się ściśle ze społeczno-politycznym wychowaniem członków w duchu klasowym i ma polegać na ...fizycznym wychowaniu młodzieży poprzez uprawianie sportów, gimnastyki itp.". W rezolucji uchwalonej na I Ogólnokrajowym Zjeździe Delegatów Kół Młodzieży PPS Lewicy, odbytym w Krakowie 6 sierpnia 1928 roku, stwierdza się: „Organizacja nasza uważa, iż sport dla młodzieży robotniczej jest to forma przygotowania zdrowego pokolenia do objęcia w swe ręce władzy. Dążyć do tego będzie przez zakładanie klubów sportowych, urządzanie wycieczek itp." [28].

Cele i zadania Sekcji Młodzieży PPS Lewicy w zakresie sportu popularyzowano w jednodniówkach, wydawanych w Krakowie w latach 1928—1929, w których zdecydowanie występowano przeciwko militaryzacji i faszyzacji kultury fizycznej prowadzonej przez Państwowy Urząd Wychowania Fizycznego i Przysposobienia Wojskowego. Równie ostro atakowano ZRSS, któremu w listopadzie 1928 roku „Młody Robociarz" zarzucał, że „stał się, po wyrzuceniu klubów lewicowych, narzędziem faszyzacji młodzieży robotniczej". W dalszej części tego samego artykułu stwierdzano ponadto: „Ale czasy, kiedy ruch sportowy w Polsce był monopolem ugody, należą już do przeszłości. Klasa robotnicza zrozumiała, jak potężną bronią w walce wyzwoleńczej może być szczerze proletariacki ruch sportowy... Klasa robotnicza będzie nadal rozbudowywać swe organizacje sportowe do walki przeciw militaryzmowi, dla przyciągnięcia do ruchu lewicowego najbardziej nawet zacofanych warstw młodzieży pracującej. Coraz bardziej przenika do szeregów proletariackich świadomość, że stworzyć masowe — oparte o fabryki kluby sportowe, to znaczy znaleźć organizacyjne

[28] Okólnik Sekretariatu Generalnego PPS Lewicy o wynikach wyborów do sejmu i kolejnych zadaniach pracy partyjnej. Kraków, 8. 03. 1928 r. (W:) PPS Lewica..., op. cit., s. 123; Tamże, Regulamin Sekcji Młodzieży PPS Lewicy z 2.07.1928 r., s. 150; Tamże, Cele i zadania młodzieży PPS Lewicy. Rezolucja uchwalona 6.08.1928 r. na I Ogólnokrajowym Zjeździe Delegatów Kół Młodzieży PPS Lewicy w Krakowie, s. 154—155. Zob. też: Tamże, Okólnik Sekretariatu Generalnego PPS Lewicy do wszystkich komitetów partyjnych w sprawie organizowania przy komitetach miejscowych kół młodzieży i ich zadań. Kraków, 24.03.1928 r., s. 130—132.

rozwiązanie palącego zagadnienia samoobrony robotniczej. Oczywiście, że my młodzi PPS Lewicy, stanąć musimy w szeregach budowniczych proletariackiego sportu. Tego wymaga dobro naszej organizacji. Rozporządzamy już pewnym doświadczeniem, które nam wskazuje, jak dzięki sportowi rośniemy, organizujemy i rozwijamy nasze sekcje, rozbijamy organizacje wrogie itd. Sport musi więc stać się powszechną metodą pracy naszej organizacji"[29].

Powyższe sformułowania, stanowiące niewątpliwie podstawowe tezy programowe PPS Lewicy w zakresie sportu robotniczego, zostały rozwinięte w okólniku Centralnego Wydziału Młodzieży PPS Lewicy z 22 marca 1929 roku. W okólniku tym, określającym w sposób kompleksowy zadania i formy działalności sportowej PPS Lewicy, czytamy: „Antyfaszystowskie, czyli szczerze robotnicze kluby sportowe winny być czynnikiem walki z organizacjami faszystowskimi i socjalfaszystowskimi. By jednak antyfaszystowski sport mógł spełniać swe zadania, musi on być silny i jednolity. Zwracamy się przeto do wszystkich Okręgowych i Miejscowych Wydziałów, by przystąpiły natychmiast do wzmocnienia pracy sportowej. Antyfaszystowskie kluby sportowe winny być tworzone na każdej większej kopalni czy fabryce (kluby fabryczne i kopalniane), w każdym ośrodku, gdzie się skupia młodzież robotnicza czy chłopska. Do tej pracy należy specjalnie wydzielić pewną ilość członków Sekcji Młodzieży, względnie także z organizacji starszych. Za pracę sportową na terenie danego Wydziału odpowiedzialnym jest jeden z członków Wydziału, do tej pracy przydzielony. Stworzone kluby sportowe nie wstępują do ZRSS, a nawiązują kontakt z Komisją Porozumiewawczą, wybraną na Konferencji Antyfaszystowskich Klubów Sportowych, odbytej w Warszawie... Do tworzonych i kierowanych przez Sekcję Młodzieży klubów sportowych mogą być przyjmowani nie tylko członkowie PPS Lewicy, ale również i sympatycy. Pracy tych klubów nie należy ograniczać wyłącznie do rozgrywek ściśle sportowych. Kluby winny urządzać odczyty, referaty, przedstawienia, wyłaniać i tworzyć koła muzyczne, dramatyczne, radioamatorskie itd. Duży przy tym należy położyć nacisk na pracę kulturalno-oświatową. Z pracy sportowej, jak ze wszelkiej innej, należy nadsyłać sprawozdania do wyższych instancji. Podkreślamy z całą stanowczością ważność rozbudowy antyfaszystowskiego ruchu sportowego i polecamy ten dział pracy specjalnej uwadze Okręgowych i Miejscowych Wydziałów i wszystkich członków Sekcji Młodzieży. Sport antyfaszystowski to jeden z najpotężniejszych

[29] „Młody Robociarz". Jednodniówka PPS Lewicy. Kraków, listopad 1928, s. 3. Zob. też wydania Młodego Robociarza z sierpnia 1928 i maja 1929, gdzie działalność ZRSS oceniana jest w tym samym tonie.

oręży proletariatu, to odcinek ogólnego frontu robotniczo-chłopskiego w walce o całkowite wyzwolenie i socjalizm"[30].

Krakowscy działacze Sekcji Młodzieży PPS Lewicy podejmowali także próby założenia własnego klubu sportowego. Wiosną 1928 roku wnieśli oni podanie do Urzędu Wojewódzkiego w Krakowie o zatwierdzenie statutu RKS „Młot". W odpowiedzi polecono Staroście Grodzkiemu w Krakowie „... oznajmić natychmiast założycielom, że Województwo zakazuje założenia w Krakowie stowarzyszenia p. n. Robotniczy Klub Sportowy „Młot", ponieważ przedłożony zarys statutu nie odpowiada wymogom ustawy". Prawdziwe powody tej decyzji wyłuszczono jednak w końcowej części pisma, w którym czytamy: „... zwracam uwagę Pana Starosty, że podpisani na podaniu założyciele w osobach Leona Spałka, Bolesława Szymończyka i Ottfrieda Kallera, są wedle otrzymanych przez Województwo w krótkiej drodze wiadomości z Wydziału Śledczego, znanymi działaczami komunistycznymi. Będzie to rzeczą Pana Starosty zarządzić co należy, aby nie dopuścić do utworzenia i działalności wspomnianych wyżej założycieli pod pozorem klubu sportowego". Na piśmie tym znajduje się odręczna adnotacja: „Panu Komendantowi PP na m. Kraków. Udzielam do wiadomości celem rozciągnięcia ścisłego nadzoru i natychmiastowego doniesienia w wypadku stwierdzenia jakichkolwiek przejawów działalności zakazanego stowarzyszenia"[31]. W tej tytuacji zrozumiały jest brak innych informacji na temat tego klubu, co pozwala przypuszczać, że nie podjął on praktycznej działalności. Kolejną próbę założenia własnego klubu sportowego podjęto w czerwcu 1929 roku. Realizując zalecenia Centralnego Wydziału Młodzieży z marca tego roku, Sekcja Młodzieży PPS Lewicy w Krakowie odbyła w dniu 20 czerwca 1929 roku posiedzenie, na którym „... postanowiono w najbliższych dniach wydać listy składkowe dla sympatyków na rzecz klubu sportowego i rozesłać te listy do poszczególnych fabryk i pracowni"[32]. Załamanie się działalności PPS Lewicy w Krakowie latem 1929 roku spowodowało, że i ta inicjatywa nie przyniosła spodziewanych rezultatów.

Pierwsza wzmianka na temat zajęcia się sprawami sportu robotniczego przez krakowski ruch komunistyczny pochodzi z lipca 1923 roku. Znajdujemy ją w sprawozdaniu Dyrekcji Policji w Krakowie, w którym czytamy: „Z powodu braku lokalu większego, jako też możności odbywania zebrań, Komitet tutejszy postanowił stworzyć klub piłki nożnej, który ma

---

[30] CA KC PZPR. Zespół PPS Lewicy, sygn. 117/V, Okólnik Centralnego Wydziału Młodzieży PPS Lewicy w sprawie pracy sportowej, Kraków, 22.03.1929 r.

[31] WAP. StGKr. 209, Pismo Krakowskiego Urzędu Wojewódzkiego z 3.04.1929 r. do Starosty Grodzkiego w Krakowie.

[32] WAP. StGKr. 108. Tygodniowe sprawozdanie informacyjne na czas 27.06.—3.07.1929 r. Krakowskiego Starostwa Grodzkiego, s. 8.

być pokrywką dla działalności komunistów"[33]. W zachowanych dokumentach Komitetu Okręgowego KPP w Krakowie nie znajdujemy jednak żadnego materiału na interesujący nas temat, co pozwala stwierdzić, że działalność sportową scedowano całkowicie na komunistyczny ruch młodzieżowy.

W pierwszym numerze komunistycznego pisma „Pionier", wydanego w Krakowie w kwietniu 1925 roku, znajduje się specjalny dodatek pt. „Sport Robotniczy", zawierający bogatą kronikę międzynarodowego robotniczego ruchu sportowego, oraz obszerny artykuł poświęcony roli sportu robotniczego i jego walorom zdrowotno-wychowawczym. W artykule tym czytamy: „Sport wnosi do życia robotnika szereg nowych walorów, odgrywających pierwszorzędną rolę w jego życiu. Walory te są trojakiego rodzaju: a) zdrowotne, b) kolektywistyczne, c) estetyczne... Walory kolektywistyczne mają dla młodzieży robotniczej raczej doniosłe znaczenie pedagogiczne. Gimnastyka i gry sportowe wyrabiają bowiem w młodych sportsmenach instynkt wzajemnego współdziałania... Burżuazyjni sportowcy lekceważą ten moment, wprowadzają natomiast szeroko rozpowszechnione zawody na „rekord". Te metody są z punktu widzenia lekarskiego ujemne, powinny być w sporcie robotniczym ograniczone do minimum. Natomiast masowe ćwiczenia stają się podłożem nie tylko dla wybitnych wyczynów, ale też dla wychowania fizycznego szerokich mas"[34].

Ukazanie się powyższego artykułu najprawdopodobniej zapoczątkowało działalność krakowskiej organizacji ZMK w zakresie sportu. Utwierdza nas w tym przekonaniu sprawozdanie z Okręgu Krakowskiego ZMK za styczeń 1926 roku, w którym po raz pierwszy pojawił się ustęp dotyczący działalności sportowej. Napisano w nim o zorganizowaniu czerwonych frakcji w kilku klubach sportowych na terenie województwa krakowskiego oraz stwierdza się: „Na naradzie okręgowej sprawa roboty sportowej będzie musiała być wyczerpująco omówiona. W bliskiej perspektywie narada sportowa i okręgowy wydział sportowy"[35]. Wprawdzie brak potwierdzenia, czy rzeczywiście istniał Wydział Sportowy przy Komitecie Okręgowym ZMK w Krakowie, ale mając na uwadze podejmowane w tym okresie działania, nie można tego wykluczyć. W październiku 1926 roku krakowscy zetemkowcy wydali jednodniówkę, w której omawiając I Zjazd ZRSS stwierdzali: „Wykazał on, że mimo usilnych starań pepesowcom nie uda się opanować robotniczego ruchu sportowego i uczynić z ZRSS swego partyj-

---

[33] WAP. StGKr. 57, Sprawozdanie miesięczne Agentury Informacyjnej Dyrekcji Policji w Krakowie z 5.07.1923 r., s. 4.

[34] „Pionier" 1925, nr 1, s. 11—12.

[35] CA KC PZPR. Zespół KZMP, sygn. 159/V/5 t. 3, Sprawozdanie z Okręgu Krakowskiego ZMK za styczeń 1926 r., s. 2.

nego kramiku. Opozycja liczyła na Zjeździe przeszło trzecią część delegatów mimo szykan pepesowskiego zarządu, który nie dopuścił do udziału w Zjeździe delegatów kilku opozycyjnych klubów... Zjazd ZRSS doda niewątpliwie bodźca opozycji do wzmacniania swojej pracy w ZRSS. Jest rzeczą zrozumiałą, że opozycja zdoła tylko wówczas wyrwać ZRSS z rąk ugody, gdy napłyną doń masy robotniczych sportowców. Dlatego też obowiązkiem każdego robotniczego klubu sportowego jest przystąpić do ZRSS" [36].

Młodzi komuniści krakowscy i w latach następnych zdecydowanie występowali przeciwko ugodowej polityce kierownictwa ZRSS. Przykładowo w lutym 1929 roku wywiesili oni hasło przy Placu Kossaka, które głosiło: „Precz z militaryzacją i faszyzacją młodzieży w Związku Robotniczych Stowarzyszeń Sportowych! Precz z socjalzdradą! Niech żyją czerwone kluby sportowe Związku Młodzieży Komunistycznej w Polsce" [37]. W maju tego roku ukazała się jednodniówka pt. „Sport na fabryce", której wydawcą był działacz ZMK w Krakowie Michał Mazurkiewicz. W jednodniówce tej zdecydowanie występowano przeciw klubom fabrykanckim, podkreślając przy tym, że tam, gdzie „...należenie do klubu fabrykanckiego jest przymusowe, należy tworzyć nielegalne wobec całej administracji antyfaszystowskie grupy, dążąc do objęcia przez nie całej młodzieży robotniczej. W czasie ogólnych strajków należy wysuwać żądanie zniesienia fabrykanckiego klubu...Antyfaszystowski fabryczny klub sportowy winien pamiętać o ogólnych zadaniach robotniczego sportu i wypełniać je na swojej fabryce" [38].

Równocześnie z działalnością propagandową, ZMK w Krakowie podejmował także wysiłki zmierzające do założenia własnego klubu sportowego. Z dokumentów policyjnych wynika, że były podejmowane próby utworzenia takiego klubu przy Sekcji Młodzieży PPS Lewicy. W jednym z tych dokumentów czytamy: „W dniu 6 grudnia 1928 roku odbyło się pierwsze posiedzenie Czerwonej Frakcji Sekcji Młodzieżowej PPS Lewicy...Michał Mazurkiewicz poruszył sprawę Klubu Sportowego „Urania" dowodząc, że przez uruchomienie tego klubu przy PPS Lewicy oraz przez urządzanie różnych odczytów i zabaw można będzie młodzież robotniczą przyciągnąć do organizacji" [39]. Pewnym potwierdzeniem wiarygodności tej informacji może być fakt, że w Krakowie działał w latach 1921—1928 robotniczy KS „Urania". Prawdopodobnie więc chciano wykorzystać jego legalny charakter i podporządkować go wpływom komunistów. Jednak inicjatywa

[36] „Nasz Zew". Jednodniówka młodzieży robotniczej. Kraków, 10.10. 1926, s. 4.

[37] WAP. StGKr. 108, Tygodniowe sprawozdanie informacyjne Komendy Policji Państwowej m. Krakowa z 6.02.1929 r., s. 1.

[38] „Sport na fabryce". Jednodniówka. Kraków, maj 1929, s. 4.

[39] WAP. StGKr. 111, Meldunek sytuacyjny nr 210 Komendy Policji Państwowej m. Krakowa z 23.12.1928 r., s. 1—3.

ta musiała się zakończyć niepowodzeniem, skoro w sprawozdaniu KO ZMK w Krakowie z końca 1929 roku stwierdza się: „Roboty sportowej zupełnie nie posiadamy, jednak sprawa ta stoi przed nami, możliwości mamy, okazało się, że są, jednak w bardzo małym stopniu udało się nam je wykorzystać". Również w grudniu 1930 roku sekretarz Wydziału Sportowego KC KZMP pisał w swoim sprawozdaniu, że „na okręgu krakowskim w ogóle czerwonego sportu nie ma"[40].

Pomimo wielu obiektywnych trudności krakowska organizacja KZMP nie rezygnowała z działalności sportowej. Jak wynika ze sprawozdania KO KZMP w Krakowie z sierpnia 1931 roku, Związek prowadził aktywną działalność sportową na terenie Chrzanowa, Libiąża, Szczakowej i Tarnowa. Ze sprawozdania tego dowiadujemy się także, iż w Krakowie działał wtedy nie zalegalizowany klub sportowy, liczący 20 członków[41]. Klubem tym mógł być Nowowiejski Klub Sportowy, który w 1932 roku podjął starania o zatwierdzenie swojego statutu. Nasze domniemania opieramy na fakcie, że na liście jego założycieli — przy nazwiskach Jonasa Kardisza, Wojciecha Pająka i Antoniego Przywoźnego, znajduje się odręczna adnotacja: „notowani za komunizm". Ona to z pewnością spowodowała, że w kwietniu 1934 roku Urząd Wojewódzki w Krakowie ostatecznie odrzucił podanie o zatwierdzenie statutu klubu. W uzasadnieniu tej decyzji czytamy: „Na terenie bowiem miasta Krakowa istnieje wiele stowarzyszeń sportowych, rozciągających celową i produktywną pracę dla kultury fizycznej tak, że tworzenie nowych, a przez to osłabianie już istniejących, nie odpowiada względom pożytku publicznego"[42]. Jak więc widać, zalegalizowanie w Krakowie klubu sportowego, który nie odpowiadał sanacyjnym władzom, było w praktyce niemożliwe. Nowowiejski KS uczestniczył jednak w rozgrywkach KOZPN w latach 1933—1939, ale brak innych danych nie pozwala jednoznacznie stwierdzić czy pozostawał on pod wpływami komunistów.

Informacja o działalności sportowej z sierpnia 1931 roku jest ostatnią, jaką udało się nam odszukać w dokumentach Komitetu Okręgowego KZMP w Krakowie. Mając na uwadze fakt, że — jak pisze Henryk Laskiewicz — z września tego roku pochodzi ostatnia informacja o Wydziale Sportowym KC KZMP, można by uznać, iż czasowa zbieżność tych

---

[40] CA KC PZPR. Zespół KZMP, sygn. 159/V/5 t. 3, Sprawozdanie z Okręgu Krakowskiego ZMK za listopad 1929 r., s. 5; Tamże, sygn. 159/III/4 t. 4, Sprawozdanie Wydziału Sportowego KC KZMP z 21. 12. 1930 r., s. 1.

[41] CA KC PZPR. Zespół KZMP, sygn. 159/V/5 t. 3, Sprawozdanie KO KZMP w Krakowie z sierpnia 1931 r., s. 2.

[42] WAP. StGKr. 198, Pismo Urzędu Wojewódzkiego w Krakowie z 19. 04. 1934 r. do założycieli Nowowiejskiego KS. Zob. też: Tamże, Korespondencja dotycząca Nowowiejskiego KS z 1933 r.

informacji nie pozostaje bez związku [43]. Nie oznacza to oczywiście, że sport przestał być w orbicie zainteresowań KZMP, a tym samym i KO Związku w Krakowie. Potwierdzeniem tego jest jednolitofrontowa odezwa KO KZMP w Krakowie z kwietnia 1935 roku, w której czytamy między innymi: „TOWARZYSZE Z ROBOTNICZYCH KLUBÓW SPORTOWYCH!

Jesteście synami klasy robotniczej — jesteście jej przyszłością. W szeregach walczących nie może zabraknąć Was. Klasa robotnicza i młodzież walczy o zjednoczenie swych szeregów. Musi też nastąpić zjednoczenie młodzieży RKS-owców przeciw atakom:

1. Na prawa młodzieży!
2. O bezpłatny sprzęt sportowy i boiska!
3. Przeciwko szykanom ze strony Wydziału Gier i Dyscypliny!
4. O oderwanie sportu robotniczego od burżuazyjnego!
5. O nawiązanie stosunków sportowych ze sportem ZSRR!

W dniu 1-go Maja zademonstrujcie swą gotowość do czynu. Niech żyje JEDNOLITY FRONT ROBOTNICZO-CHŁOPSKI! Niech żyje KZMP" [44].

Akcje jednolitofrontowe, w które wplatano również problemy sportu, nie pozwalają jednak na snucie daleko idących wniosków. Wydaje się bowiem, że po 1931 roku krakowska organizacja KZMP wyraźnie ograniczyła swoją działalność w zakresie kultury fizycznej. W przekonaniu tym utwierdza nas brak jakiejkolwiek wzmianki w dokumentach KO KZMP w Krakowie, dotyczącej przedmiotowej sprawy, a także sprawozdanie KO KPP w Krakowie z marca 1936 roku, w którym podkreśla się, że aktywność krakowskiego KZMP „jest bardzo słaba, nie uzewnętrznia się", przy czym organizacji tej nie było widać „nawet w pracy kulturalno-oświatowej" [45]. Wprawdzie w sprawozdaniu tym nie pisze się wprost o pracy sportowej, ale stwierdzenie, że aktywność KZMP w Krakowie „nie uzewnętrznia się" niewątpliwie potwierdza naszą tezę.

Podsumowanie — wnioski końcowe

Aktywny udział wielu szeregowych członków, a także czołowych działaczy PPS w tworzeniu i rozwoju sportu robotniczego w Krakowie nie ulega wątpliwości, mimo że interesująca nas problematyka raczej nie bywała

[43] H. Laskiewicz, KZMP wobec problemów kf ..., op. cit., s. 49.

[44] CA KC PZPR. Zespół KZMP, sygn. 159/V/5 t. 6, Fotokopia nr 16. Użyte w pkt 3 określenie dotyczy najprawdopodobniej Wydziału Gier i Dyscypliny Polskiego Związku Piłki Nożnej.

[45] CA KC PZPR. Zespół KPP, sygn. 158/XII-4 t. 12, Informacja z Okręgu Krakowskiego KPP za okres 15 lutego — 8 marca 1936 r., s. 8.

przedmiotem specjalnych obrad kierownictwa krakowskiej PPS. Dowodzi tego brak jakichkolwiek informacji na ten temat w prasie partyjnej oraz w zachowanych dokumentach OKR PPS w Krakowie. Nikła aktywność władz krakowskiej PPS w zakresie kultury fizycznej, szczególnie w latach 1925—1935, niewątpliwie wynikała z ogólnopartyjnej zasady cedowania tej problematyki na OM TUR i ZRSS. Dopiero wyraźny atak miejscowych czynników polityczno-administracyjnych na krakowski sport robotniczy oraz rozwiązanie OM TUR i widoczne załamanie się działalności RSKO w Krakowie po 1935 roku, niejako zmusiły władze krakowskiej PPS do udzielenia robotniczemu ruchowi sportowemu energiczniejszego i wydatniejszego poparcia. Konferencja PPS Ziemi Krakowskiej, obradująca w Krakowie w styczniu 1937 roku, podjęła uchwałę, w której zdecydowanie występowała w obronie sportu robotniczego. W ślad za tą uchwałą, na posiedzeniu Rady Miejskiej Krakowa w marcu 1937 roku, radny Władysław Matula „przedstawił bolączki sportu robotniczego i w tej sprawie złożył imieniem klubu PPS wniosek", w którym domagał się zapewnienia należytych warunków do dalszego rozwoju sportu robotniczego w Krakowie. Jednak jedynym efektem tego wniosku było przyznanie robotniczej „Płaszowiance" terenu pod boisko piłkarskie"[46]

Działalność OM TUR i Czerwonego Harcerstwa TUR w zakresie kultury fizycznej mieściła się w ogólnych założeniach ideowo-programowych ZRSS, upowszechnianych w Krakowie przez miejscowy RSKO; stąd niewątpliwie wynika brak jakichś ciekawych inicjatyw krakowskiej OM TUR w przedmiocie sportu robotniczego, a także publikacji poświęconych tej problematyce. Po rozwiązaniu OM TUR, w maju 1936 roku przy OKR PPS Kraków-Miasto powołano Wydział Młodzieży PPS, którego pierwszym kierownikiem był mgr Aleksander Papier, a sekretarzem elektromonter Józef Franaszek. Koła tego Wydziału skupiały młodzież w wieku 17—22 lat, która stanowiła trzon tak zwanej „AS" — Akcji Socjalistycznej, zorganizowanej w Krakowie przez Józefa Cyrankiewicza w marcu 1937 roku na wzór warszawskiej milicji pepeesowskiej. Akcja Socjalistyczna była przede wszystkim używana do ochrony imprez partyjnych. W działalności krakowskich kół Wydziału Młodzieży PPS, zrzeszających 350 członków na początku 1939 roku, wiele miejsca zajmowały także różnego rodzaju ćwiczenia sportowe i wycieczki[47].

Działalność KZMP i Sekcji Młodzieży PPS Lewicy w Krakowie w zakresie kultury fizycznej oceniamy wspólnie, gdyż nie ulega żadnej wątpliwości, że pomiędzy ruchem komunistycznym a PPS Lewicą „... istniała jak najściślejsza współpraca, jedność ideologiczna, wspólność celów"[48]. Po-

---

[46] „Naprzód" 1937, nr 40, s. 6; nr 89, s. 6; nr 92, s. 10.
[47] H. Łakomy, Działalność OM TUR..., op. cit., s. 72—73.
[48] Szkice z dziejów ruchu komunistycznego ..., op. cit., s. 177.

twierdzeniem tego jest wyraźna zbieżność poglądów krakowskiej organizacji KZMP i Sekcji Młodzieży PPS Lewicy na cele i formy pracy robotniczego ruchu sportowego.

W działalności sportowej KZMP w Krakowie możemy wyróżnić kilka okresów wzmożonej aktywności, z których pierwszy przypadł na lata 1925—1926. Charakteryzował się on zakładaniem frakcji ZMK w legalnych klubach sportowych oraz dążeniem do scalania wszystkich klubów robotniczych w ramach ZRSS, w celu umocnienia w nim wpływów Lewicy ZRSS, co było zgodne z ogólnymi założeniami działalności sportowej ZMK w Polsce[49]. Osobnego podkreślenia wymaga jedna bardzo ważna kwestia. Otóż teoretycy robotniczej kultury fizycznej na ogół negowali jakiekolwiek wartości sportu wyczynowego, nie widząc dlań miejsca w praktyce robotniczego ruchu sportowego, z oczywistą szkodą dla tego ruchu. W omawianym już przez nas dodatku do „Pioniera" z kwietnia 1925 roku podzielono pogląd, że „szeroko rozpowszechnione zawody na „rekord"... powinny być w sporcie robotniczym ograniczone do minimum", ale równocześnie stwierdzono, iż „masowe ćwiczenia stają się podłożem nie tylko dla wybitnych wyczynów, ale też dla wychowania fizycznego szerokich mas". Innymi słowy, krakowscy działacze komunistyczni stali na stanowisku ścisłego związku między sportem masowym a sportem wyczynowym, co stanowiło istotne novum w ogólnej teorii robotniczej kultury fizycznej w Polsce.

Jak wiadomo, IV Zjazd KPP z września 1927 roku opowiedział się za otoczeniem się przez terenowe ogniwa partii organizacjami sportowymi[50], a w marcu 1928 roku sprawa działalności sportowej została podniesiona przez PPS Lewicę. Podkreślamy to celowo, naszym zdaniem bowiem zbieżność tych dwóch decyzji nie była chyba przypadkowa, jako że będąca pod wpływami komunistów PPS Lewica stwarzała pewne możliwości prowadzenia przez nich legalnej działalności sportowej. Możliwości te niewątpliwie starano się wykorzystać w Krakowie, czego najlepszym dowodem może być fakt, że na czas wyjątkowo aktywnej działalności sportowej Sekcji Młodzieży PPS Lewicy, tj. od wiosny 1928 roku do lata 1929 roku, przypadał drugi okres szczególnie wzmożonej aktywności sportowej krakowskiej organizacji ZMK. Zarówno w poczynaniach krakowskiego ZMK, jak i Sekcji Młodzieży PPS Lewicy okres ten charakteryzował się zdecydowanymi wystąpieniami przeciwko militaryzacji i faszyzacji kultury fizycznej w Polsce, a także przeciwko ZRSS, któremu zarzucano nawet przejście na pozycje „socjalfaszystowskie". Atak na ZRSS związany był z usilnymi dążeniami do

---

[49] H. Laskiewicz, KZMP wobec problemów kf..., op. cit., s. 54—56. Zob. też: Tezy o pracy sportowej ZMK w Polsce z 1926 r., op. cit., s. 160—161.

[50] KPP — uchwały i rezolucje. Warszawa 1955, t. II,s. 462.

tworzenia klubów sportowych, które — zgodnie z decyzją Lewicy ZRSS — składającej się z członków i sympatyków ZMK w Polsce oraz Sekcji Młodzieży PPS Lewicy — miały przystępować do Komisji Porozumiewawczej, powołanej w lutym 1929 roku na warszawskiej Konferencji Antyfaszystowskich Klubów Sportowych [51].

Dążąc do zakładania własnych klubów sportowych tak ZMK w Krakowie jak i Sekcja Młodzieży PPS Lewicy szczególny nacisk kładły na tworzenie takowych w dużych zakładach pracy, przy czym antyfaszystowskie fabryczne kluby sportowe miały także stanowić bazę dla oddziałów samoobrony robotniczej. Konsekwentne dążenie miejscowych działaczy ZMK i Sekcji Młodzieży PPS Lewicy do tworzenia własnych klubów sportowych dowodzi ponadto, że doceniali oni również możliwości wychowawczego i ideowo-politycznego oddziaływania na klasę robotniczą poprzez sport. Próby założenia własnego klubu sportowego, podejmowane przez krakowskich działaczy Sekcji Młodzieży PPS Lewicy oraz ZMK, nie przyniosły jednak trwalszych efektów, a rozbicie PPS Lewicy w Krakowie latem 1929 roku spowodowało także wyraźny zastój w pracy sportowej miejscowej organizacji ZMK.

Na ten zastój w działalności sportowej ZMK w Krakowie w jakimś stopniu również wpłynął fakt, że przynajmniej pewnej części tutejszych zetemkowców nieobcy był pogląd, iż — w obliczu trudnego położenia ekonomicznego młodzieży robotniczej coraz zaostrzającej się sytuacji politycznej w kraju — sprawy sportu należy odłożyć na inne, lepsze czasy. Dano temu wyraz w „Młodym Borkowcu", wydawanym przez ZMK w Krakowie w 1928 roku, w którym stwierdzono, że my — członkowie ZMK „...będziemy zbierać nagrody sportowe, ale wtedy, gdy nie będzie walki przed nami; wtedy, gdy będziemy syci i wypoczęci, ale nie dziś, gdy mdlejemy z głodu i wycieńczenia przy pracy" [52].

Ponowne ożywienie działalności sportowej KZMP w Krakowie nastąpiło dopiero wiosną 1931 roku i prawdopodobnie trwało do jesieni 1933 roku. W latach następnych na szczególne podkreślenie zasługuje dążenie KZMP do utworzenia jednolitego frontu wszystkich krakowskich robotniczych klubów sportowych.

Analizując przebieg działalności sportowej krakowskiego ruchu komunistycznego nie sposób nie zauważyć, że jej natężenie uzależnione było od ogólnej sytuacji tego ruchu w Krakowie. Jak już pisaliśmy, pierwsza wzmianka o zainteresowaniu się przez miejscowych komunistów sprawami sportu pochodzi z lipca 1923 roku, to jest z okresu, w którym wpływy KPP

---

[51] Okólnik Centralnego Wydziału Młodzieży PPS Lewicy w sprawie pracy sportowej z 22. 03. 1929 r., op. cit.; H. Laskiewicz, KZMP wobec problemów kf..., op. cit., s. 56.

[52] „Młody Borkowiec". Wydawnictwo ZMK, Kraków 1928, s. 3.

w Krakowie zaczęły wyraźnie wzrastać. W grudniu 1923 roku sprawy sportu podjął po raz pierwszy ZMK w Polsce, ale w 1924 roku w Krakowie miały miejsce liczne represje oraz aresztowania komunistów i z pewnością dlatego z początkami działalności sportowej tutejszego ZMK spotykamy się dopiero w 1925 roku, gdyż „...koniecznością było zastąpienie aresztowanych działaczy przez aktyw organizacji młodzieżowych" [53]. Zrozumiałym jest faktem, że w takiej sytuacji zawsze musiało upłynąć trochę czasu, zanim ruch komunistyczny ponownie skonsolidował swoje szeregi, co dopiero pozwalało na oddelegowanie części aktywu do działalności sportowej. Liczne aresztowania komunistów, jakie miały miejsce w Krakowie latem 1929 roku oraz jesienią 1933 roku, zamykają kolejne okresy wzmożonej działalności sportowej miejsowego ruchu rewolucyjnego. Dowodzi to niewątpliwie ścisłego powiązania pracy sportowej z ogólną działalnością polityczną ruchu komunistycznego w Krakowie. Ta — skądinąd słuszna — zasada w praktyce jednak poważnie ważyła na ciągłości i efektach działalności sportowej krakowskich komunistów.

Podniesienia wymaga także stosunek KZMP i Sekcji Młodzieży PPS Lewicy w Krakowie do socjalistycznego ruchu sportowego, reprezentowanego przez ZRSS. Wydaje się bowiem, że niezależnie od wszelkich potknięć programowych tego Związku, określanie ZRSS mianem „socjalfaszystowskiego" było niesłuszne i jako takie nie służyło walce o jednolity front w robotniczym ruchu sportowym, tak jak w ogóle teza o „socjalfaszyźmie" nie sprzyjała nawiązywaniu współpracy między ruchem socjalistycznym a komunistycznym. Dlatego po 1933 roku ruch komunistyczny zrezygnował z tej tezy [54].

Ocena dorobku KZMP i Sekcji Młodzieży PPS Lewicy w Krakowie w zakresie kultury fizycznej wymaga również podkreślenia faktu, że niezależnie od wszelkich trudności obiektywnych, działalność sportową krakowskich komunistów ograniczała także wyjątkowo silna pozycja miejscowego ruchu socjalistycznego, który posiadał własne, legalne placówki sportowe. Umożliwiały one robotnikom uprawianie sportu bez obawy narażania się na represje, jakie groziły za działalność w klubach komunistycznych.

Sumując działalność sportową klasowego ruchu robotniczego i młodzieżowego w międzywojennym Krakowie, należy podkreślić, że mimo ogromnych trudności uczynił on bardzo wiele dla spopularyzowania kultury fizycznej wśród krakowskiego proletariatu. Dowodzą tego podejmowane inicjatywy oraz cytowane dokumenty i artykuły prasowe, w których zwracano uwagę na wielorakie aspekty robotniczego sportu: od jego walorów zdrowotnych, poprzez wychowawcze do ideowo-politycznych.

---

[53] J. Czepiel, op. cit., s. 46.

[54] J. Tomicki, Partie socjalistyczne mniejszości narodowych na progu lat trzydziestych. „Dzieje Najnowsze" 1980, nr 3. s. 6.

Piśmiennictwo

I. Źródła archiwalne

A) Centralne Archiwum Komitetu Centralnego PZPR (CA KC PZPR).

1. Zespół Komunistycznej Partii Polski

Sprawozdania Komitetu Okręgowego KPP w Krakowie, sygn. 158/XII-4 t. 12.

2. Zespół Komunistycznego Związku Młodzieży Polski

a) Sprawozdanie Wydziału Sportowego KC KZMP, sygn. 159/III/4 t. 4.

b) Sprawozdania i inne materiały Komitetu Okręgowego KZMP w krakowie, sygn. 159/V/5 t. 3 i 6.

3. Zespół Polskiej Partii Socjalistycznej Lewicy, sygn. 117/V.

B) Wojewódzkie Archiwum Państwowe w Krakowie (WAP).

4. Akta Starostwa Grodzkiego w Krakowie, StGKr. 57, 108, 111, 143, 198 i 209.

II. Źródła ogłoszone drukiem

5. Komunistyczny Związek Młodzieży Polski w sprawie kultury fizycznej. Wybór dokumentów. Wybrał i przygotował do druku H. Laskiewicz. Sport Robotniczy, t. II. Warszawa 1964.
6. KPP — uchwały i rezolucje, t. II. Warszawa 1955.
7. PPS Lewica. Materiały źródłowe. Opracował, wstępem i przypisami opatrzył L. Hass. Warszawa 1963.
8. Problemy jednolitego frontu w robotniczym ruchu sportowym. Wybór materiałów. Wybrał i przygotował do druku H. Laskiewicz. Sport Robotniczy, t. I. Warszawa 1962.
9. Sprawozdanie Stow. Drukarzy, Odlewaczy czcionek i Pokrewnych zawodów w Krakowie, stow. „Ognisko" i „Siły" oraz Związku Zawodowego Drukarzy (Okręgu Kraków) za rok 1927. Kraków 1928.
10. Sprawozdanie z działalności Rady Związków Zawodowych w Krakowie za okres od 1 kwietnia 1929 do 1 marca 1930 r. Kraków 1930.
11. Tezy o pracy sportowej ZMK w Polsce z 1926 r. Sport Robotniczy, t. II, op. cit.
12. Z pamiętników Czerwonego Harcerstwa ziemi Krakowskiej. Kraków 1958.

III. Czasopisma

13. „Faszyzm przez Kraków nie przejdzie". Jdednodniówka PPS. Katowice-Chorzów 1938.
14. „Głos Robotniczy". Jednodniówka. Kraków, kwiecień 1933.
15. „Krakowski Dziennik Popularny". (Organ jednolitofrontowy). Kraków 1937.
16. „Krakowski Kurier Wieczorny", Kraków 1937—1939.
17. „Młody Borkowiec". Wydawnictwo ZMK, Kraków 1928.
18. „Młody Robociarz". Jednodniówka PPS Lewicy. Kraków, sierpień 1928.
19. „Młody Robociarz". Jednodniówka PPS Lewicy. Kraków, listopad 1928.
20. „Młody Robociarz". Jednodniówka Zarządu Centralnego Sekcji Młodzieży PPS Lewicy, Kraków, 1 maja 1929.
21. „Naprzód". Organ CKW PPS. Kraków-Warszawa 1919—1939.

22. „Nasz Zew". Jednodniówka młodzieży robotniczej. Kraków, 10. 10. 1926.
23. „Pionier", Kraków 1925.
24. „Przegląd Sportowy", Kraków 1921.
25. „Robotnik". Organ CKW PPS. Warszawa 1919—1939.
26. „Sport na fabryce". Jednodniówka. Kraków, maj 1929.

IV. Opracowania

27. Czepiel J., *Zmiany struktury społeczno-zawodowej i klasowo-warstwowej mieszkańców Krakowa w latach 1945—1975.* WSNS, Warszawa 1979 (maszynopis pracy doktorskiej).
28. Kalinowski S., Later M., *Praca wychowawczo-sportowa Czerwonego Harcerstwa TUR (1926—1939).* Sport Robotniczy, t. II, op. cit.
29. Kozik Z., *Jednolity front KPP i PPS w krakowskiem 1933—1937.* Kraków 1971.
30. Laskiewicz H., *Działalność socjalistycznych i rewolucyjnych związków młodzieży Polski w dziedzinie kultury fizycznej w latach 1918—1930.* Roczniki Naukowe AWF, t. IX, Warszawa 1968.
31. Laskiewicz H., *Komunistyczny Związek Młodzieży Polski wobec problemów kultury fizycznej 1922—1938.* Sport Robotniczy, t. II, op. cit.
32. Laskiewicz H., *Pierwsze proletariackie kluby i towarzystwa wychowania fizycznego i sportu pod zaborami.* Kultura Fizyczna 1966, nr 6.
33. Laskiewicz H., *Robotnicza kultura fizyczna w Polsce w latach 1918—1939.* Sport Robotniczy, t. VI, Warszawa 1971.
34. Laskiewicz H., *Robotniczy ruch sportowy wobec igrzysk olimpijskich,* cz. I. Wychowanie Fizyczne i Sport 1969, nr 2.
35. Laskiewicz H., *Wychowanie fizyczne w rewolucyjnych i postępowych organizacjach dziecięcych i młodzieżowych w Polsce w latach 1918—1939.* (W:) *Wybór materiałów do nauki historii kultury fizycznej.* AWF, Warszawa 1963 (maszynopis powielany).
36. Łakomy H., *Czerwone Harcerstwo TUR w województwie krakowskim,* „Pokolenia" 1974, nr 1.
37. Łakomy H., *Działalność Organizacji Młodzieży Towarzystwa Uniwersytetu Robotniczego w województwie krakowskim.* „Pokolenia" 1973, nr 2.
38. Pilch A., *Polska Partia Socjalistyczna w krakowskiem w latach 1919—1939* (stan organizacyjny, skład osobowy). Studia Historyczne 1977, r. 3.
39. Przeorski T., *Kraków współczesny.* Kraków 1929.
40. *Przez 35 lat z Dąbskim Klubem Sportowym.* Kraków 1956.
41. *Szkice z dziejów ruchu komunistycznego w województwie krakowskim.* Praca zbiorowa. Kraków 1958.
42. Tomicki J., *Partie socjalistyczne mniejszości narodowych na progu lat trzydziestych.* Dzieje Najnowsze 1980, nr 3.
43. Toporowicz K., *Z dziejów Robotniczego Klubu Sportowego w Krakowie (1910—1914).* Sport Robotniczy, t. VII, Warszawa 1972.
44. Toporowicz K., *Z dziejów robotniczego ruchu sportowego w Krakowie w okresie przed pierwszą wojną światową.* Zeszyty Naukowe WSWF, Kraków 1969, z. 1.
45. Wasztyl R., *Polska Partia Socjalno-Demokratyczna Galicji i Śląska Cieszyńskiego wobec problemów kultury fizycznej i turystyki w latach 1892—1914.* Rocznik Naukowy AWF, Kraków 1984, t. XX.
46. Wasztyl R., *Rozwój Sportu robotniczego w Krakowie w latach 1918—1939.* AWF, Kraków 1982 (maszynopis pracy doktorskiej).

Labour Movement in Kraków and the Physical Culture Questions in 1918—1939

Summary

The work deals with physical culture results of the class yduth and labour movement in between the wars in Kraków. These problems were till so far neglected in the studies on the history of this movement in years 1918—1939. In this situation the present work must have been based on the archival sources, published material sources and journals.

The results encourge the statement that in between the wars the matters of the labours physical culture were the subjects of onterest only of Polish Socialistic Party, The Left Wing of Polish Socialistic Party, Polish Communistic Youth Union, Youth Organization of The Labour University Society and Red Scouting of the Labour University Society.

This activity of the above organizations results in serious popularization of physical culture among the proletariat of Kraków in 1918—1939, what may be proved the initiatives undertaken and the press articles cited in the work.

Labour Movement in Kraków and the Physical Culture Organisations in 1918—1939

Summary

The work deals with physical culture results of the class labour and Polish democratic movement between the wars in Kraków. These problems were till so far neglected in the studies on the history of this movement in years 1918—1939. In this situation the present work has been based on the archival sources, publications and material evidence.

The results enclosure the statement that in between the wars the working class physical culture were the subjects of co-operation of Polish Socialist Party, Polish Communist Party, Youth Leagues, Young Communist League, Labour University Society and Fund Supporting of the Labour Movement.

This activity of the above organisations results in serious activization of physical culture among the proletariat of Kraków in 1918—1939, with any regard for the proletariat on and the arms athletic ideal in the work.

1. „Przyszłość", Kraków 1913.
2. „Przegląd Robotniczy", Kraków 1921.
3. „Robotnik" Organ CK PPS. Warszawa 1919—1939.
4. „Szkoła Ku Wolności" Adamówka. Kraków, maj 1920.

AKADEMIA WYCHOWANIA FIZYCZNEGO W KRAKOWIE
ROCZNIK NAUKOWY T. XXVII, 1994

Weronika Wrona-Wolny *

Wybrane zagadnienia spożywania alkoholu przez sportowców

Wstęp

Wród problemów od lat nurtujących nasze społeczeństwo alkoholizm i pijaństwo zajmują jedno z czołowych miejsc. Zjawisko to w różnym stopniu przejawia się w poszczególnych środowiskach społecznych. Fakt ten skłonił autorkę do zajęcia się problemem picia alkoholu w środowisku sportowym, tym bardziej że to zagadnienie nie zostało dostatecznie zanalizowane.

Wiedza na temat spożycia alkoholu w środowisku sportowym jest raczej intuicyjna, kształtowana przez publikacje prasowe przedstawiające przypadki nadużywania alkoholu przez znanych zawodników lub też formułowana na podstawie wyrywkowych spostrzeżeń i obserwacji.

Krajowa literatura w odniesieniu do zagadnień psychologiczno-społecznych w zakresie problematyki spożywania alkoholu przez sportowców jest uboga (Borysewicz-Charzyńska i wsp. 1978, Chilmon 1984, Kraśnik i wsp. 1978, Nawrocka 1966, 1967). Na uwagę zasługują między innymi badania Nawrockiej (1966, 1967) dotyczące spożycia alkoholu wśród 800 czołowych sportowców, członków kadry narodowej. Przeprowadziła ona badania zawodników następujących dyscyplin: boks, gimnastyka, hokej na lodzie, hokej na trawie, rugby, jeździectwo, kajakarstwo, kolarstwo, lekka atletyka, łyżwiarstwo szybkie, narciarstwo, piłka koszykowa, piłka nożna, piłka siatkowa, piłka ręczna, pływanie, podnoszenie ciężarów, pięciobój nowoczesny, tenis, strzelectwo kulowe, szermierka, wioślarstwo oraz zapasy. Autorka wykazała, że środowisko badanych przez nią sportowców charakteryzowało się zdecydowanie mniejszą częstotliwością spożycia napojów alkoholowych w porównaniu z populacją ogólnopolską.

Wielkość jednorazowej dawki konsumowanego alkoholu była znacznie niższa w populacji sportowców niż w innych kategoriach naszego społe-

* Katedra Pedagogiki AWF w Krakowie

czeństwa. Przyjęty w społeczeństwie polskim powszechny obyczaj nadmiernego jednorazowego spożycia alkoholu, który powoduje znaczną intoksykację organizmu, w środowisku sportowców kwalifikowanych nie był stosowany poza sporadycznymi przypadkami. Według autorki badani sportowcy najczęściej spożywali napoje alkoholowe z okazji uroczystości rodzinnych lub towarzyskich spotkań pozasportowych.

W odróżnieniu od przyjętego w społeczeństwie polskim obyczaju picia alkoholu bez posiłku, badani zawodnicy na ogół spożywali napoje alkoholowe przy posiłkach, częstokroć obfitych i gorących. Fakt ten posiada pewne znaczenie dla obniżenia stopnia zatrucia organizmu.

Na podstawie powyższych badań stwierdzono, że poza nieliczną grupą zawodników, którzy byli abstynentami całkowitymi, w badanym środowisku sportowców istniały również grupy o znacznej liczebności, złożone z zawodników unikających spożywania określonych napojów alkoholowych. Badane środowisko charakteryzowało się większą liczbą całkowitych abstynentów, którzy nie spożywali w ogóle wódki bądź piwa. Wino było napojem preferowanym przez większość badanych zawodników.

Bac i wsp. (1974) przeprowadzali w roku szkolnym 1971/72 w Poznaniu badania ankietowe wśród studentów uczelni wyższych i pomaturalnych szkół medycznych. Badaniami objęto 775 osób, w tym 325 chłopców oraz 450 dziewcząt. Autorzy wysunęli hipotezę, iż uprawianie sportu powinno przeciwdziałać alkoholizowaniu się młodzieży.

Tymczasem badania wykazały, że wśród chłopców w grupie sportowców odsetek pijących był wyższy (53%) niż w grupie pozostałych (43%), natomiast wród dziewcząt zaobserwowano układ odwrotny, w grupie uprawiających sport piło 14%, a w grupie pozostałych aż 22%.

Kraśnik i wsp. (1978) prześledzili częstość oraz intensywność picia napojów alkoholowych w środowisku studenckim AWF w Poznaniu. Badaniami objęto 499 studentów w wieku od 18 do 26 lat. Alkohol w różnych postaciach spożywało 87%, a nie piło tylko 13% studentów. Z analizy przedstawionego materiału wynikało, że napoje alkoholowe wśród studentów spożywane były bardzo często. Mimo znajomości skutków działania alkoholu na organizm, studenci spożywali go doprowadzając się do stanu odurzenia alkoholowego.

Badaniem młodzieży ze środowiska sportowego zajęła się również Chilmon (1984), która przedstawiła wyniki badań dotyczących picia alkoholu wśród 100 zawodników sekcji lekkoatletycznej, koszykówki, siatkówki oraz piłki ręcznej klubu AZS-AWF Katowice.

Z badań wynikało, że największy procent zawodników spożywających alkohol był w sekcji siatkówki (48%). Najmniej alkoholu pili zawodnicy sekcji lekkoatletycznej.

Opinię o związku między sposobem spędzania czasu wolnego przez młodzież a częstotliwością picia alkoholu wyraziła Kustra (1986). Młodzież częściej pijąca jest bardziej ruchliwa i towarzyska. Chętniej przebywa poza domem w gronie kolegów, lubi rozrywki, uprawia sport lub turystykę.

Ochmański (1987) stwierdził, że spożycie alkoholu wśród młodzieży maleje w miarę aktywności społecznej, kulturalnej oraz sportowej.

Wódz i Czekaj (1988) przeprowadzili badania w środowisku młodzieży studiującej na Górnym Śląsku. Autorzy wykazali, że studenci Akademii Wychowania Fizycznego w Katowicach znaleźli się na jednym z dominujących miejsc pod względem ilości spożytego alkoholu.

Z innych prób określenia realizacji między konsumowaniem alkoholu i uprawianiem sportu należy wspomnieć również o badaniach studentów Łódzkiej Akademii Medycznej przeprowadzonej przez Borysewicz-Charzyńską i wsp. (1978).

Cel pracy

Głównym celem niniejszego artykułu będzie prześledzenie skali zjawiska spożywania napojów alkoholowych przez sportowców Krakowa.

Przystępując do badania założono, iż poziom picia alkoholu przez sportowców krakowskich nie odbiega od przeciętnego spożycia alkoholu w naszym społeczeństwie. Uznano jednak, iż są dyscypliny sportowe, w których zagrożenie alkoholowe jest szczególnie duże ze względu na charakter konkurencji, środowiska z którego wywodzą się sportowcy i ukształtowane tradycje. Do tych dyscyplin zaliczono piłkę nożną.

Rezultaty badań mogą zarówno wzbogacić wiedzę o zjawisku alkoholizowania się w środowisku sportowców, jak również stanowić podstawę wniosków wdrożeniowych.

Materiał i metody

Badaniami przeprowadzonymi w latach 1988 i 1989 objęto 244 sportowców oraz 33 trenerów. Badani sportowcy to przedstawiciele indywidualnych dyscyplin sportowych — lekkoatletyki oraz dyscyplin zespołowych — koszykówki, siatkówki i piłki nożnej. Przy doborze poszczególnych dyscyplin sportowych zakładano, iż rodzaj uprawianej dyscypliny sportowej może wywierać wpływ na rozmiary i strukturę picia alkoholu w badanym środowisku. Dobór sportowców wymienionych dyscyplin był więc celowy, badania oparto na zasadzie dobrowolności. Kierując się dalej założeniem, iż problem alkoholowy jest bardziej rozpowszechniony wród mężczyzn, zba-

dano sportowców płci męskiej, którzy wywodzili się z krakowskich klubów sportowych. Grupę badanych osób stanowili sportowcy w wieku od 18—24 lat.

Badania trenerów powyższych dyscyplin sportowych, stanowiące uzupełnienie badań zawodników, umożliwiły pełniejszą i lepszą interpretację uzyskanych wyników.

Zastosowano metodę badawczą typu sondażowego, opartą na ankietach własnej konstrukcji. Jedną — zawierającą 50 pytań przygotowano dla sportowców, a drugą — składającą się z 20 pytań — dla trenerów.

Ogólna charakterystyka badanych sportowców

Z 244 zbadanych sportowców 2/3 kontynuowało naukę przeważnie w szkołach wyższych. W grupie tej najwięcej było lekkoatletów. Wśród osób, które ukończyły szkołę połowa posiadała wykształcenie zasadnicze zawodowe.

Z przeprowadzonych badań wynika, że ponad połowa respondentów (59%) we wszystkich czterech dyscyplinach sportowych była pochodzenia robotniczego. Zdecydowaną przewagę miały osoby stanu wolnego. U badanych zauważono duże różnice w wieku rozpoczęcia uprawiania sportu. Wahał się on w granicach od 7 do 20 lat. Najwięcej zawodników zetknęło się po raz pierwszy ze sportem w wieku 10—13 lat.

Około 10% badanych podjęło czynne uprawianie sportu poniżej 10 roku życia.

Wyniki

Spożycie alkoholu w grupie badanych sportowców

1. Wiek zawodników rozpoczynających picie alkoholu

W kształtowaniu postaw młodzieży wobec spożycia alkoholu istotne znaczenie ma pierwszy z nim kontakt. Zetknięcie z nim często zależy od różnych okoliczności (namowa ze strony kolegów bądź członków rodziny, przypadkowe sięgnięcie po alkohol lub po prostu dla żartu), nie musi oczywiście oznaczać rozpoczęcia jego stałego spożywania. W badaniach wykazano, iż nadużywanie napojów alkoholowych oraz nieprzystosowanie społeczne z reguły poprzedzone były wczesnym początkiem picia alkoholu (Kołakowska-Przełomiec 1979, Zakrzewski 1977). Im wcześniej młody człowiek z nim się zetknie, tym większe jest jego zagrożenie pijaństwem i uzależnieniem od alkoholu. Dane dotyczące inicjacji alkoholowej badanych sportowców przedstawiono w tabeli 1.

Tabela 1. Wiek sportowców rozpoczynających picie napojów alkoholowych

Kiedy rozpoczął spożywanie alkoholu		Rodzaj dyscypliny sportowej				Razem
		lekka atletyka	siatkówka	koszykówka	piłka nożna	
w ogóle nie pije	L	4	–	4	5	13
	%	8,0	–	7,1	5,7	5,3
poniżej 14 lat	L	2	2	1	1	6
	%	4,0	3,9	1,8	1,2	2,5
14–15 lat	L	5	7	3	11	26
	%	10,0	13,7	5,4	12,7	10,6
16–17 lat	L	13	19	27	21	80
	%	26,0	37,3	48,2	24,1	32,8
18–20 lat	L	22	20	20	36	98
	%	44,0	39,2	35,7	41,4	40,2
powyżej 20 lat	L	4	3	1	13	21
	%	8,0	5,9	1,8	14,9	8,6
Razem	L	50	51	56	87	244
	%	100,0	100,0	100,0	100,0	100,0

W badaniach własnych wykazano, iż 40,2% respondentów rozpoczęło picie alkoholu w wieku 18—20 lat. Wskazuje to na dosyć późne rozpoczynanie spożywania alkoholu w stosunku do młodzieży nie uprawiającej sportu.

2. Częstotliwość i struktura spożywania alkoholu przez sportowców

Za wskaźnik rozmiarów picia napojów alkoholowych przyjęto częstotliwość, strukturę oraz przeciętną ilość wypijaną jednorazowo. Częstotliwość spożycia alkoholu przedstawiono w tabeli 2. Wród badanych zawodników dominowała grupa pijących sporadycznie, kilka razy w roku (48,8%). Około 1/3 badanych sportowców piła alkohol kilka razy w miesiącu.

Stwierdzono w dwóch przypadkach codzienne picie alkoholu przez zawodników siatkówki. Jest to zjawisko bardzo niepokojące, które może doprowadzić do wykształcenia się nałogu.

Napojem preferowanym przez większość badanych sportowców (56,2%) jest piwo. Wskazuje to na przenikanie do środowiska sportowego młodzieżowego modelu spożywania alkoholu przede wszystkim w postaci piwa. Model ten uzasadniony dość powszechnie uznawanym poglądem, iż piwo nie wywiera szkodliwego wpływu na organizm i psychikę sportowców, lecz może być źródłem podniesienia ich wydolności fizycznej. Sportowcy najczęściej (43,4%) pili piwo w ilości 1—2 butelki jednorazowo. Powyżej 5 butelek jednorazowo spożywało 21,3% badanych. W grupie tej najwięcej było piłkarzy i siatkarzy. Zawodnicy pijący wódkę najczęściej konsumowali

Tabela 2. Częstotliwość picia alkoholu przez sportowców

Częstotliwość picia alkoholu		Rodzaj dyscypliny sportowej				Razem
		lekka atketyka	siatkówka	koszykówka	piłka nożna	
w ogóle nie pije	L	4	–	4	5	13
	%	8,0	–	7,1	5,7	5,3
codziennie	L	–	2	–	–	2
	%	–	3,5	–	–	0,8
kilka razy w tygodniu	L	–	3	–	1	4
	%	–	5,9	–	1,2	1,6
raz w tygodniu	L	–	4	8	7	19
	%	–	7,8	14,3	8,0	7,8
kilka razy w miesiącu	L	15	13	21	30	79
	%	30,0	25,5	37,5	34,5	32,4
kilka razy w roku	L	31	25	21	42	119
	%	62,0	49,1	37,5	48,3	48,8
inne	L	–	4	2	2	8
	%	–	7,8	3,6	2,3	3,3
Razem	L	50	51	56	87	244
	%	100,0	100,0	100,0	100,0	100,0

ją jednorazowo w ilości do 0,2 l. W spożywaniu wina również wyłoniła się, wśród zawodników piłki nożnej i siatkówki, grupa pijących jednorazowo powyżej 1 butelki.

3. Motywy sięgania po alkohol przez badanych

Najczęstszymi okolicznościami spożywania alkoholu były pozasportowe kontakty towarzyskie (58,2%) oraz uroczystości rodzinne (20,5%). Dla połowy badanych głównym motywem spożywania alkoholu było uczczenie różnych uroczystości. Na drugim miejscu znajduje się picie alkoholu dla odprężenia. Inne motywy spożywania alkoholu, to picie dla dobrego samopoczucia, namowa ze strony towarzystwa, ze względu na smak alkoholu, aby zapomnieć o kłopotach, uczczić sukces sportowy czy też z uwagi na to, że piją inni.

Są to więc zarówno motywy o charakterze wewnętrznym, jak i zewnętrznym. Omówione zjawisko przedstawiono w tabeli 3.

Wśród środowisk wywierających wpływ na postawy młodzieży często wymienia się takie, jak np. środowisko pracy, nauki, kluby sportowe czy stadiony sportowe, gdzie kibice wbrew zakazom przynoszą i spożywają alkohol. Jednym ze środowisk szczególnie oddziaływającym na sportowców są kluby sportowe. Praca w nich nie powinna się ograniczać do

Tabela 3. Motywy spożywania alkoholu przez sportowców

Główny motyw spożywania alkoholu		Rodzaj dyscypliny sportowej				Razem	
		lekka atletyka	siatkówka	koszykówka	piłka nożna	L	%
w ogóle nie pije	L	4	–	4	5	13	5,3
	%	8,0	–	7,1	5,7		
dla uczczenia uroczystości	L	22	24	24	52	122	50,0
	%	44,0	47,0	42,8	59,8		
dla odprężenia	L	6	8	14	7	35	14,3
	%	12,0	15,7	25,0	8,1		
ponieważ inni piją	L	–	2	1	1	4	1,7
	%	–	3,9	1,8	1,2		
gdyż lubię smak alkoholu	L	2	6	2	1	11	4,5
	%	4,0	11,8	3,6	1,2		
dla dobrego samopoczucia	L	3	6	4	7	20	8,2
	%	6,0	11,8	7,1	8,1		
aby zapomnieć o kłopotach	L	1	–	2	3	6	2,5
	%	2,0	–	3,6	3,4		
sukces sportowy	L	1	–	2	3	6	2,5
	%	2,0	–	3,6	3,4		
namowa ze strony towarzystwa	L	5	5	2	5	17	7,0
	%	10,0	9,8	3,6	5,7		
inne	L	6	–	1	3	10	4,0
	%	12,0	–	1,8	3,4		
Razem	L	50	51	56	87	244	100,0
	%	100,0	100,0	100,0	100,0		

kształtowania sprawności fizycznej, ale również do formowania pożądanych społecznie postaw wobec zjawiska alkoholizmu.

Umożliwienie konsumpcji alkoholu (co potwierdziły badania) w tych środowiskach zaprzecza wyżej wymienionemu celowi, co więcej — kłóci się z zasadą profesjonalizacji sportu. Podobnie jak w innych środowiskach, tak i w klubach sportowych pije się alkohol z okazji imienin czy urodzin (ok. 60%). Następną okolicznością w klubie sportowym, sprzyjającą piciu napojów alkoholowych jest uczczenie sukcesu sportowego (potwierdza do 25,4% zawodników). Na pytanie, czy uczestnictwo w obozach sportowych stwarza okazję do spożywania napojów alkoholowych, 45,5% sportowców udzieliło odpowiedzi twierdzącej. Przyczyną spożywania alkoholu na obozach sportowych jest — według nich — niewłaściwie zorganizowany wolny czas oraz brak innych rozrywek.

Kolejny problem dotyczył spożywania alkoholu przed zawodami sportowymi. Wydawałoby się, że badani będą ukrywali ten fakt, jednak około

75% podało, iż spożywali alkohol w tym czasie, a bezpośrednio po zawodach uczyniło to aż 36% zawodników. Nasuwa się pytanie: czy było to podyktowane chęcią tzw. „odprężenia się", czy też przyjętym przez nich zwyczajem.

Następny problem polegał na ustaleniu związku poszczególnych dyscyplin sportowych z częstotliwością spożywania alkoholu. W opinii samych sportowców dyscypliną, która w największym stopniu stwarza okazję do picia alkoholu, jest piłka nożna. Na drugim miejscu badani wymienili boks, dalej siatkówkę i podnoszenie ciężarów.

Według większości badanych specyfika piłki nożnej związana jest z jej ogromną popularnością. Czołowi piłkarze są powszechnie znani, mają też na ogół wyższe od przeciętnych dochody, niestety nie zawsze w parze z ich talentem sportowym idzie dojrzałość społeczna i emocjonalna. Brak im też niekiedy odpowiednich wzorów stylu życia, stąd naśladują to, co wydaje się im normą w społeczeństwie. Sięganiu po alkohol sprzyjają też napięcia związane z widowiskiem sportowym, częste okresy zgrupowań itd.

Warto zauważyć, że sami piłkarze wysuwają swą dyscyplinę na pierwszy plan, co dowodzi, że mają świadomość tego faktu. Z drugiej strony wśród młodzieży panuje moda na tzw. „mocną głowę". Młodzi ludzie lubią sobie wzajemnie imponować własnymi możliwościami w zakresie spożycia alkoholu, które rzekomo nie powodują żadnych zewnętrznych konsekwencji. Musimy i o tym pamiętać interpretując otrzymane wyniki.

4. Poglądy sportowców na spożycie alkoholu

Sportowiec powinien mieć określoną postawę wobec spożywania alkoholu, widząc w tym fakcie poważne zagrożenie indywidualne i społeczne. 40,2% badanych wyraża opinię, że sportowiec nie może się nigdy upijać. Wśród badanych znalazły się jeszcze dwie grupy, z których jedna (14,3%) stoi na stanowisku, iż sportowiec może upić się wtedy, gdy ma uzasadnione powody, a druga (18%) wyraża pogląd, iż każdy zawodnik ma prawo upić się, gdy ma ochotę.

Na pytanie czy zgadzasz się z opinią, że sportowcy piją na ogół więcej alkoholu niż inne grupy społeczno-zawodowe, tylko nieliczni zawodnicy (7,4%) odpowiedzieli twierdząco.

Czy respondenci są przekonani o szkodliwości picia alkoholu? Wśród badanych 25,4% zawodników stoi na stanowisku, iż spożywanie napojów alkoholowych nie wywiera żadnego ujemnego wpływu, a 12% jest zdania, że alkohol wpływa ujemnie na kondycję fizyczną.

W badaniach zwrócono również uwagę na samoocenę spożycia alkoholu przez badanych. Około 70% zawodników wszystkich badanych dyscyplin sportowych ocenia to spożycie jako niższe od przeciętnego. Opinia ta jest zadowalająca. Nie chodzi oczywiście o spożycie alkoholu w ujęciu statys-

tycznym, w przeliczeniu na jednego mieszkańca kraju, ale o odczucia subiektywne badanych, wynikające ze wspomnianego porównania. Opinie o konsumpcji alkoholu wykazały znaczne zróżnicowanie w zależności od rodzaju uprawianej dyscypliny sportowej. Okazało się bowiem, iż 82% lekkoatletów ocenia spożywanie przez siebie napojów alkoholowych jako niższe od przeciętnego, a pozostali uznali go za równe przeciętnemu w Polsce. Opinia ta jest również korzystna i wydaje się być prawdziwą jeśli rozważymy poprzednie wyniki badań dotyczące zawodników tej konkurencji sportowej. Inaczej przedstawia się spożywanie alkoholu w grupie piłkarzy. Wśród nich 56% badanych ocenia picie przez siebie napojów alkoholowych jako niższe od przeciętnego, około 10% jako przeciętne, a w sporadycznych przypadkach lokuje go na poziomie wyższym od przeciętnego. Większość zawodników koszykówki — 70% ocenia spożycie przez siebie alkoholu jako niższe od przeciętnego, a pozostali jako przeciętne. Podobnie przedstawia się samoocena siatkarzy, z tym że tylko nieliczni stawiają siebie na poziomie wyższym od przeciętnego.

Badanym zaproponowano również, aby dokonali oceny zjawiska picia alkoholu w swoim zespole sportowym.

Ponad połowa sportowców (53%) uważa, iż spożycie alkoholu w ich zespołach sportowych jest niższe od przeciętnego, niespełna połowa ankietowanych (45%) — jako przeciętne, a nieliczni (2%) — jako wyższe od przeciętnego.

5. Abstynencja sportowców w opinii badanych

Wród 244 przebadanych sportowców lekkiej atletyki, siatkówki, koszykówki oraz piłki nożnej stwierdzono 13 abstynentów, co stanowi 5,3% ogółu badanych. Abstynenci — to głównie zawodnicy lekkoatletyki. Większość sportowców — abstynentów wywodziła się z klubów I-ligowych „Wisły" i „Hutnika", nie sądzę jednak by fakt przynależności klubowej miał w tym wypadku większe znaczenie.

Zachowanie człowieka jest wypadkową wielu motywów wynikających zarówno z jego doświadczeń rodzinnych, przyjętej hierarchii, wartości, uświadomionych celów życiowych, jak i atmosfery stworzonej przez trenera bądź zespół sportowy. Jak już wspomniałam pewne znaczenie ma również typ uprawianej dyscypliny.

6. Spożywanie alkoholu przez zawodników w odczuciu trenerów

Informacje dotyczące spożycia alkoholu przez zawodników skonfrontowano z danymi na ten temat od trenerów. Ankietę przeprowadzono wśród 33 respondentów. Jak oceniają trenerzy swoich zawodników? Wydaje się, iż ich opinie w istotny sposób uzupełniają informacje podane przez zawodników. Według trenerów dominującym motywem spożycia alkoholu jest

motyw hedonistyczny, a więc picie dla poprawienia nastroju czy też dla lepszej zabawy. Inne motywy to wpływ: środowiska pozasportowego, picie ze względów towarzyskich, aby nie różnić się od innych, częste wyjazdy oraz brak innych zainteresowań.

Niepokojącym zjawiskiem jest spożywanie alkoholu przez sportowców na terenie obiektów sportowych. Zdaniem ponad połowy badanych trenerów imieniny czy też urodziny bywają najczęstszymi okazjami do spożywania alkoholu w klubach sportowych. Opinia ta wydaje się być prawdziwą, gdyż podobne stanowisko zajęli również sportowcy. Innymi okolicznościami sprzyjającymi spożywaniu alkoholu w klubach sportowych było uczczenie zwycięstw i sukcesów sportowych, jak również szukanie pocieszenia w wypadku porażek. Trenerzy (40%) stwierdzili, że uprawianie sportu nie wywiera wpływu na spożycie alkoholu przez sportowców, a nieliczni (6%) podali, iż niektórzy zawodnicy przestali pić właśnie w związku z uprawianiem sportu. Według opinii trenerów najczęstszymi przyczynami picia alkoholu na obozach były: nadmiar wolnego czasu, zła organizacja zajęć, spotkania koleżeńskie połączone ze spożyciem alkoholu oraz zbyt słaba dyscyplina.

Jaki jest stosunek trenerów do picia alkoholu przez sportowców? Według większości badanych (około 90%) sportowiec nie powinien się nigdy upijać. A jak oceniają trenerzy wpływ picia przez sportowców na ich wynik sportowy? Ponad połowa badanych (57%) uważa, że picie alkoholu w przeciętnych ilościach zdecydowanie negatywnie wpływa na wynik sportowy. Prawie połowa ankietowanych (48%) spotkała się w swej pracy z problemem alkoholowym wśród swych podopiecznych. To również świadczy o zakresie opisywanego zjawiska.

W każdej dyscyplinie trenerzy spotykają się z zawodnikami w stosunku do których mogą mieć zastrzeżenia związane z piciem alkoholu. Jednakże biorąc pod uwagę przeciętny poziom spożycia alkoholu w naszym społeczeństwie trenerzy oceniają, iż analogiczna przeciętna w środowisku sportowym jest niższa. Jest to oczywiście subiektywne odczucie trenerów, daje jednak pewien pogląd na zagadnienie. Według opinii trenerów dyscypliną wiodącą w spożyciu alkoholu jest piłka nożna. Podobne wyniki dotyczące tego problemu uzyskano od sportowców.

Dyskusja

Uzyskane wyniki badań, dotyczące spożywania alkoholu wśród sportowców Krakowa, nie są w pełni zgodne z wynikami innych autorów.

Dominującym motywem picia alkoholu przez zawodników — w opinii trenerów — była dobra zabawa. Sportowcy zaś uważali, że spożywanie alkoholu było powodowane uroczystościami rodzinnymi.

W przypadku badanej młodzieży z różnych środowisk społecznych w latach osiemdziesiątych uroczystości rodzinne stanowiły — podobnie jak w badaniach sportowców — najczęstszą okazję do picia alkoholu (Bielewicz i Sierosławski 1986).

Wysocki i Otręba (1980) stwierdzili, iż motywem picia alkoholu przez studentów WSP w Olsztynie była także zabawa. W badaniach Święcickiego (1975), dotyczących młodzieży szkolnej z Warszawy, dominowały powody społeczne, a wśród nich głównie element zabawowy. Główną przyczyną picia alkoholu przez studentów AWF w Poznaniu były spotkania towarzyskie oraz uroczystości środowiskowe i rodzinne (Kraśnik i wsp. 1978).

Według Nawrockiej (1966, 1967) okolicznościami najczęściej aktualnie sprzyjającymi spożyciu napojów alkoholowych były pozasportowe kontakty towarzyskie i uroczystości rodzinne. Napojem preferowanym przez większość zawodników w badaniach autorki było wino, natomiast w badaniach własnych — piwo.

Podobne wyniki badań uzyskali Wódz i Czekaj (1988). Według nich piwo było najczęściej spożywanym napojem przez studentów AWF.

Z analizy danych liczbowych — zawartych w opracowaniach Nawrockiej (1966, 1967) — wynika, że największa liczba abstynentów jest wśród sportowców uprawiających lekką atletykę oraz narciarstwo. W grupie o nieco niższej liczbie abstynentów znaleźli się zawodnicy piłki nożnej. Wśród sportowców piłki siatkowej w ogóle nie spotkano abstynentów.

Analiza porównawcza wyników badań własnych z wynikami uzyskanymi przez Nawrocką wykazały, że najwyższy odsetek abstynentów znajduje się wśród zawodników lekkiej atletyki.

W badaniach własnych inicjacja alkoholowa wśród sportowców u większości przypadała na wiek od 18 do 20 lat. W badaniach ogólnopolskich z 1984 roku ustalono, że w populacji ogólnopolskiej próbowało alkoholu w okresie szkoły podstawowej około 14%, a w okresie szkoły ponadpodstawowej 50% badanych.

Badana młodzież z różnych środowisk społecznych Warszawy zapoczątkowywała picie alkoholu znacznie wcześniej. W wieku do 15 lat próbowało alkoholu 47—66% młodych mężczyzn.

Hipoteza zakładająca, że spożycie alkoholu wśród sportowców nie odbiega od przeciętnego w społeczeństwie, znalazła potwierdzenie w uzyskanych wynikach. Złożyły się na to między innymi odpowiedzi zawodników i trenerów. Na hipotezę tę składa się również późna inicjacja alkoholowa sportowców, która przypada na wiek od 18 do 20 roku życia. W sportach indywidualnych, jak lekka atletyka, problem picia alkoholu nie wysuwa się na pierwszy plan. Jest to dyscyplina, w której każdy zawodnik pracuje na własny rachunek i indywidualnie odpowiada za swoje wyniki. Inaczej przedstawia się zagadnienie spożywania alkoholu w dyscyplinach zespoło-

wych. Rezultaty pracy rozłożone są na całą drużynę, w związku z czym jest mniejsza odpowiedzialność indywidualna. Na podstawie badań można stwierdzić, iż zawodnicy piłki nożnej są grupą najbardziej zagrożoną problemem alkoholowym. Do tej grupy można zaliczyć również zawodników siatkówki. Jakie więc czynniki są przyczynami alkoholizowania się badanych? Będą to czynniki endogenne, a więc takie, które tkwią w samej jednostce, oraz czynniki egzogenne, wynikające ze szkodliwych wpływów środowiska.

Okoliczności uprawiania sportu często dostarczają wielu stresów oraz rozczarowań. Zawodnicy piłki nożnej są zazwyczaj obciążeni fizycznie, dlatego też częściej sięgają po alkohol, który staje się dla nich — jak można sądzić — środkiem terapeutycznym bądź innego rodzaju antidotum w zwalczaniu zmęczenia fizycznego i psychicznego. Bywają w sporcie sytuacje (obozy, wyjazdy) stwarzające możliwości częstszej konsumpcji alkoholowej. Ale nie dzieje się to tylko w grupie sportowców. Inne grupy społeczno-zawodowe, przebywające np. na wczasach, często hołdują podobnym zajęciom. Wczasowicze obok czasu poświęconego na spacery, czytanie, wiele godzin spędzają w kawiarni, restauracji czy piwiarni. Jednym z typów aktywności kulturalno-rozrywkowej osób wypoczywających na wczasach jest typ zabawowo-towarzyski, który sprzyja wzrostowi spożycia alkoholu wśród odpoczywających. Podobny typ aktywności kulturalno-rozrywkowej występuje u sportowców przebywających na obozach czy innych wyjazdach. Charakteryzuje się on częstym uczestniczeniem w różnych spotkaniach towarzyskich (z reguły przy kawie i winie), przebywaniem w restauracjach oraz barach przy konsumpcji piwa.

Częste zamieszczanie w czasopismach artykułów dotyczących nadużywania alkoholu przez piłkarzy (co wykazała analiza prasy) może również świadczyć o tym, iż problem alkoholowy istnieje i należy temu przeciwdziałać.

Wnioski wdrożeniowe

Przedstawione w pracy wyniki badań dotyczące spożywania alkoholu przez sportowców pozwalają na sformułowanie wniosków, które mogą być wykorzystane w działalności wychowawczo-sportowej przez trenerów i działaczy sportowych.

Wnioski dotyczyć będą:

— niskiego poziomu świadomości szkodliwości alkoholu,
— zmiany postaw zawodników wobec spożywania alkoholu,
— kształtowania nowego stylu picia,
— kształtowania wzorów abstynenckich,

— rozplanowania czasu wolnego na obozach czy zgrupowaniach sportowych.

Jednym z istotnych czynników gwarantujących skuteczność akcji przeciwalkoholowej jest utrwalenie w świadomości zawodników, jak również w świadomości ich sportowego oraz pozasportowego otoczenia, trwałych przekonań o szczególnej szkodliwości spożywania alkoholu przez ludzi, których działalność charakteryzuje się wzmożonym napięciem psychicznym oraz intensywnością wysiłków fizycznych. Do świadomości sportowców winna dotrzeć prosta i znana od dawna prawda, że alkohol jest niczym jak trucizną zakłócającą funkcję ośrodkowego układu nerwowego.

Planując profilaktykę alkoholową należy poznać sytuację pod tym względem, czyli opracować trafną diagnozę faktycznego zagrożenia sportowców ze strony alkoholu, w zakresie poziomu nadużywania i motywów, wzorów picia, struktury, częstotliwości spożywania, a także osobistych uwarunkowań. Charakter i intensywność propagandy przeciwalkoholowej powinny być uzależnione od poziomu oraz form spożycia napojów alkoholowych w danej dyscyplinie sportowej. Aby zapobiec nawykowi picia alkoholu oraz szerzeniu się plagi pijaństwa, należy dokonać istotnych przemian w świadomości sportowców i całego społeczeństwa.

Konieczne jest powszechne zrozumienie groźby wynikającej ze spożywania napojów alkoholowych.

Działalność wychowawcza trenerów, działaczy sportowych musi zmierzać do przekształcenia wzorów spożywania napojów alkoholowych. W toku rozważań wyłania się pytanie podstawowe, jakie podjąć działania wychowawcze, aby skutecznie propagować abstynencję i postawy proalkoholowe wśród młodzieży uprawiającej sport?

Na pierwszym miejscu należy postawić oddziaływanie poprzez wzorce osobowe. Przykład zawodnika zachowującego się nienagannie zarówno w życiu sportowym, jak i życiu codziennym odgrywa istotną rolę. W tym przypadku nieodzowne jest informowanie o wysokiej korelacji między abstynencją a wynikami sportowymi, jak też we wszystkich dziedzinach życia. Można również — dla uzyskania kontrastowego tła — wykorzystać znane przykłady podawane przez publicystów, ukazujące „skończonych" — za sprawą alkoholu — sportowych mistrzów krajowych i medalistów olimpijskich, jak również wykorzystać wzorce wybitnych sportowców — abstynentów.

Zawodnicy winni propagować bezalkoholowy styl życia, jako naczelną normę sportowca. Taki styl życia uzewnętrzni się nie tylko wówczas, gdy sportowcy będą optować za abstynencją ale, również wtedy, kiedy te wartości staną się swego rodzaju modą. Bardzo niepokojące są wypowiedzi badanych sportowców. Jeden z zawodników koszykówki pisze: „Często byłem szykanowany przez to, że nie piję". Trenerzy, wychowawcy, działa-

cze sportowi obok rodziny mają największy wpływ na kształtowanie postawy i zachowania sportowców.

Dając własny przykład i uświadamiając swoich podopiecznych o szkodliwości alkoholu mogą skutecznie i z korzyścią dla sportu realizować zadania wychowania w trzeźwości.

W klubach sportowych okazjami do picia alkoholu są:

mecze, początek i zakończenie sezonu, porażka, sukces, zgrupowania, imieniny, urodziny itp. W ramach działalności sportowo-wychowawczej pracy klubów powinny one krzewić zasady trzeźwości w życiu codziennym, a również w czasie wszelkich uroczystości.

Specyficznym symptomem poziomu rozpowszechniania używania i nadużywania napojów alkoholowych wśród sportowców są przypadki zbiorowego picia alkoholu przez sportowców np. w czasie obozów, zgrupowań itp. Pijaństwo bywa często skutkiem prymitywizmu i ubóstwa spędzania czasu wolnego, dlatego trzeba pamiętać o wzbogaceniu użytkowania czasu wolnego oraz dawać możliwość jego wyboru. Należy stworzyć optymalne możliwości — racjonalnego wykorzystania przez sportowców czasu wolnego na obozach, wyjazdach, zgrupowaniach sportowych oraz aktywizować życie kulturalno-rozrywkowe.

Przedstawione wnioski powinny stanowić punkt wyjścia formułowania postulatów natury wychowawczej oraz organizacyjnej, mających na celu podjęcie w środowisku sportowym szeroko zakrojonej akcji przeciwalkoholowej, zapobiegającej rozpowszechnianiu się problemu alkoholowego w środowisku sportowym.

Piśmiennictwo

Bac J., Bartkowiak Z., Jankowiak A., Łuczak L. 1974. *Z badań nad spożyciem alkoholu przez młodzież.* Wychowanie Fizyczne i Higiena Szkolna, nr 6.

Bielewicz A., Sierosławski J. 1986. *Alkohol a młodzież.* Instytut Psychiatrii i Neurologii, Warszawa (maszynopis).

Borysewicz-Charzyńska K., Duszyk S., Gruszczyński W. 1978. *Uprawianie sportu a używanie alkoholu i innych środków uzależniających wśród studentów AM w Łodzi.* (W:) *I Sympozjum nt. Epidemiologia palenia papierosów, stosowania używek oraz toksykologii (lekomanii) wśród młodzieży i sportowców.* Praca zbiorowa. Seria Monografie, AWF, Poznań, nr 5.

Chilmon G. 1984. *Nałogi i lekomania wśród studentów uczelni wychowania fizycznego.* AWF, Katowice (maszynopis pracy magisterskiej).

Kraśnik W., Wasilewska-Hładka S., Helwich K. 1978. *Zagadnienia spożywania napojów alkoholowych przez studentów AWF w Poznaniu.* (W:) *I Sympozjum nt. Epidemiologia palenia papierosów, stosowania używek oraz toksykologii (lekomanii) wśród młodzieży i sportowców.* Praca zbiorowa. Seria Monografie, AWF, Poznań, nr 5.

Kołakowska-Przełomiec M. 1979. *Społeczne uwarunkowania alkoholizowania się nieletnich.* Ossolineum, Wrocław.

Kustra K. 1986. *Alkoholizowanie się dzieci i młodzieży*. Społeczny Komitet Przeciwalkoholowy, Warszawa.

Nawrocka W. 1966. *Społeczna oraz psychologiczna problematyka spożycia napojów alkoholowych w środowisku polskich sportowców kwalifikowanych*. Zarząd Główny — Społeczny Komitet Przeciwalkoholowy, Warszawa.

Nawrocka W. 1967. *Spożycie napojów alkoholowych w środowisku polskich sportowców*. Problemy Alkoholizmu, nr 1.

Ochmański M. 1987. *Losy młodzieży z rodzin alkoholiczych i jej charakterystyka psychospołeczna*. Społeczny Komitet Przeciwalkoholowy, Ciechanów.

Święcicki A. 1975. *Niektóre problemy alkoholizmu wśród młodzieży*. (W:) *Wybrane zagadnienia patologii społecznej*. Pod red. M. Jarosza. GUS, Warszawa.

Wódz I., Czekaj K. 1988. *Alkohol w życiu młodzieży studiującej*. Centrum Badań Problemów Młodzieży, Warszawa.

Wysocki W., Otręba T. 1990. *Picie alkoholu i używanie środków odurzających przez studentów WSP w Olsztynie*. Problemy Alkoholizmu, nr 3.

Zakrzewski P. 1977. *Losy życiowe i przestępczość młodych alkoholików*. Ossolineum, Warszawa.

Some Problems of Drinking Alcohol by Sportsmen

Summary

The main purpose of this paper was to investigate the extent of drinking alcohol by the Cracovian sportsmen. It was assumed that sportsmen's alcohol consumption was close to the average alcohol consumption in the society. Yet, there are games in which the alcoholic imminence is special. Football has been included in these games.

244 sportsmen practising athletics, basket-ball, volley-ball, and football were examined. The men aged between 18 and 24 from the Cracow sports clubs were the subjects for investigation. In order to complete the data connected with drinking alcohol by the sportsmen, also 33 coaches for the sports mentioned-above were examined. The research works were carried out between 1988 and 1989.

The fundamental investigation method was the sounding based on the specially constructed questionnaire.

The results of these investigations prove the existence of alcoholic problem mainly in team games. According to the opinions of sportsmen as well as of their coaches, football is the sports game which, to the greatest extent, creates the occasions to drink alcohol.

Some suggestions concerned planning free time on sports camps and creating the abstinence models have been formed. The low level of awareness of alcohol noxiousness upon physical efficiency has been noticed.

PRACE Z ZAKRESU TEORII WYCHOWANIA FIZYCZNEGO I SPORTU

AKADEMIA WYCHOWANIA FIZYCZNEGO W KRAKOWIE
ROCZNIK NAUKOWY T. XXVII, 1994

Kazimierz Chojnacki *

Rozwój techniki i metodyki nauczania narciarstwa na podstawie Kongresów INTERSKI w latach 1951—1993

Wstęp

Uprawianie narciarstwa, z racji swego osadzenia w tradycjach skandynawskich i alpejskich oraz wiążącej się z tym jego wielkiej popularności, uzyskuje obecnie, obok kulturotwórczego charakteru, wymiar niemal filozoficzny. Chodzi tutaj nie tylko o skalę zjawiska, jako swoistego fenomenu XX w., ale także o dynamikę rozwoju jego różnych form, zaspokajających rozmaite potrzeby człowieka i służących wielu celom. W obecnej dobie coraz bardziej wysuwa się na czoło potrzeba uprawiania radsnego, naturalnego narciarstwa, przyswajanego również w sposób ułatwiający spontaniczne, niewymuszone kontakty z przyrodą, dokonywane za pomocą stosowanego sprzętu, w wydaniu rekreacyjno-zabawowym. Narciarstwo niesie za sobą tak potężny ładunek oddziaływań na otoczenie, że wykorzystywanie w jego nauczaniu metod wzorowanych na tradycyjnej szkole wielokrotnego powtarzania sekwencji ruchowych może prowadzić do zubożenia jego walorów i częstokroć do zniechęcenia monotonią i schematyzmem realizowanych zadań.

Tymczasem nowoczesne nauczanie opiera się na wielkiej różnorodności propozycji dostosowywanych do indywidualnych możliwości percepcyjno-motorycznych, pozwalających na wyłonienie struktur czynnościowych odpowiadających danemu uczniowi. Najistotniejsze są jednak przy tym predyspozycje psycho-ruchowe oraz pozytywne nastawienie do wykonywanych czynności, wynikające z autentycznego zainteresowania i rozbudzonej potrzeby. Era nauki realizowanej w ścisłej formie przemija nieubłaganie, będąc już przeżytkiem w USA, Kanadzie, Japonii i krajach Europy Zachodniej, lecz u nas ciągle znajduje się w rozkwicie.

* Katedra Sportów Zimowych AWF w Krakowie

Polubić narciarstwo jest łatwo, pod warunkiem dotarcia do odpowiedniego człowieka, który potrafi w ineresujący sposób przedstawić piękno gór, oswoić z otoczeniem i zachęcić do ponawiania prób utrzymania równowagi w czasie jazdy, przy okazji organizowania przemyślnych zabaw i atrakcyjnych form rywalizacji. Zbyt ambitni i pewni siebie, a nieświadomi instruktorzy mogą również obrzydzić ten piękny sport swą arogancją, bezdusznością i rutyną oraz brakiem talentu pedagogicznego, bądź też lenistwem i chęcią osiągnięcia możliwie szybko łatwego zysku. Nie istnieją bowiem u nas kryteria oceny instruktorów na podstawie informacji zwrotnej uzyskiwanej od uczniów, poza oczywiście czynionymi postępami w nauczaniu. Nastawienie psychiczne bywa najczęściej kluczem do opanowania i optymalizacji złożonych zadań ruchowych, a środki służące komunikacji z uczniami nie mogą ograniczać się do schematycznych, zdawkowych formułek odnoszących się do wąskiego technicznego praktycyzmu i wypowiadanych czasem, jak zaklęcia, w sposób zupełnie niezrozumiały.

Nauczanie narciarstwa bez wyeksponowania wartości estetycznych krajobrazu i profilaktycznego oddziaływania klimatu, pozbawione radości wspólnej zabawy i sympatycznych kontaktów międzyludzkich, może być przykrym odrabianiem „pańszczyzny", porzucanej bez żalu przy pierwszej kazji dla prymitywnego rytuału rozrywek młodzieżowej subkultury.

Od czterdziestu lat zdobycze w dziedzinie techniki i metodyki omawiane są przez najbardziej autorytatywne forum, jakim są niewątpliwie Kongresy INTERSKI, mimo pewnego akademizmu, a czasami wręcz konserwatywnego podejścia protagonistów reprezentujących na tym międzynarodowym spotkaniu instruktorów swe narodowe szkoły.

Kongresy nie stanowią awangardy, gdyż preferują już wypróbowane, zweryfikowane i zbadane wszechstronnie metody nauczania oraz prezentują najpoważniejsze drogi poszukiwań, oparte na ogólnie przyjętych kanonach wiedzy, dotyczącej całokształtu zagadnienia uczenia się i nauczania narciarstwa. Właśnie dzięki Kongresom mamy wgląd w dynamikę przemian i ewoluowanie systemów szkoleniowych, opartych na zasadach popularyzacji narciarstwa z pobudek komercyjnych, lecz także autotelicznych.

Przede wszystkim zarysował się i wykrystalizował podział na nauczanie oparte o stosowną metodykę i technikę jazdy, przy wyodrębnieniu narciarstwa podstawowego i zaawansowanego dorosłych, nauczania dzieci, rehabilitacji narciarskiej niepełnosprawnych, wreszcie treningu sportowego. Każdy z wymienionych działów wymaga odpowiedniego podejścia przez wyspecjalizowanego instruktora, fachowej wiedzy i znajomości nieszablonowych, różnorakich wariantów prowadzenia zajęć w odpowiednich warunkach. Pamiętamy przy tym, że wszelkie formy przymusu mają zwykle odwrotny skutek, zniechęcając do dalszych ćwiczeń.

Nauczyciel przyjacielski, opiekuńczy, miły, a nade wszystko kompetentny i wzbudzający zaufanie, może liczyć na dobrą współpracę, wynikającą z emocjonalnego zaangażowania uczniów oraz ich autentycznego pragnienia, aby się na nich nie zawiódł. Zatem z dziećmi się nie trenuje, tylko bawi nawet w formie współzawodnictwa, przy czym nie może być przegranych, co prowadzi do stresów i załamań, a tylko wygrani, mimo gradacji rankingowej. Po prostu nie można dopuszczać, aby już na wstępie ułamki sekund decydowały o zwycięstwie lub porażce aby hołubiło się tylko zwycięzców, czyli właściwie nieliczne jednostki, a pogardzało całą resztą, okazując jej lekceważenie. Szacunek dla godności najsłabszych chroni ich przed ośmieszeniem, niską samooceną i w efekcie przed odwróceniem od sportu dla szukania kompensacji np. w agresji czy pocieszaniu się użyciem środków odużających. Dobre nastawienie psychiczne, to połowa sukcesu, o to powinno się dbać przede wszystkim nie okazując swej wyższości, a służąc pomocą. Wspomaga te działania interakcja międzyosobnicza jako ciąg sprzężeń zwrotnych, związanych z życzliwą analizą trudności technicznych i próbami wspólnej korekty przez samych uczniów. Rolą instruktora jest czuwanie nad całością procesu dydaktycznego, w aspekcie jego poprawności, dlatego on również poprawia, lecz tylko w sposób pozytywny, nie uwypuklając błędów, za to często chwaląc postępy, zwłaszcza osobników o słabej psychice, bojaźliwych i nieśmiałych.

Dobór jednorodnych grup stanowi kluczowy warunek dobrych efektów szkolenia. Jednym z kryteriów jest tutaj wiek biologiczny, ale liczą się także zdolności percepcyjne i stopień koordynacji nerwowo-mięśniowej. Nauczanie grupy, w której znajduje się kilkoro dzieci w różnym wieku i kilka osób dorosłych o różnym poziomie sprawności, świadczy o zupełnym niezrozumieniu bądź nieznajomości zasad pedagogiki, całkowicie dyskwalifikując instruktora. Osobny problem stanowią osobnicy nie mający najmniejszych kwalifikacji dydaktycznych, za to dużo tupetu i hałaśliwie zwracający na siebie uwagę oraz deprecjonujący innych instruktorów, w imię fałszywie pojętej konkurencji, polegającej na podrywaniu zaufania i autorytetu. Bezpardonowa walka o klienta winna być zahamowana przez ingerencję władz związkowych, konstruujących system eliminujący kandydatów o niskim poziomie etycznym, jak również przez władze komunalne i skarbowe, ograniczające prawo szkolenia pseudoinstruktorom zadufanym w swe umiejętności, a wyrządzającym wiele zła swą ignorancją i pogardą dla wszystkich norm, przepisów i prawa. Trzeba zdać sobie wreszcie sprawę, że aby zostać profesjonalistą, nie wystarczy ukończenie jednego czy dwu kursów szkoleniowych i żerowanie na łatwowierności naiwnych, bez informacji jakie efekty mogą być uzyskane po założonym okresie nauki w danych warunkach. Credo dzisiejszego nauczania narciarstwa stanowi hasłowo ujęta triada: bezpieczeństwo — organizacja — technika, w tej właśnie hierar-

chicznej kolejności współzależnych ze sobą cech. Na wyższym etapie dochodzi jeszcze propozycja powrotu do natury, od wyrównanych jak stół stoków-boisk, często sztucznie utwardzonych, z siecią wyciągów natarczywie wdzierających się w krajobraz gór. Pierwiastki filozofii i ekologii narciarstwa, opartego na integracji z całą biocenozą i podporządkowaniu się prawom przyrody w miejsce niefrasobliwego ich łamania, mogą doprowadzić do przywrócenia równowagi i harmonii pomiędzy człowiekiem — panem stworzenia a środowiskiem degradowanym bezmyślnie w imię poszukiwania sztucznych ułatwień. Wymaga to jednak poziomu świadomości identyfikującej zagadnienia uwarunkowań bytu i możliwości penetracji zjawisk i zdarzeń, osadzonych w kanonach etyki i estetyki obszaru kultury fizycznej, w holistycznym ujęciu wartości traktujących niepodzielnie człowieka związanego ze swym otoczeniem.

Ten punkt widzenia stał się domeną japońskich narciarzy, nie próbujących oddzielać somy od psyche, lecz znajdujących w ich wzajemnym przenikaniu duże możliwości indywidualizacji procesu szkoleniowego, prowadzącego do uzyskiwania świetnych rezultatów. Odkąd odnaleźli swą tożsamość, wyzwalając się spod wpływu Austrii, wyróżniają się w świecie imponując zdecydowanie naturalnym, zdrowym podejściem do nauczania narciarstwa, ujmując jego metodologię jako porównywalną z podejściem Skandynawów do swego narodowego sportu, prezentowanego w wydaniu klasycznym. Umiejętność pięknego różnienia się jest zapewne trwalszą zdobyczą niż uniformizacja metod i stylów w nauce jazdy.

40 lat Międzynarodowych Kongresów Nauczania Narciarstwa

Żywiołowy rozwój techniki, związany z wynajdywaniem nowych technologii produkcji sprzętu, nie pozostaje bez wpływu na styl jazdy wspomagając nauczanie, które znajduje coraz więcej zwolenników. Poszczególne szkoły narciarskie państw alpejskich od lat rywalizowały z sobą demonstrując coraz to nowe sposoby jazdy, reklamowane przez czołowych demonstratorów jako najbardziej skuteczne i prawidłowe. Początkowo nie było mowy o jakichkolwiek badaniach naukowych, analizujących biomechaniczne, fizjologiczne i psychologiczne uwarunkowania jazdy na nartach, nie mówiąc już o uwzględnianiu ograniczeń środowiskowych czy materialnych. Praktyka znacznie wyprzedzała teorię bazując na modelowych wzorcach mistrzów, przyjmowanych bezkrytycznie do naśladownictwa, gdyż nauki o kulturze fizycznej dopiero powstawały i nie traktowano sportu tak serio, jak obecnie. Uporządkowaniu tego niekorzystnego zjawiska miały służyć Międzynarodowe Kongresy Nauczania, organizowane przez Międzynarodowy Związek Nauczycieli Narciarstwa, a mające stanowić forum wymiany

doświadczeń dla najwyższych autorytetów, reprezentujących poszczególne związki i szkoły narciarskie.

I Kongres odbył się w Austrii (Zürs) w 1951 roku, z udziałem przedstawicieli 8 państw, w tym — co godne podkreślenia — USA i Kanady. Gospodarze przygotowali zespołowo narodową szkołę jazdy, która odbiegała od obowiązujących ówcześnie kanonów techniki rotacyjnej, co spotkało się z ostrą krytyką i sprzeciwem pozostałych ekip. Trzeba pamiętać, że tradycyjne wzory rotacji tułowiem były zakorzenione głęboko, w związku z sukcesami Emila Allaisa, który jeszcze przed II wojną światową polecał stosowanie techniki wychyleniowo-rotacyjnej, uzyskując wielu naśladowców. Prezentowana przez grupę prof. Stefana Kruckenhausera nowa technika jazdy w układzie kontrrotacyjnym nie opierała się na autorytecie ani na sukcesach jej twórcy, lecz na przemyśleniach i sugestiach niezgodnych w praktyce ani z estetyką, ani mechaniką ruchu, do której byli już przyzwyczajeni przedstawiciele szkół. Stąd sprzeciwy i niechęć do wprowadzania nowych wzorów, wynikające z bariery psychicznej narciarskich tradycjonalistów. Takie podejście, charakteryzujące się nieufnością do wszelkich poczynań innowacyjnych, trwa poniekąd do dziś, gdyż nauczanie nowych struktur ruchowych wzbudza instynktowną niechęć zwolenników starego porządku, wytrącając ich ze stanu samozadowolenia. Akademizm zawsze był przeciwnikiem awangardy, a wyprzedzanie historii nie ułatwiało życia pionierom tych form. Prof. Kruckenhauser nie poddawał się łatwo i osiągnął w końcu akceptację skrętu równoległego, jako ewolucji finalnej, docelowej w planie nauczania, oraz wprowadził zasady elementarnej metodyki. Polegała ona na nauczaniu najpierw elementów płużnych, następnie oporowych i wreszcie równoległych, co zresztą przetrwało, z niewielkimi odmianami, do dziś.

II Kongres został zorganizowany w Szwajcarii (Davos) w 1953 roku. Gospodarze zaprezentowali program z udziałem dużej grupy uczniów jako przykład programu szkolnego nauczania narciarstwa w naturalnej, podstawowej formie. Ekspansja Austriaków trwała nadal. Powołując się na tradycje wczesnych lat trzydziestych, kiedy to championem tras był ich rodak, Anton Seelos, propagowali dalej układ kontrrotacyjny, wykorzystywany przy łukach łączonych o krótkim promieniu, tj. skrętach wertikalowych, czyli po prostu śmigach. Ich propozycje, ujęte tyleż hasłowo co enigmatycznie w technice „gry nóg", spotykały się jeszcze z ostrzejszym oporem niż poprzednio. Zarzucono im kontrowersyjne podejście, preferujące ich „narodowy" styl, i nie szczędzono wielu gorzkich słów krytyki. Wszystko dlatego, iż nie promowały ich jakieś znaczące sukcesy sportowe, a okrzepłe już szkoły innych krajów broniły się przed obcymi naleciałościami, mimo świadomości doniosłej roli, jaką w historii narciarstwa odegrali Austriacy. Jednak i tym razem zbytnie nowatorstwo nie przypadło do gustu tradycjonalistom, nieskorym do innowacji i zmian.

III Kongres odbył się we Francji (Val d'Isere) w 1955 roku oddając sprawiedliwość austriackiej szkole, którą reprezentował uparty prof. Kruckenhauser. Demonstrowanie nauczania śmigu poprzedzono pokazem metodycznym oraz informacjami o mechanice tego skrętu i jego zastosowaniu. Wyjaśnienie zasad impulsu skrętnego, wywoływanego obrotowym ruchem bioder, przy równomiernym obciążaniu obu nart, uznano za przekonujące. Imponowała również swoboda jazdy demonstratorów po stromych stokach, wzdłuż linii spadku, i płynne pokonywanie wertikali, jako figur slalomowych. Śmig stał się docelowym elementem w programach szkolenia zarówno w wersji hamującej, jak przyspieszającej, zyskując uznanie dawnych oponentów. Nie znaczy to naturalnie, że akceptacja była powszechna, gdyż technika kontrrotacyjna w dalszym ciągu nie była uznawana przez zwolenników rotacji tułowia, głównie francuskiej proweniencji, lecz także przedstawicieli Francji i Włoch.

Wytworzyły się zatem dwa silne obozy, reprezentowane przez narodowe szkoły, preferujące technikę kontrrotacyjną, zwaną austriacką i rotacyjną, czyli francuską. Demonstratorzy obu zwaśnionych stron, usiłujący wykazać wyższość jednej nad drugą, nie osiągnęli swego celu, gdyż równie perfekcyjnie wykonywali swe programy zarówno na stromych, jak i płaskich stokach. Nie było zatem mowy o ujednoliceniu techniki nauczania jazdy.

IV Kongres miał miejsce w Szwecji (Storlien) w 1957 roku, a poświęcono go głównie konkurencjom klasycznym i turystyce narciarskiej. Atrakcyjne pokazy w urokliwym krajobrazie oraz osobisty udział uczestników Kongresu w zajęciach na śniegu o charakterze turystycznym, odkryły na nowo piękno i bogactwo najstarszych form narciarskich, adaptowanych do współczesnych warunków.

W demonstracjach zjazdowych Austriacy ugruntowali swą pozycję, wzbogacając nowinkami technicznymi skręty w układzie kontrrotacyjnym i dyskontując potrójny sukces olimpijski Toni Sailera. Udoskonalanie stylu przez aktywne spychanie piętek nart dynamicznymi ruchami obrotowymi stóp i ograniczenie nadmiernego wychylenia w przód dowiodły, że racjonalne i konsekwentne postępowanie może przynieść sukces. Konflikty zostały chwilowo zażegnane wobec dyplomatycznej postawy organizatorów, kierujących uwagę ekipy w stronę rozmaitych form narciarstwa o charakterze profilaktyczno-zdrowotnym. Ciekawostką jest fakt udziału pięciu przedstawicieli PZN. Zachwyceni tym zdarzeniem członkowie władz AIES [1] postanowili zorganizować następny Kongres w Polsce, pod Giewontem, celem rozpowszechnienia zorganizowanych form nowoczesnego nauczania narciarstwa.

V Kongres zorganizowano w Polsce (Zakopane) w 1959 roku. Nie wniósł on nic nowego do rozwoju narciarstwa. Program został okrojony w związku

[1] Internationale Assemble de l'enseignement de Ski.

z fatalnymi warunkami atmosferycznymi. Poprzestano zatem w zasadzie na teoretycznych dysputach nad obowiązującymi aktualnie technikami i metodami nauczania jazdy. Godne zapamiętania były pokazy narciarzy austriackich, nie rezygnujących z dalszej popularyzacji swej szkoły, a także dwóch polskich instruktorów PZN oraz KTN PTTK. Pewna jałowość merytorycznych kontaktów, mimo niewątpliwego rozkwitu stosunków towarzyskich, zadecydowała o uzgodnieniu terminu następnego spotkania dopiero za trzy lata w nadziei na zgromadzenie ciekawszych materiałów do pokazu i dyskusji.

VI Kongres Odbył się we Włoszech (Monte Bondone) w 1962 roku. Ekipa francuska przedstawiła na nim metodykę nauczania ześlizgów jako pojedynczych, sytuacyjnych ewolucji, przydatnych w nauczaniu jazdy. Francuzi w swej jeździe preferowali technikę rotacyjną. Inne ekipy prezentowały program techniczny dla narciarzy wysoce zaawansowanych, wykazując przy tym nie zamierzone podobieństwo stylu jazdy. Takiemu podejściu sprzyjała nowa generacja sprzętu, ułatwiająca swobodne sterowanie ciętymi łukami i dobre oparcie podudzi dzięki butom o podwyższonej, sztywnej cholewce. Różnorodność panowała w sposobach i formach nauczania jazdy na poziomie elementarnym, a także w nazewnictwie, często bardzo udziwnionym i pretensjonalnym. Zwrócono uwagę na sposób odciążania nart przy wywoływaniu impulsu skrętnego i okazało się, że Austriacy i Niemcy preferują podciąganie kolan i stóp, pozostałe ekipy stosowały wyjście w górę, uznając je za bardziej korzystne. Odnotowano także referat programowy naszej ekipy autorstwa A. Ziemilskiego.

VII Kongres INTERSKI po raz pierwszy pod nową nazwą, miał miejsce powtórnie w Austrii (Bad Gastein) w 1965 roku. Prof. Kruckenhauser przygotował całe widowisko, demonstrując na przykładzie naturalnej, poszerzonej pozycji narciarskiej u dzieci metodykę nauczania dorosłych. Prócz szerokiego śladu, stosowano również w pierwszych dniach szkolenia krótkie narty, ułatwiające wykonywanie skrętu nawet przy niewielkiej prędkości. Poprzedzony obszernym referatem pokaz uzyskał atrakcyjną, folklorystyczną oprawę kostiumową. Wszystkie formy śmigu, wykonywane nadzwyczaj precyzyjnie, jednolicie i elegancko, stanowiły klamrę zamykającą ciąg metodyczny szkolenia w różnych warunkach terenowych. Po raz pierwszy w Kongresie wzięli udział Japończycy, naśladujący wiernie gospodarzy. Stali się oni bardzo pojętnymi uczniami, rezygnującymi chwilowo z własnych dróg i poszukiwań. Francuska ekipa demonstrowała z wielką swobodą elementy jazdy sportowej przy poszerzonym śladzie, uwidaczniającym niezależną pracę obu nóg. Wrażenie wywołał brawurowy pokaz Włochów, który — podobnie jak Szwajcarzy, Niemcy czy Amerykanie — prezentowali styl będący eklektyczną syntezą, zapożyczoną z techniki austriackiej i francuskiej, bez jakiejkolwiek próby wyrażenia swej tożsamości w indywidualizowaniu techniki jazdy.

Metodyka nauczania, oparta na konstruowaniu dróg prowadzących kolejnymi etapami od prymitywnego śmigu szerokiego po przyspieszający, stanowiła główny akcent Kongresu, będąc jedną z pierwszych prób całościowego podejścia i sformalizowanego ujęcia zasad dydaktycznych. Temu rygorowi precyzji technicznej sprzeciwiali się jednak Francuzi, których cechowała wielka prostota i naturalność, przy równie wysokim poziomie i skuteczności jazdy. Przesadna rotacja została zredukowana, a ich ruchy nóg nie różniły się istotnie od ruchów nóg innych demonstratorów. Wydawało się możliwe zunifikowanie stylu jazdy, własnego dla wszystkich narodowych szkół, co sugerował referat naszych przedstawicieli.

VIII Kongres INTERSKI został zorganizowany po raz pierwszy poza Europą, w stanie Colorado (Aspen) w 1968 roku. Tradycyjne formy pokazu wzbogacono atrakcyjnymi choreograficznymi układami przejazdów, w których uczestniczyły również kobiety. Przodowali Austriacy proponujący długi cykl nauczania dzieci, młodzieży i dorosłych w jednolitym ciągu metodycznym, od elementów oporowych po równoległe, z poszerzeniem śladu i wzrastającą długością nart. Szczególnie udane było jednak przygotowanie przez Karla Kollera „ogródka śnieżnego" dla dzieci zamieszkujących podgórskie tereny, w którym demonstrowano rozmaite formy zabawowe na nartach, przygotowując przeszkody i zadania do realizacji wśród kolorowych figur z bajki. Zamorskie szkoły — japońska i konadyjska, a z europejskich norweska — bez zastrzeżeń akceptowały propozycje Austriaków. Norwegowie i Szwedzi prezentowali ponadto techniki biegów narciarskich, jako swego narodowego sportu. Zbliżone charakterem do austriackich były również popisy Niemców, Szwajcarów i Włochów, przy czym pierwsi i drudzy akceptowali dynamiczne przenoszenie ciężaru ciała z narty na nartę przy zapoczątkowaniu skrętu, co było typowe dla jazdy sportowej techniką „z odbicia". Włosi imponowali natomiast miękkością ruchów i spokojnym „płynięciem" po śniegu, noszącym ogólną nazwę „serpentynowych" skrętów. Francuzi, podbudowani supremacją J. C. Killy, który powtórzył sukces T. Sailera zdobywając 3 złote medale podczas Igrzysk Olimpijskich ograniczyli nadmierną rotację tułowia, preferując w nauczaniu szerokie prowadzenie nart i grę krawędzi, wykorzystywanych przy skręcie akcentując ruchy boczne kolan. Niektóre ekipy (szczególnie Szwajcarzy) prezentowały również jazdę terenową po muldach i w głębokim śniegu, stosując wymyślne nazwy i wplatając na zakończenie statyczne elementy baletowe. Byli oni również entuzjastami ujednolicenia metod szkoleniowych na podstawowym, a nawet średnim poziomie nauczania, co zostało podkreślone w referacie programowym, który wygłosił Karl Gamma. Jego tezy, mimo że zostały oficjalnie odrzucone (głównie za sprawą prof. Kruckenhausera), znalazły jednak poklask, zwłaszcza u Francuzów, co dało asumpt do nieoficjalnych spotkań w Zermatt i Cervinii. Na tych spotkaniach koncent-

rowano się głównie na charakterystycznych różnicach techniki austriackiej i francuskiej, dla ewentualnego zbliżenia poglądów przez eliminację rozbieżności. Za typowe dla szkoły austriackiej uznano: poszerzenie śladu na poziomie podstawowym, łączenie stóp na wyższym, wyraźnie dośrodkowe ułożenie bioder podczas skrętu, prowadzące do kontrrotacji tułowia skierowanego odstokowo (plecami do stoku), aktywne spychanie piętek i oscylację pionową środka ciężkości, wywołującą odciążenie poprzedzające impuls skrętny.

Charakterystyczne dla szkoły francuskiej miały być: prowadzenie nart w poszerzonym śladzie aż do najwyższego poziomu nauczania, stosowanie rotacyjnej techniki przy jeździe po dużych pochyłościach, obszernymi skrętami, pochylanie górnej części ciała najpierw do przodu, później do środka skrętu, krawędziowanie przez boczne ruchy kolan, nieznaczna oscylacja w górę, jazda w podwyższonej pozycji. Te istotne różnice ujawniły, że pełna unifikacja nie jest możliwa, uzgodniono jednak, że na podstawowym poziomie zapoczątkowanie pługu, ześlizgu bocznego i krystianii dostokowej będą realizowane przez obniżenie pozycji (dotychczas wykonywano je również poprzez wyjście w górę). Wprowadzono też pewne ustalenia terminologiczne, dotyczące wymienionych elementów, wobec istniejącego zamętu informacyjnego, utrudniającego komunikację przy bardzo zróżnicowanym nazewnictwie zarówno form skrętów, jak też ich poszczególnych faz.

Spotkania między Kongresami miały głównie roboczy charakter, były pozbawione akcentów propagandowych i może dlatego przyniosły wyraźny postęp we wzajemnym zrozumieniu i porozumieniu protagonistów.

IX Kongres INTERSKI odbył się w Niemczech (Garmisch-Partenkirchen) w 1971 roku. Mimo braku śniegu przygotowanie demonstracyjnego stoku nie sprawiło zbytnich trudności. Atrakcyjne były pokazy kroków biegowych, przy zróżnicowanym podejściu metodycznym, prezentowane nie tylko przez Skandynawów, ale także przez ekipę gospodarzy — Niemców i narciarzy czechosłowackich. Jednak główny ciężar kongresowych zmagań znowu musieli udźwignąć Austriacy. Niezmordowany prof. Kruckenhauser, jakby na przekór tradycjonalistom, wykreował nowe propozycje dotyczące techniki jazdy po muldach [2] oraz drogi nauczania jazdy na krótkich nartach, preferując skręty o krótkim promieniu, z aktywnym wypychaniem piętek, odsyłaniem nart na zewnątrz trajektorii łuku kolistym ruchem stóp.

Francuzi również zalecali nauczanie na krótkich nartach, lecz zgodne ze swymi poglądami na temat techniki jazdy „avalement" [3], tj. w odchylonej pozycji i z wysuniętymi w przód stopami w momencie skrętu. Niemcy

---

[2] be gedrehen, strecken, be gedrehen.

[3] połykanie.

demonstrowali zasady nauczania podstawowego, oparte na wzorach austriackich oraz wyszkolenia przy pomocy kadry młodzieżowej. Szwajcarzy reklamowali swój pokaz jako technikę OK — ud i kolan, włączając także jazdę na mini nartach. Ekipa włoska zachęcała do stosowania skrętów antycypacyjnych, polegających na przyjmowaniu pozycji do jazdy wyprzedzającej samo wykonanie skrętu.

Prezentowane techniki, mimo różnych nazw, np. odrzutowa [4], zasadzały się głównie na odciążeniu przez zejście w dół, cofaniu bioder i środka ciężkości przy inicjowaniu skrętu. W całości zyskały one u nas prawo obywatelstwa pod nazwą techniki odchyleniowej, stosowanej nie tylko przy jeździe po muldach jako funkcjonalnej formie terenowej, ale także po równym stoku, co doprowadziło do licznych nieporozumień i wypaczeń w nauczaniu, w efekcie bezkrytycznego przyjmowania zagranicznych wzorów, nie popartych badaniami mogącymi wykazać ich przydatność.

Na dodatkowych spotkaniach roboczych, mimo istniejącej rozbieżności, uzgodniono możliwość przyjęcia ogólnego programu nauczania, realizowanego podobnie przez większość szkół (z wyjątkiem Francji). Włączono do niego następujące ewolucje, jako klasy szkolenia narciarskiego:

A) jazdę na wprost, pług, łuki z pługu, jazdę w skos stoku i ześlizg boczny,

B) krystianię w skos stoku,

C) krystianię z oporu nartą górną,

D) krystianię równoległą uproszczoną,

E) krystianię równoległą,

F) jazdę krótkimi skrętami.

Ponadto dokonano ujednolicenia terminologii, opracowując sześciojęzyczny słownik narciarski (w tym także po polsku). Sprawy te stały się jednak bardziej domeną Międzynarodowego Związku Nauczycieli Narciarstwa, który zwoływał swe konferencje niezależnie od Kongresów INTERSKI. Stał się on zalążkiem organizacji działającej w łonie AIES, lecz zajmującej się programowaniem nauczania zorganizowanego dla dzieci i młodzieży w szkołach i uczelniach.

X Kongres INTERSKI stanowił skromny jubileusz działalności. Przeprowadzono go w Czechosłowacji (Szczyrbskie Jezioro) w 1975 roku, a zatem po czterech latach od poprzedniego. Jedną z atrakcji był historyczny pokaz rozwoju techniki narciarskiej, a także reprezentacja żeńskiej ekipy AWF Kraków, pod auspicjami PZN. Niestety, w części technicznej nie zanotowano nic nowatorskiego, poza ogólnymi informacjami dotyczącymi zagadnień metodycznych, mających na celu uproszczenie nauki narciarstwa i przybliżenie jej wszystkim chętnym przez popularyzację nauczania. Aust-

[4] jet.

riacy prezentowali liczne powtórzenia, łącznie z „ogródkiem śnieżnym" dla dzieci. Ciekawostką było również wprowadzenie przez ekipę Szwajcarii propozycji cyklu nauczania bezpiecznego, rozpoczynającego się na nartach biegowych i koncentrującego się na profilaktyce oraz przeciwdziałaniu wypadkom. Niektóre ekipy hołdowały w dalszym ciągu krótkim nartom oraz technice „czwórki", zwanej urągliwie „sedesową", z racji mało estetycznej sylwetki narciarza. Wprowadzono także — w postaci nowinki — migawkę pokazu narciarstwa akrobatycznego (Kanadyjczyk Ming Wong).

XI Kongres Interski w Japonii (Zao) w 1979 roku ukazał inne podejście do procesu nauczania narciarstwa. Co prawda kraje europejskie dalej forsowały stare wzorce swych narodowych szkół, często o bardzo udziwnionej charakterystyce, utrudniającej ideę zrozumienia poszczególnych ewolucji i traktującej uczniów dość instrumentalnie. Gospodarze, którzy przecież wyszli z austriackiej szkoły, pokazali wartości narciarskie w niespotykanym dotąd bogactwie form. Oprócz pokazów nauczania dzieci i dorosłych demonstrowano rehabilitację niepełnosprawnych, style tradycyjne i jazdę sportową. Głównym przesłaniem było zbliżenie do narciarstwa poprzez uczynienie go bardziej zrozumiałym, a przez to atrakcyjnym i rozpowszechnionym. Nadęte, snobistyczne dysputy starych dogmatyków zamieniono na radosne narciarstwo, w którym każdy indywidualnie mógłby kreować model ruchowy przy pomocy instruktora doradcy, podającego tylko ogólne informacje metodyczno-techniczne. W zależności od sytuacji, aspekty funkcjonalne miały decydować o realizacji czynności ruchowych, właściwych do uzyskania skuteczności jazdy. Sekundowały temu Stany Zjednoczone, których instruktorzy pozornie niedbale prezentowali swoje ewolucje, tak jakby je wykonywali uczniowie. Systemy szkoleniowe, uwzględniające możliwości podopiecznych, dobranych w jednorodne grupy, nie eksponowały szczegółów techniki, a raczej temperament i osobowość narciarza, który stawał się podmiotem działań szkoleniowych. To przychylne podejście, czyniące instruktora opiekunem i przewodnikiem w nauczaniu bezstresowym, zmieniło dotychczasowy stosunek do narciarstwa. Nowa filozofia opierała się na lepszym poznaniu i zrozumieniu uwarunkowań środowiskowych, znajomości i akceptacji praw przyrody. Technika w tym wypadku schodziła na plan dalszy, zwłaszcza co do niuansów typowych dla danej szkoły, gdyż liczyły się tylko aspekty funkcjonalne. Wszechstronność technik, odnosząca się do źródeł utylitarnych form mających swe korzenie w Skandynawii, zdominowała Kongres preferowaniem hedonistycznego celu nauczania o charakterze profilaktyczno-rekreacyjnym. Dobrą puentą obrad było wystąpienie Horsta Abrahama, szefa ekipy USA, który nawoływał do zaprzestania nauki zachowań związanych z realizacją elementarnych czynności ruchowych, zachęcając do zdobywania doświadczeń sytuacyjnych

podczas jazdy ciągłej. Koresponduje to z głównymi kanonami pedagogiki amerykańskiej, nastawionej na sukces w całościowym rozwiązywaniu problemów kosztem jałowej często i mało przydatnej wiedzy teoretycznej, nużącej i zniechęcającej uczniów nieistotnymi szczegółami.

Zdominowanie programów innych narodowości dokonywało się głównie w aspekcie jakościowym. Większość grup po staremu usiłowała „rozdzielać włos na czworo", prezentując do perfekcji wyćwiczone pokazy mające na celu przyciągnięcie snobistycznej klienteli rodzimymi nowinkami, podczas gdy Japończycy odkrywali zapomniane piękno gór, rozbudzając potrzebę integracji ze środowiskiem. Pozostałe ekipy, mimo dobrze opracowanego scenariusza, preferowały tradycjonalne i zachowawcze podejście. Z ciekawszych propozycji, Szwedzi przeprowadzili nauczanie z zastosowaniem tyczek slalomowych na wszystkich poziomach. Austriacy zadziwili prostotą wykonania, bez sztucznych przyruchów, elementów demonstracyjnych z zastosowaniem odciążenia w górę, w dół i przez podciąganie kolan. Włosi skoncentrowali się na jednym elemencie, tj. krystiani równoległej, realizowanej na najwyższym poziomie, łącznie z jazdą sportową. Ekipa USA w swym swobodnym pokazie preferowała jazdę w poszerzonej pozycji, z wykorzystaniem gry krawędzi oraz zmiennego nacisku na narty, kontrolowanego podczas jazdy. Szwajcarzy demonstrowali sterowanie skrętem przy pełnym obciążeniu narty zewnętrznej i zmiany kierunku przez przyjmowanie pozycji powodującej właściwe ustawienie nart. Francuzi upatrywali możliwości postępu w wyćwiczeniu rytmu jazdy i zachowaniu symetrii skrętów, stopniowym zwężaniu śladu i akcentowaniu przenoszenia ciężaru ciała z narty na nartę. Niemcy pokazali cykl metodyczno-szkoleniowy, prowadzący od zmiany kierunku jazdy przestępowaniem, przy użyciu nart biegowych, aż po skręty reuel na narcie wewnętrznej, w najwyższej fazie umiejętności. Dodatkowo zaprezentowano tzw. trasy bezpieczeństwa o specjalnym oznakowaniu, które — mimo sztucznego urozmaicenia terenu — nie stwarzały trudności narciarzom, a także pokaz jazdy akrobatcznej i baletu na śniegu.

Wszystkie demonstracje stanowiły najczęściej efekty nauczania uzyskiwane podobnymi środkami, ale za pomocą różnych sposobów i odmiennego rozłożenia akcentów. Niezwykłe zaangażowanie i entuzjazm gospodarzy — w tym widzów — wykazały, że urzeczywistniają się marzenia o funkcjonalnej wszechstronności techniki narciarskiej, którą można modelować przy użyciu różnych środków i osiągać rozmaitymi drogami, prowadzącymi jednakże do tego samego celu. Takie animistyczne potraktowanie narciarstwa w jego środowisku znalazło oparcie w kulturze i religii Dalekiego Wschodu, różniących się od europejskich, traktujących instrumentalnie otoczenie, jako — z definicji — podporządkowane człowiekowi.

XII Kongres Interski odbył się we Włoszech (Sesto) w 1983 roku. Nowy budynek kongresowy i adaptacje tras do pokazów świadczyły o poważnym traktowaniu przez gospodarzy tego zjazdu najlepszych instruktorów, reprezentujących swe szkoły narodowe. I znowu okazało się, że dominującymi czynnikami determinującymi technikę jazdy na nartach są konieczność identyfikacji z najlepszymi zawodnikami oraz potrzeba zdobycia prestiżu, wymiernie przekładanego na wartość zarobionych pieniędzy. Zrozumiano, że czynniki, które nie powinny mieć wpływu na metodyczne drogi nauczania, dla partykularnych względów propagandy czy reklamy prowadzą do interpretacji wykonywanych struktur czynnościowych i poszczególnych faz w sposób specyficzny dla danego języka czy obszaru językowego, jednak z wyraźnym zachowaniem odrębności od innych oraz własnej tożsamości i charakteru. Paradoksalnie teoretycy narciarstwa doszukiwali się różnic nawet tam, gdzie ich nie było, gdyż większość demonstratorów jeździła podobnie, bez istotnych odmian w mechanice skrętu. Interesujące były demonstracje amerykańskie, z uwagi na powrót do telemarku, podczas gdy Skandynawowie upowszechniali krok łyżwowy, a Austriacy i Japończycy — skoki narciarskie. Sporo pokazów dotyczyło również baletu na nartach, zawsze atrakcyjnego i przyciągającego widownię. Jedynie Włosi i Szwajcarzy usiłowali przedstawić nowe propozycje systemów szkolenia dzieci w układzie metodyczno-technicznym.

Okazało się, że droga do ujednolicenia techniki jazdy na nartach przebiega zatem naturalnym rytmem, przez wzajemne kontakty i obserwację najlepszych, natomiast bariery stanowią trudne do przezwyciężenia sformułowania analizy wykonywanych ewolucji oraz uporczywe dostrajanie do poglądów wyznawanych przez dyktatorów różnych szkół. Zatem właściwe byłoby koordynowanie wzajemnej komunikacji w opisie nauki jazdy, albo zaprzestanie prób unifikowania i sankcjonowanie całkowitej autonomii narodowych szkół w tej kwestii. Stwierdzono, że niemal wszystkie ekipy zrezygnowały z udziwnień stylistycznych, preferując techniki oparte na założeniach profilaktycznych: sytuacyjną, funkcjonalną i bezpieczną. Przykład dała Austria, proponując spokojną, elegancką jazdę (na całych ślizgach i z obciążaniem obu nart), tj. z zachowaniem zasad ekonomii wysiłku, w stopniu podstawowym, a następnie dynamiczną, ciętą technikę (z całkowitym przenoszeniem ciężaru na nartę zewnętrzną, powodującym przeciążenia układu ruchu), w stopniu wyższym. Być może wpływ na to miały również opracowania teoretyczne, dotyczące ekonomiki i fizjologii jazdy na nartach oraz zapobiegania wypadkom przez właściwą organizację i przebieg nauczania. To systemowe podejście, opierające się na zdobyczach różnych dziedzin teorii i praktyki jazdy, zaowocowało podniesieniem efektów szkolenia pod kątem ich skuteczności. Porozumienie przejawiało się we wzajemnym szacunku dla własnych dokonań i możliwości czerpania z doświadczeń innych.

XIII Kongres Interski miał miejsce w Kanadzie (Banff) w 1987 roku. Wobec szeregu wypowiedzi kwestionujących dalszą rację bytu kongresów Interski, w związku z niespełnieniem ich roli i brakiem wytyczonych nowych celów, przy powstawaniu innych organizacji — zajmujących się nauczaniem — wypunktowano wartości tej wymagającej dużego wysiłku organizacyjnego i finansowego imprezy. Owe znane już wcześniej, lecz nie zawsze wystarczająco zdefiniowane cechy i zadania brzmiały następująco:

— Kongresy umożliwiają utrzymywanie kontaktów o zasięgu globalnym pomiędzy fachowcami w dziedzinie narciarstwa,

— Kongresy pozwalają na kontrolę i weryfikację własnych poglądów na narciarstwo, w zestawieniu z przedstawicielami innych szkół,

— przygotowania do Kongresów wymagają rozwijania nowych ożywionych prądów i pomysłów zarówno metodycznych, jak i technicznych w aspekcie ich skuteczności, niezawodności i bezpieczeństwa,

— udział w Kongresach silnie motywuje demonstratorów, co jest bliskie pojęciu „olimpiady nauczycieli narciarstwa".

Tak oszczędnie i ogólnikowo sformułowane tezy zyskały akceptację, stanowiąc równocześnie nieprzekraczalne ramy, wypełnione treściami programowymi kolejnych Kongresów. Nie wprowadzono również na tym Kongresie — podobnie jak na poprzednich — żadnych zasadniczych zmian w zakresie techniki jazdy na nartach ani metodyki nauczania. Narzucały swoje stanowisko kraje posiadające największe osiągnięcia w Pucharze Świata, tj. Austria i Szwajcaria, reprezentujące podobny poziom wyszkolenia sportowego i zasób umiejętności. Austriacy bardziej precyzyjnie inscenizowali swe występy pod względem choreograficznym, dbając o widowiskowość scenariusza, natomiast Szwajcarzy jeździli bardziej naturalnie i swobodnie, wykazując większe zróżnicowanie ruchowe i fantazję. Straciły na znaczeniu różne akcenty metodyczne i techniczne, a ogólny obraz był zbliżony charakterem, wyrazem i stylem także do pokazów innych ekip. Różniono się tylko fachowym językiem i formą realizacji, przy wyraźnym zbliżeniu treściowym. Usankcjonowana została odrębność nauczania dzieci, jak również nauczania niepełnosprawnych. Przykładowo Szwajcaria wystąpiła z ciekawym programem nauczania niewidomych narciarzy. Gospodarze, poza znakomitą organizacją i zaprezentowaniem swych osiągnięć, przedstawiali możliwości rozwoju w dziedzinie narciarstwa wysokogórskiego oraz sportowego, demonstrując brawurowe przejazdy po bardzo stromym stoku.

XIV Kongres Interski powrócił do kolebki narciarstwa alpejskiego — Austrii (St. Anton) w 1991 roku, gdzie już 70 lat wcześniej powstała pierwsza w Europie Szkoła Narciarstwa H. Schneidera, ze zróżnicowanym nauczaniem ze względu na poziom umiejętności ruchowych. Członkowie Międzynarodowego Związku Nauczycieli Narciarstwa, stymulującego

organizację i prowadzenie Kongresów INTERSKI, stanęli na stanowisku, iż nie wystarczy już proste przekazywanie umiejętności w dziedzinie techniki jazdy na nartach. Nawiązując do Kongresu w Zao stwierdzili, iż wobec dalszego podnoszenia poziomu sportowego i rozszerzenia zasięgu uprawiania narciarstwa kluczowym zadaniem staje się wychowanie nowego pokolenia narciarzy uświadamiających sobie potrzebę obcowania z górami. W procesie edukacyjnym mieliby rozwinięty zmysł sytuacyjny, pozwalający na adaptowanie bogatego repertuaru technicznego do konkretnych sytuacji rozwiązywanych na bieżąco w czasie jazdy, bez zastanawiania się nad ich analizą przyczynowo-skutkową. Kształcenie wyspecjalizowanych instruktorów, mogących nauczać w sposób kompetentny np. dzieci, inwalidów, ludzi w podeszłym wieku, staje się obecnie kryterium w wartości instytucji i organizacji zajmujących się programowo szkoleniem kadr, uwzględniających potrzeby i możliwości wszystkich pragnących uprawiać narciarstwo (PZN, AWF).

Wykazano również dalszą pilną potrzebę działania Komisji ds. Terminologii, dając jej prerogatywy ingerowania w pokazy i wyznaczania tematów spotkań, dla wypracowania wspólnego obrazowego języka niezbędnego w dobrej komunikacji. Być może, tym językiem mógłby zostać ciąg symboli graficznych, odwzorowujących poszczególne fazy ruchowe w czasie jazdy. Nadszedł czas, aby ta niewerbalna metoda znalazła zastosowanie w poszczególnych aktach ruchowych i ewolucjach, aż do całych dróg nauczania narciarstwa, zastępując wydłużone, kłopotliwe i często zbyt zawiłe opisy.

Ostatni Kongres wykazał również naturalne podobieństwo jazdy dzieci, intuicyjnej i nie obciążonej teoretycznymi formułami, do jazdy sportowej, przynajmniej w poszerzaniu śladu, traktowaniu elementów techniki całościowo i sytuacyjnie, wykorzystaniu ułożenia ciała do ruchów kompensacyjnych, a obu kończyn dolnych do niejednolitego udziału w sterowaniu skrętem.

Zakończenie

Kongresy Interski ewoluowały w swych formach i treściach programowych przez czterdzieści lat. Zakładając, że stanowiły odbicie podejścia do kwestii nauczania narciarstwa na świecie, można sądzić, iż spełniły swój cel tylko częściowo. Na przeszkodzie stały bowiem narodowe partykularyzmy, a także pewne schematy myślowe leaderów szkół, często zbyt ortodoksyjnych w swym podejściu do zagadnień techniki i metodyki jazdy. Początkowo Kongresy były tylko fasadą wspólnoty nauczycieli narciarstwa, za którą kryła się niechęć do zdradzania tajemnic warsztatowych, stanowią-

cych podstawę sukcesów w szkoleniu, a zatem również w uzyskiwaniu pokaźnych dochodów. Często mało czytelne określenie tematu Kongresu, bądź bardzo niespójne, eklektyczne wystąpienia i demonstracje ograniczały się do pojedynczych, tzw. docelowych ewolucji, zwanych dominantami. Czyniło to z Kongresów mało skuteczne, przegadane spotkania, mające na celu de facto zareklamowanie konkurencyjnych form działalności i narzucenie ich innym. Można rzec, iż dopiero ostatnia dekada przyniosła bardzo istotne zmiany koncepcyjne w podejściu do spotkań kongresowych, wynikające z systemowego traktowania spraw szkolenia. Łączenie naukowych teorii z wszechstronnie sprawdzoną praktyką pozwala na wykrystalizowanie metod nauczania specyficznych dla osobników zróżnicowanych pod względem wieku, wydolności fizycznej, umiejętności, koordynacji ruchowej, poziomu równowagi oraz innych czynników. Nie można wszystkich uczyć wszystkiego w taki sam sposób, stąd potrzeba dokonywania wyboru treści szkoleniowych na podstawie fachowego rozeznania wśród podopiecznych.

Identyfikacja z najlepszymi narciarzami miała i ma dalej znaczenie psychologiczne, motywując do podejmowania wysiłku w celu dorównania czołówce. Pomocą w wytworzeniu niezbędnych do uprawiania narciarstwa nawyków może być rodzina i szkoła, ale głównie właściwy dobór zadań i środków dydaktycznych przez instruktora. Na ogół bardzo dobre rezultaty uzyskują nauczyciele potrafiący przekonać swych uczniów do uroków narciarstwa, jako możliwości przeżycia wspaniałej przygody, mogącej trwać wiele lat, i wyniesienia z niej wielu cennych doświadczeń życiowych. Inne, koniunkturalne podejście, bądź zniechęcenie do nauki rygorystycznym, acz bezowocnym ćwiczeniem poszczególnych elementów, powoduje zazwyczaj przedwczesne rozstanie z nartami dla poszukiwania innych, rzekomo bardziej atrakcyjnych źródeł inspiracji i form ekspresji w kształtowaniu własnej tożsamości.

Potrzebna jest również rozwaga w podejściu do specjalizacji ukierunkowanej na ostrą rywalizację i osiągnięcie mistrzostwa sportowego, co pociąga za sobą liczne pułapki i niebezpieczeństwa.

Wielu przemęczonych i sfrustrowanych młodych narciarzy — lękając się krytycznej opinii „społecznego lustra" — unika treningów, często również w związku z brakiem możliwości finansowych na zakup odpowiedniego sprzętu udając że nie interesuje się sportem. Z czasem taka postawa zostaje zaakceptowana i ulega petryfikacji, a pozostaje samotne kojenie smutku w alkoholu, a nawet sięganie po stymulatory psychotropowe. Takie podejście wytwarza z kolei niekorzystny klimat dla wartości, jakie niesie narciarstwo postrzegane tylko w kategorii bezpośredniej walki o ułamki sekund, tj. wąsko pojmowanego pragmatyzmu. Jeżeli do tego dodamy możliwości wystąpienia ostrych przeciążeń wskutek urazów układu ruchowego, a w ślad za nimi poczucia krzywdy i niesprawiedliwości, można mówić

o prawdziwych dramatach na tle negatywnego obrazu własnej osoby, nie odpowiadającego specyficznym kryteriom wartości obowiązującym w środowisku. Zdrowe narciarstwo rekreacyjne nie wymaga klasyfikacji, ocen ani katorżniczej pracy treningowej, niweczącej radość z jego uprawiania. Jest tylko jedną z form aktywności życiowej, niewątpliwie bardzo atrakcyjną, lecz nie mogącą stanowić o warunkach współżycia z otoczeniem. Nadmierne fetyszyzowanie wyczynu zaburza normatywne proporcje, pora więc sprowadzić je do właściwej skali.

Opisywane tendencje ujawniły się aktualnie na ostatnim Międzynarodowym Kongresie Interski w Lillehammer (Norwegia) w 1993 roku. Można rzec, iż narciarstwo wróciło na nim do swej europejskiej kolebki zarówno w treści, jak i w formie. Uczestnicy pilnie ćwiczyli jazdę telemarkiem, a ponadto zaaplikowano im długodystansowy rajd narciarski z biwakiem w jamach śnieżnych, w którym brała również udział młodzież szkolna z okolicznych miejscowości. Tak spektakularny powrót narciarstwa do natury mocno kontrastował ze zwyrodnieniowymi formami monokultury zjazdowej, uzależnionej od bazy i zaplecza technicznego, przypominając bardziej czasy pionierów i szkołę przetrwania (survival). Podjeżdżanie samochodem pod dolną stację kolejki wiodącej na przygotowany stok uznano za przejaw zniewieściałego rozleniwienia, zbędnego w narciarstwie rekreacyjnym. W programie teoretycznym przedstawiono interesujące osiągnięcia rozwoju techniki biegów narciarskich, a także bogate formy narciarstwa niepełnosprawnych, bardzo popularnego w Skandynawii.

To wyznaczenie nowych dróg i kierunków poszukiwań dalszego rozwoju narciarstwa, w szerokim spektrum jego form i dobrodziejstwie oddziaływania, stanowi przesłanie Międzykongresu i przykład godny naśladowania dla tych wszystkich, którzy pragną ocalić od zapomnienia wyższe, duchowe i estetyczne wartości, stymulujące siły witalne tkwiące w uprawianiu narciarstwa, wyzwalane pod wpływem zmieniającego się krajobrazu i wysiłku zmagań z naturą. Jest to również memento dla kreatorów rozwoju „białego sportu". Japończycy przygotowujący kolejny XV Kongres INTERSKI'95, zaplanowali pokazy narciarstwa synchronicznego oraz nauczanie rodzinne jako swoiste novum, będące przesłaniem integracji proponowanych treści i form.

Piśmiennictwo

Chojnacki K. 1994. *Narciarstwo w Japonii.* Kultura Fizyczna, nr 3, 4.

Chojnacki K. 1988. *Struktury systemowe i algorytmy wspomagające proces szkoleniowy w narciarstwie a profilaktyka wypadków.* Wyd. Monograficzne AWF, Kraków, nr 36.

Interski-Kongres Sexten/Italien 1983. Verein Interski, Wien Austria 1983.

Interski-Kongres 1979. Zao, Japan. Verein Interski, Wien Austria 1979.
XII Interski 83. Canadian Ski Instructors 'Alliance. Imprimerie Canadienne Gazette tée, Canada 1983.
Kongressbericht. Internationaler Kongres des Arbeitskreises der Skilehrwarte und Instrukteure. Altaussee 1977.
K. Interski 1975 in Vysoké Tatry. Strbské Pleso.
Masłowski K. 1987. *Historia szkół narciarskich.* PZN, Kraków.
Program XII Interski 1983. Sesto, Italia.
We make the World go ski. Interski Bericht Report. St. Anton, Arlberg, Austria 1991.

Development of Technique and Methodology of Teaching Skiing According to Interski Congresses in the Years 1951—1993

Summary

Information on the activities of national skiing schools is passed on to representatives of all the unions participating in Interski Congresses. It is very important for maintaining proper of communication between the schools, allowing them to exchange practical experience and results of research.

The paper contains the review of the most important educational concepts in the light of over four decades of development based on congress debates and practical presentations. It allows to define the role played by the Interski Congresses in propagation of methodology of teaching skiing. In spite of some hegemonistic tendencies demonstrated by the like to dominate various teaching systems and subject them to their own, the results of the Congresses can be considered highly satisfactory. The satisfaction results from the fact that the technique of teaching skiing has been given the form of systems and that skiing styles have been integrated and unfied according to the experience of the best skiers and the results of the research work.

Probably the greatest contribution of the Congresses is that they have turned the people's attention to ecological, cultural and even philosophical aspects of practising this sport, which is connected with some trends characteristic of non-European schools from the U. S. A., Canada, and especially from Japan.

The analysis of the course of the Congresses allows us also to notice the increase of the significance of skiing as a popular form of physical activity, almost all over the world.

AKADEMIA WYCHOWANIA FIZYCZNEGO W KRAKOWIE
ROCZNIK NAUKOWY T. XXVII, 1994

Władysław R. Dąbrowski *

Modelowanie systemu szkolenia żeglarskiego

Wstęp

Dydaktyka żeglarska obejmuje tak zagadnienia związane z nauczaniem przedmiotów teoretycznych, jak również nauczanie całego szeregu umiejętności praktycznych, niezbędnych do prowadzenia jachtu i np. praktycznego prowadzenia nawigacji (praca na mapie, korzystanie z pomocy nawigacyjnych).

Proces szkolenia żeglarskiego, realizowany w układzie „nauczyciel (instruktor) — uczeń", można analizować — z punktu widzenia dydaktyki — w dwóch jego podstawowych aspektach, tj. jako: — układ wymiany informacji w układzie człowiek (nauczyciel) — człowiek (uczeń) — maszyna (jacht) ze sprzężeniem zwrotnym, — układ sterowania przez nauczyciela działaniami ucznia wykonywanymi na maszynie (jachcie) (Kozioł 1984 a, b).

Niezależnie od tego, jakie aspekty procesu szkolenia żeglarskiego są przedmiotem modelowania, można wyróżnić trzy różne i zarazem podstawowe zadania dydaktyczne, stojące przed nauczycielem żeglarstwa, a mianowicie:

— przekazanie pewnego zbioru informacji,

— nauczanie określonego zasobu umiejętności,

— nauczanie czy też określenie pewnych wzorców oceny sytuacji i dostosowanie do niej własnych działań.

Realizacja powyższych zadań będzie możliwa, jeśli nauczyciel żeglarstwa potrafi opisać cały proces szkolenia, czyli — inaczej mówiąc, umie przeprowadzić identyfikację tego procesu. Identyfikacja stwarza przesłanki dla precyzyjnego określenia celów szkolenia, doboru odpowiednich metod nauczania i wspomagających proces szkolenia — poprawnych pomocy dydaktycznych oraz dla wprowadzenia ewentualnych korekt procesu na podstawie właściwie przeprowadzonego pomiaru dydaktycznego, a co naj-

* Katedra Teorii Rekreacji i Sportów Wodnych AWF w Krakowie

ważniejsze, identyfikacja procesu szkolenia żeglarskiego jest wstępnym i najistotniejszym warunkiem budowy modelu procesu.

Próby takiego kompleksowego opisu procesu szkolenia żeglarskiego można znaleźć w pracach Morawskiego (1986, 1991) i Olszewskiego (1985), Dąbrowski (1993) przedstawił problem identyfikacji tego procesu, wskazał hierarchię celów i zadań szkoleniowych na podstawie dwu zasadniczych kryteriów, tj. kryterium „wagi" i miejsca określonej umiejętności w całokształcie wyszkolenia żeglarskiego oraz kryterium złożoności samej umiejętności żeglarskiej (indywidualnej lub zespołowej).

Kryterium określające stopień złożoności określonej czynności (umiejętności) praktycznej pozwala na dokonanie klasyfikacji na: elementarne czynności podstawowe i pomocnicze, manewry proste, manewry główne, manewry złożone oraz manewry awaryjne (Dąbrowski 1989, 1993). Ich wzajemne powiązania (sprzężenia) przedstawia ryc. 1.

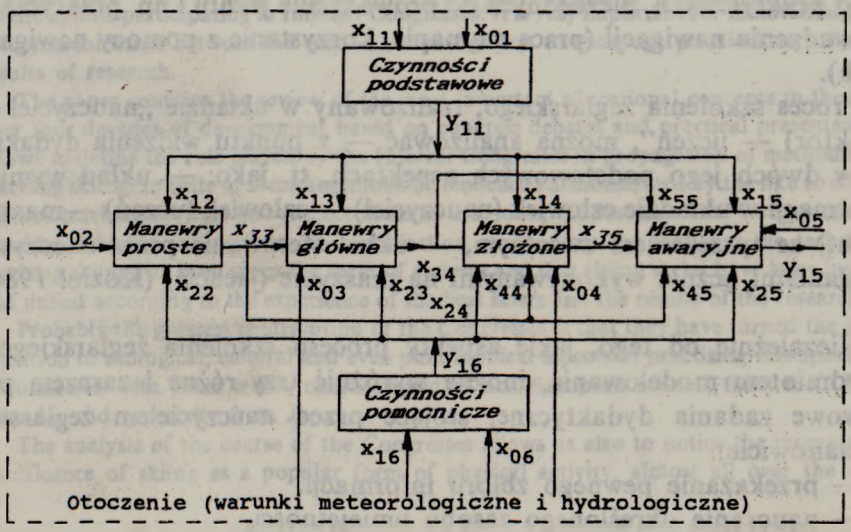

Ryc. 1. Struktura manewrów prowadzonych na jachcie żaglowym

Proponowana w pracy (Dąbrowski 1993), klasyfikacja zadań i celów szkolenia w żeglarstwie turystycznym obejmuje 6 poziomów, a mianowicie: przygotowawczy (A), mikrotechnikę (B), makrotechnikę (C) minitaktykę (D), makrotaktykę i strategię (E) oraz poziom uzupełniający (ryc. 2). Przypomnijmy, że na poziomie minitechniki mamy do spełnienia zasadniczo dwa cele dydaktyczne, a mianowicie: nauczanie obsługi stanowisk manewrowych oraz nauczanie umiejętności prowadzenia jachtu kursem względem wiatru. Na poziomie makrotechniki sfera działań wykracza poza

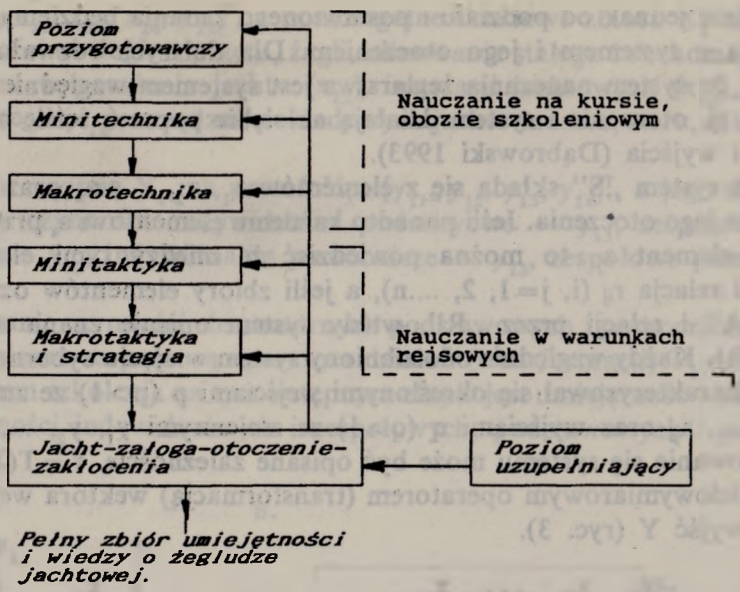

Ryc. 2. Klasyfikacja umiejętności i wiedzy żeglarskiej

obręb jachtu, a zamierzonym celem szkolenia ma być umiejętność prowadzenia jachtu w warunkach szkolnych, czyli w warunkach określonych przez programy szkolenia i wymagania egzaminacyjne. Na pozomie minitaktyki planowanym efektem szkolenia winna stać się zdolność do bezpiecznego doprowadzenia jachtu do zamierzonego celu żeglugi (przy orientacji przestrzennej według znaków na wodzie i lądzie) w różnych warunkach nawigacyjnych i meteorologicznych. Najwyższym poziomem szkolenia żeglarskiego jest poziom makrotaktyki i strategii, obejmujący zadania związane z planowaniem manewrowania i manewrowaniem sytuacyjnym, żeglugę poza widocznością lądu, żeglugę w warunkach „aszkolnych", planowanie i organizację rejsu. Wiedza i umiejętności zdobywane na poziomie uzupełniającym mają charakter wspomagający, zwiększający bezpieczeństwo żeglugi, umożliwiający obsługę urządzeń technicznych, w które wyposażone są współczesne jachty.

Założenia konstrukcji modelu

Jednym z możliwych narzędzi badawczych procesu nauczania-uczenia się żeglarstwa może być opis za pomocą języka cybernetyki (Kozioł 1984a, b, 1989). Podstawowym pojęciem cybernetyki jest pojęcie systemu. System można traktować jako całość, można go również dzielić na mniejsze części.

Niezależnie jednak od podziału i postawionego zadania będziemy mieć do czynienia z systemem i jego otoczeniem. Dla dalszych rozważań przyjmujemy, że system nauczania żeglarstwa jest systemem względnie odosobnionym, tj. otoczenie i system działają na siebie poprzez ściśle określone wejścia i wyjścia (Dąbrowski 1993).

Niech system „S" składa się z elementów a_1, a_2, ..., a_n oraz niech a_o należy do jego otoczenia. Jeśli ponadto każdemu elementowi a_i przyporządkujemy element a_j, to można powiedzieć że między tymi elementami zachodzi relacja r_{ij} (i, j=1, 2, ...n), a jeśli zbiory elementów oznaczymy przez „A" i relacji przez „R", wtedy system opisuje znana zależność S={A, R}. Każdy względnie odosobniony system w ujęciu cybernetycznym będzie charakteryzował się określonymi wejściami p (p>1) ze zmiennymi x_1, x_2, ..., x_p oraz wyjściami q (q>1) ze zmiennymi y_1, y_2, ..., y_q.

Zachowanie się systemu może być opisane zależnością Y=T(X), gdzie T jest wielowymiarowym operatorem (transformacją) wektora wejść X na wektor wyjść Y (ryc. 3).

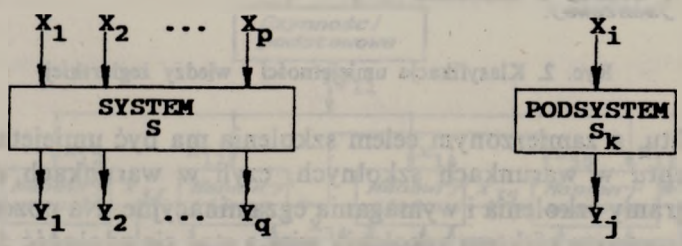

Ryc. 3. Szkolenie żeglarskie jako system S składający się z podsystemów S_k

System nauczania żeglarstwa jest systemem złożonym, spełniającym ogólne warunki determinujące taki system, a mianowicie (Kozioł 1984a, Dąbrowski 1993): ma na celu rozwiązanie zadań o wielu celach, odzwierciedla wiele aspektów charakterystycznych obiektów i związane z tym istnienie różnych struktur systemów, do opisu systemu wymaga się wielu języków, można sformułować wiele modeli opisujących dany obiekt.

Budowa metodą „krok po kroku" modelu systemu szkolenia żeglarskiego

Początkowy etap szkolenia, tj. szkolenie na poziomie przygotowawczym można podzielić na dwa podetapy.

Wstępny podetap szkolenia żeglarskiego obejmuje nauczanie-uczenie się elementarnych czynności podstawowych i pomocniczych. Jeśli ten etap szkolenia przedstawić za pomocą bloku (podsystemu S_1) z sygnałem wejściowym X_1 i sygnałem wyjściowym Y_1 (rys. 4), wtedy Y_1=T (X_1), gdzie

$X_1=[x_{11}, x_{12}, x_{13}, x_{14}, x_{15}]^T$, a poszczególne składowe zbioru X_1 oznaczają umiejętności obsługi: osprzętu, żagli, olinowania stałego i ruchomego (x_{11}), elementów wyposażenia jachtu (x_{12}), instalacji jachtowych (x_{13}), sprzętu ratunkowego (x_{14}), urządzeń pokładowych jachtu-masztu, steru, miecza itp. (x_{15}).

Wektor wyjścia Y_1 ma postać $Y_1=[y_{11}, y_{12}, y_{13}, y_{14}]^T$, a jego składowe oznaczają czynności: indywidualne podstawowe — y_{11}, zespołowe podstawowe — y_{12}, indywidualne pomocnicze — y_{13}, zespołowe pomocnicze — y_{14}.

Nauczanie czynności elementarnych podstawowych i pomocniczych może być opisane za pomocą operatora działań (transformacji) T_1 na zbiorze X_1. Efektem szkolenia na tym wstępnym etapie jest umiejętność wykonywania czynności indywidualnych i zespołowych, podstawowych i pomocniczych Y_1.

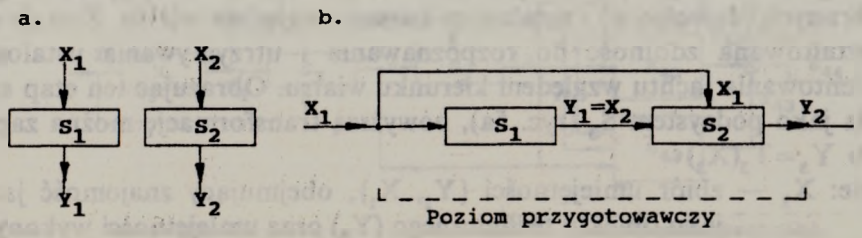

Ryc. 4. Krok 1. konstrukcji systemu szkolenia żeglarskiego

Szkolenie na drugim podetapie poziomu przygotowawczego można przedstawić jako podsystem S_2 (ryc. 4a). Na tym etapie szkolenie umiejętności wykonywania czynności elementarnych podstawowych i pomocniczych, indywidualnych i zespołowych umożliwia realizację zadań przedstawionych za pomocą wektora X_2, co w efekcie po transformacji T_2 prowadzi do umiejętnośic sprawnej obsługi wszystkich urządzeń jachtu, do właściwego posługiwania się podstawowym sprzętem, w który wyposażane są współczesne jachty żaglowe. Składowe wektorów X_2 i Y_2 są następujące: $X_2=[x_{21}, x_{22}, x_{23}, x_{24}, x_{25}]^T$, $Y_2=[y_{21}]$, gdzie składowe ww. wektorów oznaczają umiejętności: obsługi sprzętu ratunkowego — x_{21}, obsługi urządzeń pokładowych, osprzętu jachtu, elementów wyposażenia — x_{22}, wykonywania podstawowych prac bosmańskich — x_{23}, wiosłowania — x_{24}, sprawnej obsługi oraz znajomość jachtu-obiektu technicznego — y_{21}. Łącząc obydwa podetapy szkolenia z etapem przygotowawczym można podsystemy S_1 i S_2 zestawić w strukturę pokazaną na ryc. 4b, a transformację wektora X_1 na wektor jednoelementowy Y_2 rozpisać według wzoru

$$Y_2=T_2(X_2+X_2)=T_2\{T_1(X_1)+X_1\}=T_p(X_p)$$

gdzie T_p — operator (transformacja) działań na poziomie przygotowawczym jako zestaw zabiegów dydaktycznych prowadzących do nauczania czynności elementarnych podstawowych i pomocniczych oraz do wykorzystywania ww. czynności do sprawnej obsługi jachtu,

$X_p = \{X_{p1}, X_{p2}\}$ — zbiór czynności nauczania na poziomie przygotowawczym procesu szkolenia żeglarskiego, obejmujący: zbiór umiejętności wykonywania elementarnych czynności podstawowych i pomocniczych (X_{p1}) oraz zbiór amplikacji X_{p1} do obsługi urządzeń jachtu X_{p2}.

W czasie szkolenia na poziomie minitechniki następuje transformacja umiejętności wykonywania elementarnych czynności podstawowych i pomocniczych oraz umiejętności sprawnej obsługi jachtu na zdolność do obsługi stanowisk manewrowych i w konsekwencji — w umiejętność żeglugi wybranych (dowolnym) i ustalonym kursem względem wiatru. Zostaje więc ukształtowana zdolność do rozpoznawania i utrzymywania ustalonego zorientowania jachtu względem kierunku wiatru. Obrazując ten etap szkolenia jako podsystem S_3 (ryc. 5a), powyższą transformację można zapisać jako $Y_3=T_3(X_3)$

gdzie: X_3 — zbiór umiejętności $\{Y_2, X_1\}$, obejmujący znajomość jachtu jako obiektu technicznego (Y_2) oraz umiejętności wykonywania czynności podstawowych i pomocniczych (X_1),

Y_3 — umiejętność żeglugi kursem względem wiatru (orientacja według kierunku wiatru).

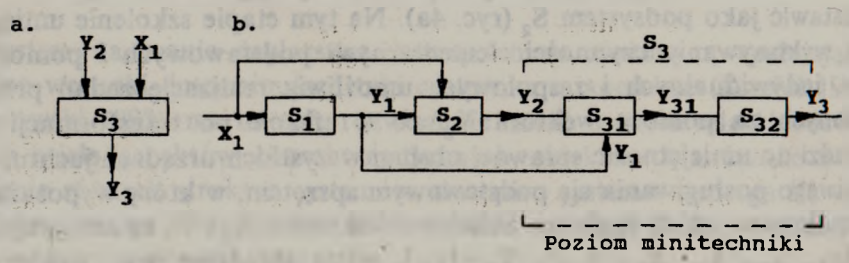

Ryc. 5. Krok 2. konstrukcji systemu (do poziomu minitechniki)

Kolejny etap rozbudowy systemu nauczania przedstawia schemat blokowy (ryc. 5b), a jego opis za pomocą operatora działań jest następujący

$$Y_3=T_{32}\ (Y_{31})=T_{32}\ \{T_{31}\ (Y_1+Y_2)\}=T_{mtech}(X_{mtech})$$

gdzie: Y_{31} — umiejętności obsługi stanowisk manewrowych,

Y_3 — umiejętność żeglugi względem wiatru,

T_{mtech} — operator działań na poziomie minitechniki,

X_{mtech} — zbiór umiejętności wstępnych koniecznych do przystąpienia do szkolenia na poziomie minitechniki.

Blok podsystemu makrotechniki przedstawia ryc. 6a, który opisuje transformacja wektora wejść X_4 na wektor wyjść Y_4 w postaci $Y_4=T_4(X_4)$, gdzie: $X_4=[x_{41}, x_{42}]^T$, $Y_4=[y_{41}, y_{42}, y_{43}]^T$, a składowe ww. wektorów oznaczają umiejętności: żeglugi względem wiatru — x_{41}, obsługi stanowisk manewrowych — x_{42}, manewrowania jachtem żaglowym — y_{41}, żeglugi w sytuacjach konfliktowych — y_{42}, identyfikacji jachtu, forsowania własności manewrowych — y_{43}. Łącząc dotychczasowe poziomy z poziomem

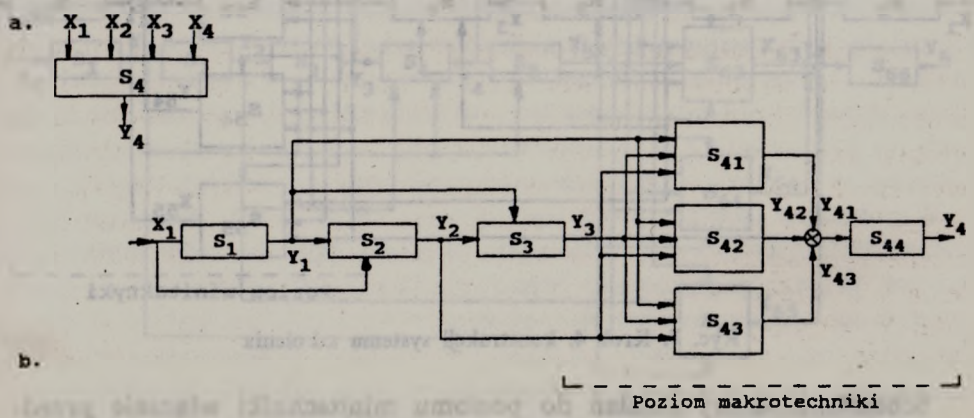

Ryc. 6. Krok 3. konstrukcji systemu (do poziomu makrotechniki); przygotowanie do żeglugi „szkolnej"

makrotechniki otrzymujemy kolejny schemat blokowy (ryc. 6b) systemu nauczania żeglarstwa, na wyjściu którego, najogólniej mówiąc, występuje sygnał wyjściowy w postaci umiejętności żeglugi w warunkach szkolnych. Operator działań na tym etapie wynika z przekształcenia wzoru

$$Y_4=T_{44}\{Y_{41}+Y_{42}+Y_{43}\}=T_{44}\{T_{41}[Y_1+Y_2+Y_3]+T_{42}[Y_1+Y_2+Y_3]+ +T_{43}[Y_1+Y_2+Y_3]\}=T_{maktech}(Y_1, Y_2, Y_3)$$

gdzie $T_{maktech}$ jest właśnie operatorem działań (transformacją) na poziomie makrotechniki.

Sygnałem wejściowym bloku podsystemu (ryc. 7a) szkolenia na poziomie minitechniki (S_5) jest wektor X_5 obejmujący , gdzie oznaczono: umiejętność żeglugi w warunkach szkolnych — x_{51}, dobór optymalnych kursów drogi, prędkość — x_{52}, zachowanie bezpieczeństwa żeglugi — x_{53}, rozpoznawanie bezpiecznej wody — x_{54}, żeglugę zgodną z prawem drogi — x_{55}. Sygnałem wyjściowym jest jednoelementowy wektor Y_5 oznaczający umiejętność żeglugi do każdego celu, związaną z orientacją żeglugi według znaków na lądzie i wodzie.

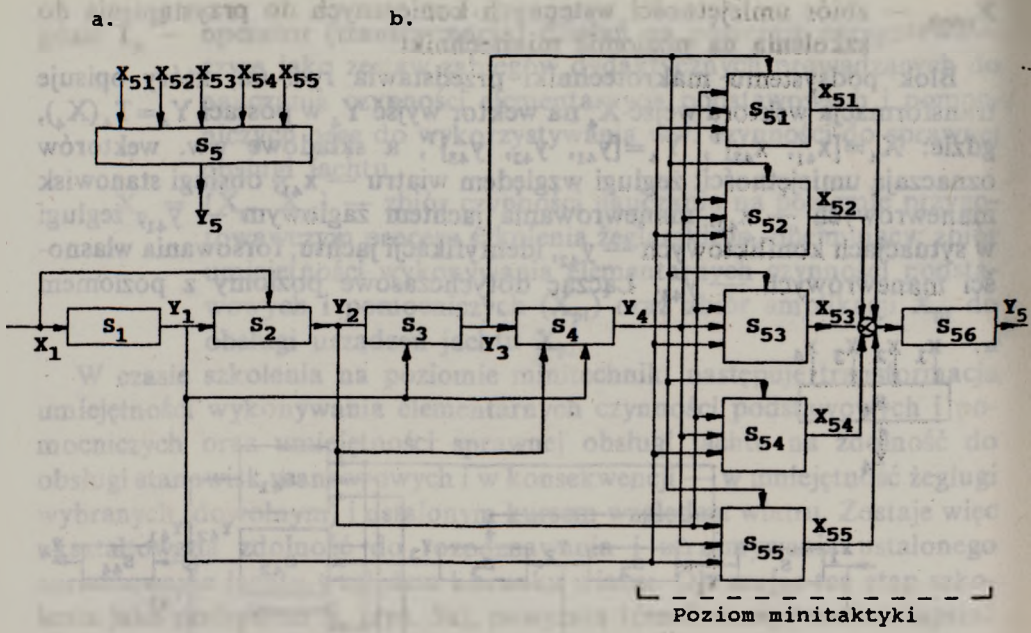

Ryc. 7. Krok 4. konstrukcji systemu szkolenia

Schemat blokowy działań do poziomu minitechniki włącznie przedstawiają ryc. 6.7b. Pozwala on wyprowadzić operator działań (transformację działań) szkoleniowych do tego poziomu włącznie

$$
\begin{aligned}
Y_5 = T_5\,(X_5) = T_{55}\{X_{51}+X_{52}+X_{53}+X_{54}+X_{55}\} = \\
= T_{55}\,\{T_{51}\,[Y_1+Y_2+Y_3+Y_4]+T_{52}\,[Y_1+Y_2+Y_3+Y_4]+ \\
+T_{53}\,[Y_1+Y_2+Y_3+Y_4]+T_{54}\,[Y_1+Y_2+Y_3+Y_4]+ \\
+T_{55}\,[Y_1+Y_2+Y_3+Y_4] = T_{minrak}\,(Y_1,\ Y_2,\ Y_3,\ Y_4)
\end{aligned}
$$

Transformacja poziomu minitaktyki jest przekształceniem umiejętności: wykonywania czynności elementarnych podstawowych i pomocniczych, sprawnej obsługi jachtu, żeglugi względem wiatru, wykonywania każdego manewru, zachowań się w sytuacjach konfliktowych, wykorzystywania i „forsowania" własności manewrowych jachtu, doboru optymalnych kursów, drogi, prędkości, żeglugi zgodnej z wymogami bezpieczeństwa i prawa drogi w umiejętność bezpiecznej — zgodnej z dobrą praktyką żeglarską — żeglugi do każdego celu (Y_5), co oznacza również żeglugę ze znajomością w każdej chwili pozycji jachtu według znaków nawigacyjnych, ustawionych na lądzie i wodzie.

Szkolenie na poziomie makrotaktyki ma doprowadzić do kompletnego zbioru umiejętności i pełnej wiedzy o żegludze w każdych warunkach i na każdym akwenie, łącznie ze wszystkimi zadaniami związanymi z przygoto-

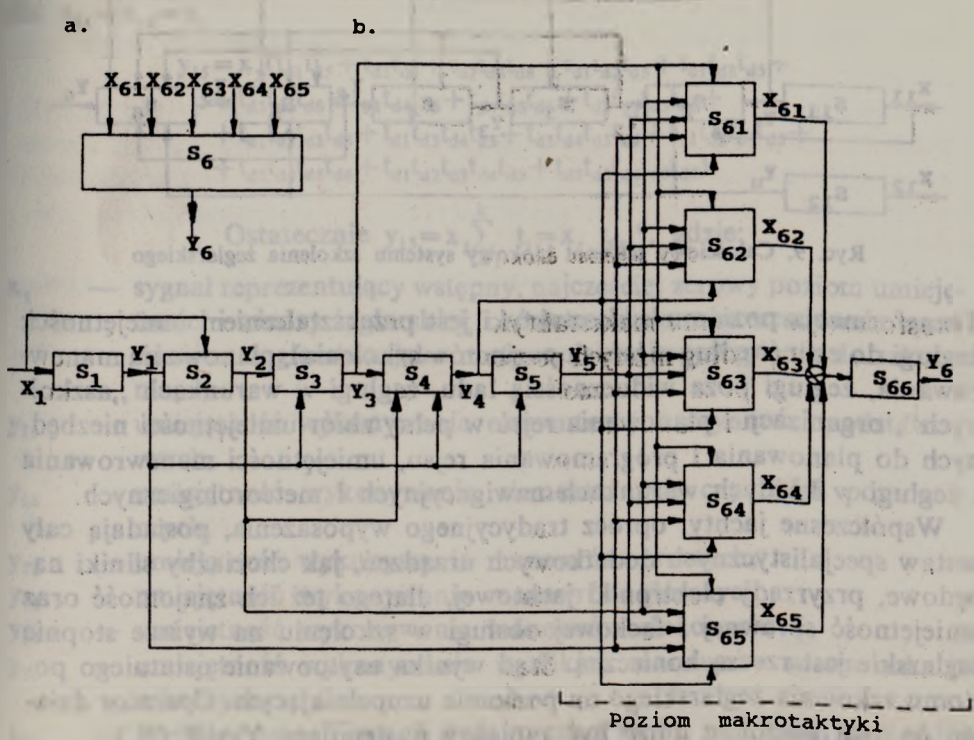

Ryc. 8. Krok 5. konstrukcji systemu szkolenia (do najwyższego poziomu umiejętności włącznie)

waniem do takiej żeglugi. Wejściem do podsystemu szkolenia na tym etapie (ryc. 8a) jest wektor $X_6=[x_{61}, x_{62}, x_{63}, x_{64}, x_{65}]^T$ o współrzędnych: x_{61} — umiejętność żeglugi do celu, x_{62} — umiejętność planowania manewrowania, x_{63} — umiejętność żeglugi poza widocznością lądu, x_{64} — żegluga w warunkach „aszkolnych", x_{65} — planowanie rejsu (zadania organizacyjne).

Operator działań szkoleniowych — na tym etapie zapisany jako $Y_6=T_6(X_6)$ — ma doprowadzić do umiejętności żeglugi w każdych warunkach i na każdym akwenie (Y_6).

Łączny schemat blokowy wszystkich dotychczasowych podsystemów przedstawia ryc. 8b. Operator działań poziomu makrotaktyki może być określony według wzoru:

$$\begin{aligned}Y_6&=T_{66}\{X_{61}+X_{62}+X_{63}+X_{64}+X_{65}\}=\\&=T_{66}\{T_{61}[Y_1+Y_2+Y_3+Y_4+Y_5]+T_{62}[Y_1+Y_2+Y_3+Y_4+Y_5]+\\&+T_{63}[Y_1+Y_2+Y_3+Y_4+Y_5]+T_{64}[Y_1+Y_2+Y_3+Y_4+Y_5]+\\&+T_{65}[Y_1+Y_2+Y_3+Y_4+Y_5]\}=T_{maktak}(Y_1, Y_2, Y_3, Y_4, Y_5)\end{aligned}$$

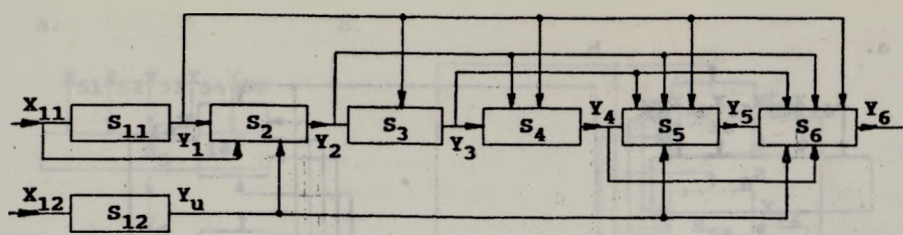

Ryc. 9. Całościowy schemat blokowy systemu szkolenia żeglarskiego

Transformacja poziomu makrotaktyki jest przekształceniem umiejętności: żeglugi do celu (według niższych poziomów szkolenia), planowania manewrowania, żeglugi poza widocznością lądu, żeglugi w warunkach „aszkolnych", organizacji i planowania rejsu w pełny zbiór umiejętności niezbędnych do planowania i programowania rejsu, umiejętności manewrowania i żeglugi w każdych warunkach nawigacyjnych i meteorologicznych.

Współczesne jachty, oprócz tradycyjnego wyposażenia, posiadają cały zestaw specjalistycznych dodatkowych urządzeń, jak chociażby silniki napędowe, przyrządy elektroniki jachtowej, dlatego też ich znajomość oraz umiejętność sprawnej i fachowej obsługi w szkoleniu na wyższe stopnie żeglarskie jest rzeczą konieczną. Stąd wynika usytuowanie ostatniego poziomu szkolenia żeglarskiego na poziomie uzupełniającym. Operator działań na tym poziomie może być zapisany następująco $Y_u = T_u(X_u)$

gdzie: Y_u jest zbiorem umiejętności obsługi specjalistycznych urządzeń jachtowych,

$$Y_u = [x_{u1}, x_{u2}, x_{u3}, x_{u4}]^T,$$

a współrzędne ostatniego wektora oznaczają: x_{u1} — umiejętność sygnalizacji i znajomość etykiety jachtowej, x_{u2} — umiejętność obsługi urządzeń elektroniki jachtowej, x_{u3} — umiejętność obsługi specjalistycznych instalacji jachtowych, x_{u4} — umiejętność obsługi silnika.

Kompletny schemat blokowy działań szkoleniowych jako układu podsystemów realizujących cele szkoleniowe na poszczególnych poziomach systemu szkolenia żeglarskiego przedstawia ryc. 9.

Rozpatrzmy bardziej szczegółowo proces nauczania umiejętności mieszczących się na poziomach od przygotowawczego do makrotechniki. Zasadniczym celem szkoleniowym na tych etapach jest nauka manewrowania jachtem żaglowym, a dokładniej — nauka manewrowania w warunkach szkolnych. Na podstawie schematu ilustrującego strukturę czynności i manewrów (ryc. 1) można obliczyć wielkość sygnału wyjściowego y_{15} jako

$$\begin{aligned} y_{15} &= t_{d5}\{y_{11} + y_{16} + y_{12} + y_{13} + y_{14}\} = \\ &= t_{dt}\{t_{d1}x_{11} + t_{d6}x_{16} + t_{d2}[x_{12} + x_{22}] + t_{d3}[x_{13} + x_{23} + x_{33}] + \\ &+ t_{d4}[x_{14} + x_{24} + x_{34} + x_{44}]\} \end{aligned}$$

dla $x_{11}=x_{16}=x_1$

$$y_{15}=x_1(t_{d1}t_{d5}+t_{d5}t_{d6}+t_{d2}t_{d5}t_{d6}+t_{d1}t_{d2}t_{d5}+t_{d1}t_{d3}t_{d5}+$$
$$+t_{d3}t_{d5}t_{d6}+t_{d1}t_{d4}t_{d5}+t_{d4}t_{d5}t_{d6}+t_{d2}t_{d3}t_{d5}t_{d6}+$$
$$+t_{d1}t_{d2}t_{d3}t_{d5}+t_{d1}t_{d3}t_{d4}t_{d5}+t_{d3}t_{d4}t_{d5}t_{d6}+t_{d1}t_{d2}t_{d4}t_{d5}+$$
$$+t_{d2}t_{d4}t_{d5}t_{d6}+t_{d1}t_{d2}t_{d3}t_{d4}t_{d5}+t_{d2}t_{d3}t_{d4}t_{d5}t_{d6})$$

Ostatecznie $y_{15}=x_1\sum_{i=1}^{k} t_i=x_1\ t_{dm}^*$, gdzie:

x_1 — sygnał reprezentujący wstępny, najczęściej zerowy poziom umiejętności i wiedzy żeglarskiej, i równocześnie zainteresowanie uprawianiem żeglarstwa jako motywacją do przystąpienia do szkolenia,

y_{11} — umiejętność wykonywania elementarnych czynności podstawowych,

y_{16} — umiejętność wykonywania elementarnych czynności pomocniczych,

y_{12} — umiejętność wykonywania manewrów prostych,

y_{13} — umiejętność wykonywania manewrów głównych,

y_{14} — umiejętność wykonywania manewrów złożonych,

y_{15} — umiejętność wykonywania wszelkich manewrów w warunkach szkolnych,

t_{d1} — operator transformacji dydaktycznej bloku nauczania czynności elementarnych podstawowych,

t_{d2} — operator transformacji dydaktycznej bloku nauczania manewrów prostych,

t_{d3} — operator transformacji dydaktycznej bloku nauczania manewrów głównych,

t_{d4} — operator transformacji dydaktycznej bloku nauczania manewrów złożonych,

t_{d5} — operator transformacji dydaktycznej bloku nauczania manewrów awaryjnych,

t_{d6} — operator transformacji dydaktycznej bloku nauczania czynności elementarnych pomocniczych,

k — liczba możliwych dróg przejścia (ścieżek) prowadzących od wejścia układu (sygnał x_{11} lub x_{16}) do wyjścia układu (sygnał y_{15}),

t_i — iloczyny operatorów transformacji po i-tych ścieżkach ($i=1, ...,k$),

t_{dm}^* — założono wzorcowy operator transformacji dydaktycznej (zabiegi dydaktyczne razem na wszystkich blokach szkolenia w manewrowaniu jachtem żaglowym).

Ostatni wzór pozwala wnioskować, że opuszczenie jakiejkolwiek ścieżki (brak wyszkolenia jednego lub wielu elementów determinujących poziom umiejętności w manewrowaniu jachtem żaglowym) sprawia, że otrzymuje-

my wynik szkolenia różny od wymaganego (założonego wzorca) w wyniku zmiany operatora transformacji dydaktycznej (niewypełnienia wszystkich koniecznych działań dydaktycznych).

Powyższa uwaga potwierdza znaną nauczycielom żeglarstwa zasadę, że osiągnięcie końcowego pozytywnego efektu szkoleniowego jest warunkowane uzyskaniem przez uczniów standardowego poziomu wyszkolenia wymaganych, a wcześniej szczegółowo wyróżnionych, umiejętności i nawyków.

Wynika więc stąd, że aby osiągnąć założony poziom wyszkolenia konieczne jest szczegółowe ustalenie listy czynności indywidualnych i zespołowych, które w poszczególnych blokach schematu reprezentującego proces nauczania manewrowania stanowią wektory sygnałów wyjściowych.

Zauważmy jeszcze, że operator transformacji dydaktycznej t_{dm} * zawiera w sobie informacje o strukturze działań dydaktycznych, dotyczących manewrowania jachtem.

Strukturę tę można w sposób bardziej obrazowy opisać za pomocą macierzy sprzężeń W, która dla układu jak na rycinie 1 ma postać

$$W = \begin{bmatrix} 0 & 1 & 1 & 1 & 1 & 1 & 1 \\ 0 & 0 & 1 & 1 & 1 & 1 & 0 \\ 0 & 0 & 0 & 1 & 1 & 1 & 0 \\ 0 & 0 & 0 & 0 & 1 & 1 & 0 \\ 0 & 0 & 0 & 0 & 0 & 1 & 0 \\ 0 & 0 & 1 & 1 & 1 & 1 & 0 \end{bmatrix}$$

W macierzy W wiersze odpowiadają rozgałęzieniom wyjść, a kolumny skupieniu wejść układu. Zauważmy, że w macierzy W w sposób ewidentny występuje powiązanie otoczenia ze wszystkimi elementami schematu blokowego układu nauczania manewrowania jachtem (1 w pierwszym wierszu macierzy W).

Zakończenie

Specyfiką systemu szkolenia żeglarskiego (chociaż nie tylko) jest występowanie na wszystkich poziomach tego sterowania — kierowania ludźmi traktowanymi z jednej strony jako jednostki biologiczne, z drugiej zaś — jako decydenci (nauka dowodzenia jachtem). Zadania sterowania występujące w systemie nauczania żeglarstwa można podzielić na zadania operacyjne i funkcjonalne. Do zadań operacyjnych należą te, które są związane z wyborem struktury wzajemnego oddziaływania części systemu, z planowaniem taktyki i strategii, zachowaniem systemu jako całości oraz jego podsystemów, a także zadania analizy zachowania się systemu i oceny jego działania.

W skład zadań funkcjonalnych wchodzą przede wszystkim zadania realizacji planów strategii, opracowanych podczas rozwiązywania zadań operacyjnych, przy występowaniu sytuacji nieprzewidzianych w planowaniu. Zadania funkcjonalne w systemie kierowania polegają na określeniu procesów szkoleniowych (ćwiczeń), wykonaniu w odpowiedniej kolejności operacji (czynności) i ich koordynacji na poszczególnych etapach procesu szkoleniowego.

Piśmiennictwo

Dąbrowski W. R. 1989. *Algorytmiczne rozwiązywanie zadań manewrowych na jachcie żaglowym.* II Ogólnopolskie Seminarium nt. Podstawowe problemy metodyki nauczania żeglarstwa. AWF, Kraków 9—10. 11. 1989.

Dąbrowski W. R. 1992. *Algorytmiczne i problemowe nauczanie żeglarstwa.* Wyd. Skryptowe AWF, Kraków.

Dąbrowski W. R. 1992. *Opis decyzji i działań prowadzących jacht w układzie jacht-farwater lub akwen szkoleniowy.* III Międzynarodowe Sympozjum nt. Badania naukowe dla żeglarstwa. Gdańsk 26—28. 10. 1992.

Dąbrowski W. R. 1993. *Hierarchiczne struktury systemu nauczania żeglarstwa.* Wychowanie Fizyczne i Sport, nr 2.

Kozioł R. 1989. *Cybernetyka sportu.* AWF, Kraków.

Kozioł R. 1984a. *Podejście systemowo-cybernetyczne w treningu i walce sportowej.* Materiały Konferencji „Cybernetyka w sporcie", AWF, Kraków 18—19. 06. 1984, 9—21.

Kozioł R. 1984b. *Związek nauki o kulturze fizycznej z cybernetyką.* Materiały Konferencji „Cybernetyka w sporcie". AWF, Kraków 18—19. 06. 1984, 23—38.

Morawski J. M. 1986. *Badania naukowe w żeglarstwie, rys historyczny, ewolucje metod, wybrane kierunki przyszłościowe.* Zeszyty Metodyczne AWF, Gdańsk, nr 4, 1—18.

Morawski J. M. 1991. *Problemy komputeryzacji w żeglarstwie sportowym.* AWF, Gdańsk, nr 12, cz. 3, 299—323.

Olszewski B. 1985. *Czteroczłonowy zintegrowany model dydaktyki żeglarstwa.* AWF, Gdańsk, nr 2, 127—161.

A Model of Sailing Instruction System

Summary

We are presenting in this work any system's model of sailing instruction based on hierarchical classification of purposes and exercises according to their complexity or their importance in totality skill and sailing knowledge.

The described model can be used to precise construction of training task and also for more effective to control and to modify of sailing instruction process.

This work has methodolical nature, the conclusions will have practical skills and be useful in new methodology of learning sailing construction.

AKADEMIA WYCHOWANIA FIZYCZNEGO W KRAKOWIE
ROCZNIK NAUKOWY T. XXVII, 1994

Stanisław Sterkowicz, Jacek Kozioł*

Metoda analizy taktyki walki judo

Z systemowego punktu widzenia strategia, taktyka i technika ukazują się jako trzy spójne poziomy działania o coraz mniejszym stopniu ogólności zadań. Strategię wiąże się z sztuką prowadzenia wszelkich działań, taktykę — z prowadzeniem walki, natomiast technikę — z wykonywaniem ruchów (Morawski i Zawalski 1986). Teorię taktyki można wyłonić z bogatej literatury wojennej gromadzonej przez wieki. Pisarze dali ogólny obraz, jak również uszczegółowili wiele teorii ataku frontalnego, ze skrzydła, z zaskoczenia i z ukrycia, przez wprowadzenie w błąd lub przez zmylenie przeciwnika (Gleeson 1983). Wielu analogii można doszukać się w zapasach, judo, szermierce, boksie czy karate.

Rywalizację w sporcie można opisać także w prakseologicznych kategoriach tzw. kooperacji negatywnej. Do metod zakładających kompleksowe stosowanie środków walki zalicza się: koncentrację sił w miejscu i czasie rozstrzygającego starcia, wykorzystanie dla własnych celów funkcji i zasobów przeciwnika, grę na zwłokę, zaskoczenie, stwarzanie faktów dokonanych, zastraszanie i wywieranie presji (Kotarbiński 1982, Dziąsko i Jaskólski 1988).

Taktykę w sportach walki określa się jako sposób realizacji działalności sportowej, uzasadniony ze względu na prawidłową ocenę możliwości własnych, możliwości przeciwnika i występującej sytuacji, sprowadzony do wyboru i wykonania w określonej kolejności najbardziej celowych czynności i działań dla osiągnięcia zwycięstwa z najmniejszą stratą sił i energii (Piłojan 1985). Można także przyjąć uproszczoną definicję, według której taktyki są sekwencjami ruchów narzuconych oponentowi i stawiającymi go w sytuacji ułatwiającej przeprowadzenie zwycięskiego ataku (Gleeson 1983). Zepchnięcie przeciwnika do defensywy i ograniczenie jego aktywności może doprowadzić nawet do przyznania mu punktów ujemnych za pasywność, a w konsekwencji — do uzyskania przewagi. Wymuszenie na przeciwnikach kar za brak aktywności było istotnym działaniem taktycznym medalistów Mistrzostw Świata w Judo (Sikorski i wsp. 1985).

* Katedra Teorii Sportu i Sportów Indywidualnych AWF w Krakowie

Na podstawie analizy walk zawodników judo oraz danych z piśmiennictwa został opracowany algorytm logiczny skutecznej walki (Sterkowicz i Kęsek 1990).

Krok 1. Rozpoznać silne i słabe strony przeciwnika.

Krok 2. Skryć swoje prawdziwe zamiary.

Krok 3. Ograniczyć do minimum aktywność przeciwnika w ataku i możliwości jego obrony.

Krok 4. Wykonać realny atak.

Krok 5. Ponowić realny atak czy kontratak, powiększyć przewagę i zakończyć walkę.

Ustalenia te są prawidłowościami statystycznymi i nie ograniczają zawodnikom oraz trenerom tworzenia indywidualnych rozwiązań taktycznych.

Celem niniejszej pracy jest weryfikacja algorytmu skutecznej walki na podstawie badań przeprowadzonych z uczestnikami zawodów judo.

Materiał i metoda

Dla uzyskania materiału do analizy przeprowadzono obserwację zawodów Ligi Studenckiej w Judo, w dniu 16 maja 1991 roku, które były rozgrywane na obiektach TS „Wisła" w Krakowie. Przebieg walk notowano systemem uproszczonych symboli (Sterkowicz i Kęsek 1983) oraz rejestrowano na taśmie video. Kamerę ustawiono na balkonie, który znajdował się nad matą. W tle mieściła się tablica punktowa i czasomierz. Zbieżność zapisu uproszczonymi symbolami oraz video była duża.

W okresie 1—7 dni po zakończeniu zawodów miała miejsce analiza retrospektywna walk z udziałem zawodników. Badani judocy zostali poinformowani o jej celu, którym było wyodrębnienie struktury taktycznej walki. Zawodnikom podano werbalny opis kroków algorytmu skutecznej walki i sprawdzono jak rozumieją określenia poszczególnych kroków. Działania składające się na te kroki przyporządkowano słownym określeniom oraz przeprowadzono ich identyfikację za pomocą dwukrotnego przeanalizowania na monitorze. Różnice w określeniu granicy między krokami taktycznego działania nie przekroczyły pięciu sekund.

Z ogólnej liczby 36 walk stoczonych przez 14 zawodników przeprowadzono analizę 17 walk, rejestrując działania 10 zawodników. Pozostali uczestnicy turnieju nie potrafili wyodrębnić kroków algorytmu w swoich walkach. Określono więc czas trwania i kolejność występowania kroków algorytmu w dwóch grupach o różnej efektywności w walce. Ostatecznie uzyskano materiał obejmujący 13 zwycięskich walk stoczonych przez 7 zawodników (w tym mistrza kategorii wagowej do 65 kg) oraz 4 walki przegrane przez 3 zawodników. W zależności od rezultatu walki działania

tego samego zawodnika były różnie klasyfikowane (wygrane, przegrane). Analiza przebiegu walk wygranych wpłynęła głównie na skonkretyzowanie algorytmu działań weryfikowanego w tej pracy.

Do każdego kroku algorytmu zwycięskiej walki przyporządkowano pewne działania, które go charakteryzowały. Niektóre z nich wystąpiły w kilku krokach, ale podczas analizy — w zależności od celu — określono, który krok jest aktualnie realizowany. Gdy zawodnik stwierdzał, że w danym momencie wykonuje serię mocnych wychyleń „Kuzushi" w celu zaobserwowania reakcji przeciwnika na to działanie — realizował krok 1. (rozpoznanie silnych i słabych stron przeciwnika). Na podstawie analizy zapisu video, przeprowadzonej wraz z uczestnikami walk, stwierdzono, że:

— podcięcia, silne wychylenia, walka o uchwyt, czujna obrona, częsty atak, kontratak — stosowane były w celu rozpoznania przeciwnika (krok 1.);

— boczne ustawienie w stosunku do linii ataku, utrzymanie niewygodnego dla przeciwnika dystansu, pozorny atak, podcięcia, przemieszczanie się połączone z wychyleniami przeciwnika — służyły skryciu własnych zamiarów (krok 2.);

— narzucanie własnego tempa walki, zmiana tempa walki, atak seryjny, odległość do oponenta, atak pozorny, zejście z linii ataku, przyjęcie odwrotnej postawy, zmiana ustawienia i uchwytu, silny uchwyt „wiążący", atak realny, blokowanie przeciwnika — miały na celu ograniczenie jego aktywności (krok 3.);

— realny atak, seryjny atak lub pojedynczy, kombinacje typu przód-tył, rzut-chwyt, wyprzedzanie ataku przeciwnika, narzucanie własnego tempa walki, stylu były stosowane w celu wykonania ataku potwierdzonego punktacją sędziów (krok 4.);

— atak seryjny, kontratak, własne tempo, kombinacje ataków, mocny uchwyt i związanie, kontrola czasu, przedłużenie czasu walki w parterze — wykonywano w celu szybkiego powiększenia przewagi lub zakończenia walki przed czasem (krok 5.).

Biorąc pod uwagę fakt, że walka, a więc i poszczególne jej fragmenty składające się na nią stanowią problemy do rozwiązania, rozpatrywano poszczególne kroki algorytmu, wyodrębniając w nich metody kompleksowego działania taktycznego, które były charakterystyczne dla realizowanego kroku algorytmu. Powstaje pytanie: jak rozwiązać daną sytuację, która zmienia się w każdej chwili i obie strony chcą różnymi sposobami rozstrzygnąć ją na swoją korzyść?

Na podstawie analizy taktyki walki rozpatrywano rozwiązywanie przez zawodników konkretnych problemów pojawiających się z dużą dynamiką w poszczególnych krokach. Określano więc, jakie działania były charakterystyczne przy realizacji każdego kroku. Zarejestrowano w ten sposób

wszystkie działania zawodników jakie wykorzystywali w trakcie realizacji zadania taktycznego, czego wyrazem była realizacja poszczególnych kroków algorytmu. Pojawiały się one w różnej kolejności i z różną częstotliwością. Do nich należały:

1. walka o uchwyt;
2. atak: a) od pierwszego uchwytu, po przygotowaniu, b) seryjny, pojedynczy;
3. kontratak;
4. obrona: a) bierna (unikanie walki, aktywność pozorowana, sprowadzenie do parteru),
   b) czynna (realny atak, uchwyt umożliwiający zastosowanie techniki indywidualnej, ustawienie i tempo walki, itp,);
5. Minimalizowanie aktywności przeciwnika:
   a) utrudnianie koncentracji poprzez techniki nożne, wzajemne ustawienie, uchwyt,
   b) wykonywanie przechwytów,
   c) realny atak,
   d) pozorowany atak,
   e) zejście z linii ataku;
6. walka na skraju maty, w rogu maty;
7. wyprzedzanie ataku przeciwnika;
8. kombinacje: a) w staniu, b) w parterze, c) łączone a i b;
9. wymuszanie kar (wypychanie z pola walki, atak na skraju maty, wykorzystywanie przepisu pięciu sekund — przepisy walki Polskiego Związku Judo, 1991);
10. zmiana taktyki podczas walki;
11. kontrola czasu;
12. prowokacyjne ustawienie się i poruszanie;
13. odległość partnera, przeciwnika;
14. przemieszczanie się w celu:
    a) „zrywania" uchwytu za ubiór, wytrącenia z równowagi,
    b) zmylenia, wprowadzenia w błąd, „uśpienia", wyczekiwania na dogodny moment;
15. gra na czas — walka w parterze (nieefektywna), duża liczba podcięć, silne napieranie i walka o uchwyt, zrywanie uchwytu, przedłużanie walki w parterze, przedłużanie przerw między sekwencjami walki (poprawianie ubioru, symulacje urazu), usztywnianie kończyn górnych w stawach łokciowych i utrzymywanie tej pozycji w indywidualnym uchwycie, pochylanie się.

Oczywiście niektóre działania praktyczne występowały w różnych krokach, lecz podporządkowane były odmiennym zamysłom. Badani zawodnicy, opisując swoją walkę informowali o realizację którego kroku chodziło

w danym momencie. Dlatego do opracowania wzięto pod uwagę opinie tylko tych zawodników, którzy potrafili zrozumieć i wyodrębnić granice między poszczególnymi krokami postępowania taktycznego.

Podstawowe statystyki obliczono uwzględniając takie parametry, jak:
— czas trwania walki ($\bar{x}$ i S.D);
— stopień wykorzystania czasu walki (w %);
— czas trwania oraz liczba sekwencji ciągłej walki i przerw;
— liczba skutecznych ataków w poszczególnych minutach walki;
— kolejność kroków i ich częstość występowania; określano także w której minucie, i który krok był realizowany oraz czas trwania.

Obliczono rezultaty testu istotności różnic między czasem trwania kroków w walkach wygranych i przegranych, wykorzystując test Studenta dla małych prób (Ryłko 1989)[1].

Wyniki badań i dyskusja

a) Czas trwania walki oraz częstość występowania poszczególnych kroków algorytmu skutecznej walki.

Średni czas trwania walk i stopień wykorzystania czasu regulaminowego przedstawiono w tab. 1.

Tabela 1. Czas trwania walki (w s) i stopień wykorzystania czasu walki (w %)

A.

Walki zwycięskie (n = 13)		Walki przegrane (n = 4)		Walki mistrza kategorii 65 kg (n = 4)	
$\bar{x}$	S.D.	$\bar{x}$	S.D.	$\bar{x}$	S.D.
187	43,1	209	17,5	167	11,2

B.

Wykorzystanie regulaminowego czasu walki (w %)		
77,9	87,1	69,6

Wskaźnik procentowego wykorzystania czasu (max 240 s) został obliczony na podstawie średnich czasów trwania walk zwycięskich, przegranych oraz walk mistrza kategorii wagowej 65 kg. Ocena czasu walki

[1] Ze względów formalnych jedynie uwzględniono w obliczeniach średnie arytmetyczne zbioru walk przegranych, których indywidualny przebieg był rozpatrywany podczas konferencji naukowej poświęconej sportom walki (Dni Kultury Japońskiej w AWF, Kraków, listopad 1991 r.).

wykazała skuteczność działań zawodników w zwycięskich walkach, w których wykorzystano 77,9% czasu regulaminowego, a w walkach przegranych 87,1%. Czas walki w staniu był ponad pięciokrotnie dłuższy niż w parterze. Zmagania w parterze zajmowały jedynie 19% w walkach wygranych i 13% w walkach przegranych. Większy procent zmagań w walkach przegranych wiązał się z „ucieczką z parteru" w celu przedłużenia czasu nieefektywnej walki, chęci zmniejszenia wielkości porażki (ujemne punkty). Były to jedyne powody podejmowania walki w „Ne-waza", w której na jedną minutę zawodnicy zdobywali zaledwie 0,7 pkt. Ogółem jednakże walka w parterze była wysoce skuteczna — 7,1 pkt, a wiązało się to ze stosowaniem dźwigni i trzymań. Duszenia występowały sporadycznie. Skuteczność dźwigni i duszeń wyniosła 10 pkt (zgodnie z przepisami PZ Judo pewnie wykonane kończą walkę przed czasem). Trzymania dawały średnio 5,3 pkt.

W walkach przegranych rozpoznanie przeciwnika (krok 1.) występowało bardzo rzadko (tab. 2), natomiast skrywanie własnych zamiarów (krok 2.) oraz realny atak (krok 4.) były najczęściej realizowane bez względu na wynik walki. Realny atak (krok 4.) w walkach przegranych był wykonywany podobnie jak w walkach wygranych — połączenie działań ograniczające aktywność przeciwnika i realny atak (kroki 3. i 4.). Skuteczność kroków 3. i 4. w walkach wygranych była większa. Złożyło się na nią dostosowanie środków technicznych do zaistniałej sytuacji — zgromadzenie środków w miejscu i czasie (por. Kotarbiński 1982).

Tabela 2. Częstość występowania poszczególnych kroków algorytmu zwycięskiej walki (w %)

Nr kroku	W walkach wygranych	W walkach przegranych	W walkach mistrza kategorii 65 kg
1.	84,6	25,0	100,0
2.	76,9	64,0	50,0
3.	61,5	29,0	50,0
4.	100,0	57,0	100,0
5.	61,5	33,0	75,0

Porównując średnie arytmetyczne badanych wskaźników przebiegu walki stwierdzono, że częstość występowania kroków algorytmu nie była jednakowa. W każdej walce zanotowano występowanie realnego ataku (krok 4.) na pierwszym miejscu. To wskazuje na jego znaczenie dla efektywności działania. Rzeczywisty atak był działaniem, za pomocą którego zawodnik bezpośrednio osiągał zwycięstwo. Nie mógł on odbywać się oddzielnie, lecz zawsze towarzyszyły mu inne działania, jak np. rozpoznanie przeciwnika (krok 1.), które również z dużą częstością były realizowane w walkach wygranych 84,6%. W walkach przegranych krok 4. wykonywany był

tylko w 57%, a rozpoznanie (krok 1.) zaledwie w 25%. Wskazuje to na ogromne znaczenie dokładnego rozpoznania i efektywnego wykonania ataku (krok 1. i 4.).

b) kolejność i czas realizacji poszczególnych kroków algorytmu walki

Uwzględniając kolejność występowania kroków stwierdzono, że walka wygrana rozpoczynała się od rozpoznania przeciwnika, drugim działaniem był skuteczny atak (krok 4.), który występował w obydwu zbiorach walk. W walkach przegranych najczęściej na pierwszym miejscu realizowano skrywanie własnych zamiarów (krok 2.) (tab. 3). Wszystkie działania wykonywane w myśl planu taktycznego miały określone czasy trwania (tab. 4.). Najdłużej

Tabela 3. Kolejność realizacji kroków algorytmów walki

Walki wygrane	Walki przegrane	Walki mistrza kategorii 65 kg
1	2	1
3 z 4 lub 4	4	2 z 3 lub 4
2	3, 5	4
5	1	5

Tabela 4. Czas realizacji poszczególnych kroków algorytmów walki (w s)

Wynik walki	Wygrane			Przegrane			Walki mistrza	
Kroki	$\bar{x}$	S.D.	%	$\bar{x}$	S.D.	%	$\bar{x}$	%
1.	52	4,45	21,0	17	2,04	7,4	43	21,1
2.	40	1,69	16,1	24	1,18	10,4	39	19,1
3.	49	2,23	19,8	101	2,94	43,9	37	18,1
4.	76	1,05	30,6	61	1,59	26,5	59	28,9
5.	31	3,76	13,0	27	1,52	11,7	26	12,7
Ogółem $\sum$	248*		100	234		100	204	100

* Różnice w czasie trwania walki w porównaniu z sumarycznym czasem trwania kroków algorytmu (por. tab. 1) wyniknęły stąd, że w celach statystycznych rozdzielono powiązane w rzeczywistości działania. To spowodowało dwukrotne liczenie czasu ze względu np. na realizację kroku 3. z 4., czy też 2. z 3.

trwała realizacja efektywnego ataku (krok 4.) w walkach zwycięskich, w przegranych w konsekwencji — działania mające na celu ograniczenie aktywności przeciwnika (krok 3.). Czas wykonania kroku 4. był różny w walkach wygranych. Z kolei rozpoznanie trwające tylko 17 s można wiązać właśnie z realnym atakiem (krok 4.). Zbyt krótkie rozpoznanie (krok 1.) nie wynikało z łatwości realizacji tego działania, lecz z doświadczenia wyniesionego z poprzednich walk, błędnej oceny przeciwnika uznanego za słabego,

czy z niezaplanowania swojej walki (do do kolejności działań). W walkach wygranych realny atak poprzedzało dokładne rozpoznanie. Duża ilość czasu przeznaczonego na realny atak (krok 4.) w obu grupach wskazuje na ważność tego kroku, ale również — na przeszkody w jego realizacji. Jest to sytuacja trudna, gdyż dotyczy kooperacji negatywnej w dążeniu do zwycięstwa przez obydwie strony.

Długi czas wykonania działań utrudniających postępowanie przeciwnika w walkach przegranych (krok 3.) często zbiegał się z realizacją realnego ataku (krok 4.) w walkach wygranych tak jak w charakterystyce walki mistrza kategorii 65 kg. Różnice w czasie trwania poszczególnych kroków algorytmu najlepiej przedstawia ryc. 1.

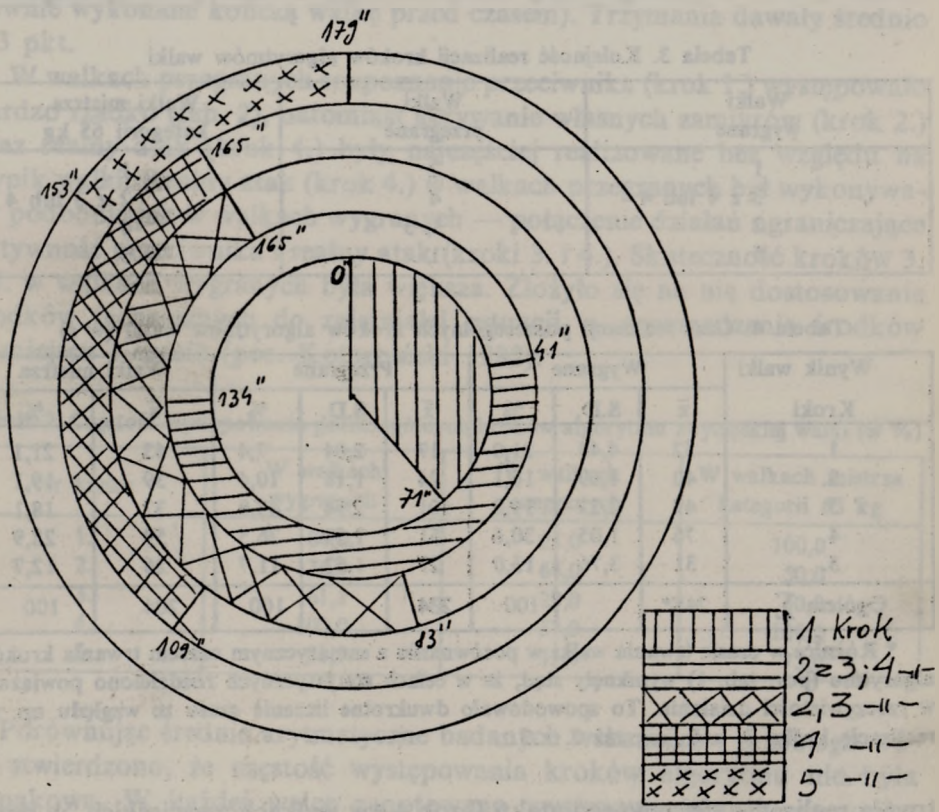

Ryc. 1. Przedziały czasowe realizacji poszczególnych kroków algorytmu w walkach mistrza kategorii 65 kg

Dłuższy czas trwania walk i realizacji działań charakterystycznych dla danych kroków sugeruje, że wiązało się to ze stopniem trudności danego działania, ale nie zawsze, w przypadku bowiem krótszego czasu trwania

kroków w walkach przegranych, w porównaniu z wygranymi, miała miejsce sytuacja niepełnej realizacji kroków, a mianowicie nieprawidłowa ocena swoich działań. Pozornie wystarczały one do osiągnięcia np. rozpoznania, a w rzeczywistości celu tego nie osiągano, przechodząc do następnych działań charakterystycznych dla kroków dalszych. Można tu przytoczyć często występującą sytuację w walkach przegranych. Po niepełnym rozpoznaniu i rzekomo dobrym ukryciu swoich zamiarów oraz wprowadzeniu w błąd, następowała realizacja ataku (kroku 4.), w konsekwencji czego zawodnik był zaskakiwany działaniami zaplanowanymi ze strony przeciwnika.

Analizie statystycznej poddano średnie wartości czasu trwania poszczególnych kroków w walkach wygranych i przegranych. Przyjęto poziom istotności 0,05 (tab. 5).

Tabela 5. Różnice czasu trwania poszczególnych kroków algorytmu walki

Różnice czasowe kolejnych kroków w walkach wygranych i przegranych	Wynik testu istotności różnic „t"-Studenta	Interpretacja wyników testu „t"
Kroki: 1.	$t = 4{,}538 > 2{,}179 = t(0{,}05;\ 12)$	istotne różnice
2.	$t = 0{,}039 < 2{,}228 = t(0{,}05;\ 10)$	nieistotne różnice
3.	$t = 3{,}398 > 2{,}262 = t(0.05;\ 9)$	istotne różnice
4.	$t = 12{,}329 > 2{,}131 = t(0{,}05;\ 14)$	istotne różnice
5.	$t = 0{,}001 < 3{,}182 = t(0{,}05;\ 3)$	nieistotne różnice

Istotne różnice dotyczyły czasu trwania kroków pierwszego, trzeciego i czwartego pomiędzy walkami przegranymi i wygranymi. Rozpoznanie (krok 1.), ograniczanie aktywności przeciwnika (krok 3.) oraz realny atak (krok 4.) stanowiły zatem główne działania, których realizacja przebiegała różnie w rozpatrywanych zbiorach walk.

Struktura czasu trwania poszczególnych kroków była różna w obu zbiorach i wiązało się to z efektywnością walki. Przedziały czasowe realizacji poszczególnych kroków algorytmu zwycięskiej walki najbardziej różniły się w realizacji ataku (krok 4.). W walkach wygranych realny atak był wykonywany w drugiej minucie walki, po rozpoznaniu, które miało miejsce w pierwszej minucie. Krok 4. występował również pod koniec walki, co wiązało się z zastosowaną taktyką (tab. 6).

W walkach przegranych realny atak (krok 4.) wystąpił w pierwszej minucie, a ograniczanie aktywności przeciwnika (krok 3.) zajmowało czas od 37s do 2 minut. Był to efekt taktyki polegającej na ataku realnym (krok 4.) przed dokładnym rozpoznaniem słabych i silnych stron przeciwnika, a później — wskutek utraty punktów na stosowaniu

Tabela 6. Przedziały czasowe realizacji kroków algorytmu walki

Nr kroku w walkach wygranych	Przedział czasowy (s)	Nr kroku w walkach przegranych	Przedział czasowy (s)	Nr kroku w walkach mistrza	Przedział czasowy (s)
1.	0– 67	1 ; 2	0– 42	1	0– 71
4. z 3.	59–129	4	21– 45	2 z 3; 4	41–134
2.	73–168	3	37–156	2 ; 3	83–165
3.	110–191	3	60–129	4	109–165
4. ; 5.	170–203	5	111–241	5	153–179

jedynie działań obronnych przez ograniczanie aktywności przeciwnika (krok 3.).

W walkach wygranych realizacja poszczególnych kroków odbywała się w przedziałach czasowych charakterystycznych dla tych kroków. Z kolei w walkach przegranych rozpatrywane przedziały czasowe nakładały się, np. w pierwszej minucie realizowane były kroki pierwszy, drugi, trzeci, czwarty i nie można było wyróżnić dokładnych granic akcji taktycznych. Zatem w rzeczywistej walce, pomimo występowania teoretycznego algorytmu (Sterkowicz i Kęsek 1990), działania taktyczne przeplatały się i często realizacja tzw. „Kroków" odbywała się jednocześnie. Ocena wskaźników z uwzględnieniem efektywnego czasu walki i kierunku ataku wykazała, że wyższa aktywność w ataku w przód dotyczyła zawodników wszystkich kategorii wagowych (Kęsek i Sterkowicz 1991).

c) Struktura czasowa walki i środki realizacji kroków algorytmu

Wspólną cechą walki judo są okresy ciągłej pracy z maksymalną lub submaksymalną intensywnością, przedzielone krócej lub dłużej trwającymi przerwami. Interwałowa praca jest podstawową formą działania judoków.

Zagadnienie struktury czasowej i rzeczowej walki judo było również rozwiązywanie za pomocą komputera Atari 130 XE. Analiza wspólnych działań uczestników XXIV Igrzysk Olimpijskich pozwoliła wyodrębnić odcinki efektywnej walki i przerwy w niej. W czasie efektywnej walki zawodnik atakował, bronił się, odpowiadał na atak rywala, pokonywał jego obronę, oczekiwał ataku przeciwnika. W odcinkach efektywnej walki ujawniała się w szczególności ta strona zmagań, którą nazywa się interakcją (wymianą czynności). W przerwach obserwowało się oczekiwanie, refleksję i gotowość na znak sędziego do rozpoczęcia wymiany działań (akcji). Przerwy sprzyjały przypomnieniu sobie treści przeszłej sekwencji walki, porównaniu jej ze znanymi zawodnikowi wariantami, wyciąganiu wniosków, przygotowaniu mikroprogramu następnej sekwencji, podjęciu decyzji i określeniu formy współdziałania, które mogłoby przyczynić się do osiąg-

nięcia celu walki. W walce można było wyróżnić trzy rodzaje czynności: 1. w sekwencjach efektywnej walki — wymianę działań; 2. w przerwach — wymianę informacji; 3. w przerwach i sekwencjach pracy — rozpoznanie. Pod koniec walki zmniejszały się długość trwania sekwencji ciągłej pracy oraz liczba ataków, natomiast zwiększała się długość przerw, a stosunek tych wielkości dążył do stałych wartości (Swiszczow i wsp. 1990).

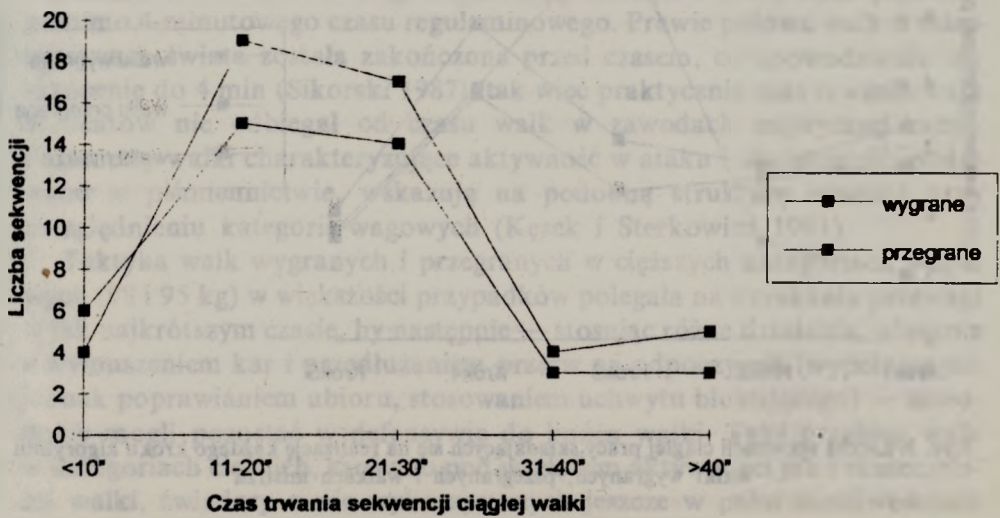

Ryc. 2. Liczba sekwencji ciągłej pracy w walkach wygranych (W) i przegranych (P)

W naszych badaniach najczęściej sekwencje pracy trwały 11—20 s i 21—30 s (ryc. 2). Należy sądzić, że jest to charakterystyczna cecha walki judo, niezależnie od rangi zawodów, gdyż podobny był czas trwania sekwencji w zawodach o najwyższym poziomie sportowym (Sikorski 1987).

Biorąc pod uwagę istnienie sekwencji czasowych walki i kroków obliczono średnią liczbę sekwencji potrzebnych do realizacji każdego kroku (ryc. 3). Czas trwania sekwencji ciągłej walki i przerw był jednakowy w walkach i przegranych, ale różna liczba sekwencji była niezbędna do realizacji każdego kroku.

Najwięcej sekwencji ciągłej walki potrzebowano na realizację rozpoznania (3,3) oraz realnego ataku (4,9) w walkach wygranych. Najmniej sekwencji wymagała realizacja kroku 5. (2,0) oraz kroku 2. (2,5). W walkach przegranych na wykonanie ataku (krok 4.) potrzebowano 3,9 sekwencji walki, dla rozpoznania 1,0 sekwencję, dla ograniczania aktywności przeciwnika — aż 6,5 sekwencji.

Średni czas odcinka pracy nie przekraczał 25 s, a przerw 11,5 s. Wyodrębnione przerwy pomiędzy komendami „Matte" i „Hajime", podczas których

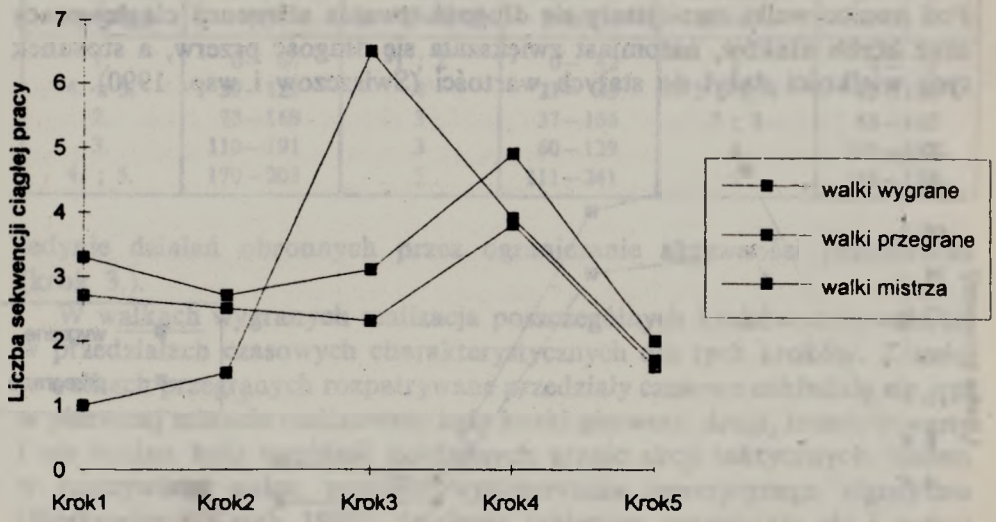

Ryc. 3. Liczba sekwencji ciągłej pracy,składających się na realizację każdego kroku algorytmu walki wygranych, przegranych i walkach mistrza

poprawiano judogi — trwały średnio 17,5 s. Drugi rodzaj przerw to te, które następowały w wyniku braku aktywności zawodników i miały na celu jedynie powrót na własne pozycje i natychmiastowe wznowienie walki — trwały one krócej — średnio 5,5 s. Średni czas trwania przerw w 12-sekwencyjnej walce (czas sekwencji 15—35 s) wynosił od 8 do 17 s (Swiszczow i wsp. 1990).

Walka w parterze trwała średnio 15 s. Kilunastosekundowy czas walki dawał szansę uzyskania punktów jedynie po skutecznym połączeniu akcji w staniu i w leżeniu. Seniorzy tylko w 3,1% punktowanych akcji uzyskiwali w ten sposób przewagę (Sterkowicz i Kęsek 1985).

Z upływem czasu walki długość odcinków pracy ulegała skróceniu, a przerwy wydłużały się aż do końca walki. Wiązało się to z taktyką celowego przedłużania czasu trwania przerw poprzez poprawianie ubioru, symulowanie kontuzji itp. Przerwy w walkach zwycięskich, to czas na podejmowanie decyzji, co do dalszych poczynań. Można wtedy kontrolować nie tylko czas trwania walki, ale również tablicę z wynikami.

W ogólnym ujęciu najczęściej skuteczne techniki ataku miały miejsce od 45 do 130 s i w ostatniej minucie walki. Te przedziały czasowe pokrywały się z odpowiadającymi im krokami algorytmu realizowanego w tym czasie. Potwierdzało to wykonanie ataku (krok 4.) zaraz po rozpoznaniu albo pod

koniec walki, po uprzednim rozpoznaniu i połączeniu działań zmierzających do ukrycia swoich zamiarów i ograniczenia aktywności przeciwnika.

Struktura czasu trwania poszczególnych kroków była różna w zbiorze walk wygranych i przegranych. Przedziały czasowe dotyczące wykonania poszczególnych działań, które odpowiadają realizacji danych kroków algorytmu, są zbieżne z badaniami nad strukturą walki (Sikorski i wsp. 1987). Struktura czasowa walk Ligi Studenckiej (Kraków 1991) była podobna pomimo 4-minutowego czasu regulaminowego. Prawie połowa walk w mistrzostwach świata została zakończona przed czasem, co spowodowało ich skrócenie do 4 min (Sikorski 1987), tak więc praktycznie czas trwania walk studentów nie odbiegał od czasu walk w zawodach najwyższej rangi. Parametry walki charakteryzujące aktywność w ataku i skuteczność, podawane w piśmiennictwie, wskazują na podobną strukturę również przy uwzględnieniu kategorii wagowych (Kęsek i Sterkowicz 1991).

Taktyka walk wygranych i przegranych w cięższych kategoriach wagowych (78 i 95 kg) w większości przypadków polegała na uzyskaniu przewagi w jak najkrótszym czasie, by następnie — stosując różne działania, włącznie z wymuszeniem kar i przedłużaniem przerw na odpoczynek (wypełnionych jednak poprawianiem ubioru, stosowaniem uchwytu blokującego) — zawodnicy mogli pozostać w defensywie do końca walki. Taki przebieg walk w kategoriach ciężkich, zarówno pod względem aktywności jak i skuteczności walki, świadczy o nie wykorzystanych jeszcze w pełni możliwościach wydolnościowych. Zawodnik o wysokiej sprawności energetycznych mechanizmów beztlenowych w spotkaniu z przeciwnikiem o wyższej sprawności procesów tlenowych musi przyjąć taktykę walki. Uważa się, że od tego pierwszego można oczekiwać ofensywnego stylu, podczas gdy drugi raczej będzie walczył w defensywie (Thomas i wsp. 1989).

Najczęściej wykonywaną techniką skuteczną był rzut „Seoi nage" (technika ręczna). W dalszej kolejności rejestrowano rzuty nożne: „Ko-soto-gari", „Uchi mata", „Ko-uchi-gari", „O-uchi-gari". W walce w parterze najczęstsze były skuteczne trzymania „Yoko-shiho-gatame" i „Kesa-gatame", zwłaszcza w cięższych kategoriach wagowych. Zawodnicy lżejszych kategorii (do 71 kg) częściej posługiwali się rzutami: „Seoi nage", „Tai-otoshi", „De-ashibarai", natomiast cięższych: „Uchi-mata", „O-soto-gari" i „Harai-goshi".

Z badań wynika, że częściej wygrywali ci, którzy różnorodnymi środkami technicznymi przeprowadzali realny atak (krok 4.) oraz potrafili zwiększyć przewagę uzyskaną wcześniej (krok 5.). Oddawanie inicjatywy, wyczekiwanie na atak przeciwnika zmniejszały szansę zwycięstwa. W walkach wygranych — szczególnie przez mistrza kategorii 65 kg — przejmowanie inicjatywy i szybkie tempo walki zdecydowało o dużej skuteczności w ataku.

d) Indywidualna charakterystyka działalności taktycznej i jej podłoże psychologiczne

Analizując zbiór walk wygranych sporządzono indywidualną charakterystykę działalności taktycznej mistrza kategorii 65 kg[2]. Zawodnik ten reprezentował wysokie umiejętności techniczno-taktyczne, o czym świadczyły średni czas walki — 167 s, tj. 69,6% regulaminowego czasu walki, i wysoka średnia wartość ataku (8,2 pkt). Czas trwania rozpoznania przeciwnika (krok 1.) wynosił 43 sekundy i był realizowany od rozpoczęcia do 71 sekundy walki. Krok ten występował na pierwszym miejscu we wszystkich walkach tego sportowca. Interesujące u niego było połączenie działań mających na na celu skrycie własnych zamiarów i ograniczenie aktywności przeciwnika (kroki 2. i 3.), ponieważ występowało w połowie stoczonych walk. Taktyka odbiegała od tendencji charakterystycznych dla zbioru walk wygranych. Wspomniane połączenie wynika z logiki, że zawodnik ten nie tyle nie wyodrębniał granic w działaniach dotyczących 2. i 3. kroku, ale skłonny był potraktować je jako jedno zadanie taktyczne, którym było ograniczenie aktywności przeciwnika. Działanie skuteczne na skraju maty obejmowało aż 41,7% wszystkich ataków skutecznych.

Różnica w realizacji kroków algorytmu w zbiorze walk zwycięskich i walk mistrza polegała na tym, że w pierwszym wypadku miało miejsce połączenie działań charakterystycznych dla kroków 3. i 4. (skrywanie własnych zamiarów i atak realny), w drugim zaś jednoczesne skrywanie własnych zamiarów i ograniczanie aktywności przeciwnika (krok 2.). Mistrz realizował swój zamiar taktyczny w ten sposób, że po uzyskaniu przewagi w wyniku wykonania kroku 4, od razu uskuteczniał krok 5. poprzez seryjny atak i narzucenie szybkiego tempa walki, co było możliwe dzięki wysokiemu poziomowi wytrzymałości oraz dokładności i szybkości zastosowanych środków technicznych według planu taktycznego. Podczas skrywania własnych zamiarów (krok 2.) najskuteczniejszymi działaniami były: atak seryjny, silny uchwyt blokujący, bardzo szybkie tempo walki, co zmniejszało szansę koncentracji przeciwnika i skutecznie utrudniało jego poczynania.

Kroki 3. i 5. miały duże znaczenie w uzyskaniu zwycięstwa. Przed rozegraniem turnieju w judo mistrz założył, że pierwsze walki z niezbyt wymagającym przeciwnikiem, potraktuje jako rozgrzewkę, podczas której wykona dużą liczbę wychyleń we wszystkich kierunkach, wejść do rzutów, zmian uchwytów, prób wykonania pewnych elementów technicznyh w kombinacjach, jakie będzie następnie wykorzystywał w walkach trudniejszych.

---

[2] Zawodnik ten osiągał duże sukcesy sportowe. Jego staż w judo wynosił 12 lat. Miał on stopień mistrzowski 1. Dan.

Dalsze walki planował zakończyć w jak najkrótszym czasie — jak najmniejszym kosztem energetycznym — opierając się na dokładnym rozpoznaniu.

Środkami technicznymi, które zarejestrowano podczas walk rozgrywanych przez mistrza najczęściej były:

a) kombinacje rzutów: „Ko-uchi-gari" z „Seoi-nage" oraz „De-ashi-bari" z „Tai-otoshi"; b) pojedyncze rzuty: „Seoi-nage", „Tai-otoshi", „De-ashi-bari". W trakcie walk mistrz nie eksperymentował — wykorzystywał tylko bardzo dobrze opanowane działania. Jego silną stroną była szybkość i duża skuteczność akcji polegających na wyprzedzaniu rozpoczętego przez przeciwnika ataku. Zawodnik A. A., opisując swoje działanie, stwierdził: „Gdy przeciwnik zaczyna atak, to jest on już wytrącony z równowagi, a ja tylko przedłużam to wejście i rzucam...".

Drugą sytuacją, na podstawie której konstruował swoje działania taktyczne był atak po nieudanym wejściu przeciwnika, w momencie gdy on wycofywał się i nie mógł skoncentrować się na obronie.

Mistrz kategorii 65 kg po stoczonych walkach nie analizował ich od razu, lecz koncentrował się na wyrównaniu oddechu i myślach o następnej walce.

Oszczędzanie sił podczas pierwszych walk związane było z taktyką rozgrywania walk finałowych. Bardzo wysoka wydolność organizmu mistrza warunkowała szybkie tempo walki, który przez to powodował zmęczenie przeciwnika.

Taktyka rozwiązania konkretnej walki była uzależniona od przeciwnika i od tego, która to była z kolei walka. Zawsze jednak występowało rozpoznanie, nawet wtedy, gdy znał przeciwnika. Następnym działaniem było szybkie poruszanie się w celu wytrącenia oponenta z równowagi i wykonania rzutu. Przy przemieszczaniu się w szybkim tempie istnieje większa szansa popełnienia błędu, niż w walce powolnej.

A. A. nie lekceważył żadnego przeciwnika, nawet gdy go znał lub przed walką nisko oceniał jego umiejętności. Obserwacja rywala dostarczała informacji o sposobie przeprowadzania rozgrzewki, wykonywania wychyleń i wejść do rzutów. Walka w parterze mistrza kategorii 65 kg była jego słabą stroną i dlatego starał się szybko wstać (co powoduje przerwę). Unikał wręcz walki w parterze, gdyż tracił w niej zbyt dużo sił, a skuteczność była mała. W wypadku przegrywania lub remisu angażował się całkowicie; relacjonował: „jakby to była moja ostatnia walka w życiu". Fragmenty takiej walki poprzedzał długą chwilą bardzo spokojnego zachowania się w celu „uśpienia czujności przeciwnika". Mistrz kategorii 65 kg A. A. podkreślał znaczenie myślenia taktycznego dla rezultatu walki stwierdzeniem, że „walczy się ciałem, ale wygrywa się głową..."

Walki innych zawodników były raz w zbiorze walk wygranych, innym razem — w zbiorze walk przegranych. Analizując obraną przez nich taktykę okazało się, że reprezentowali oni również wysoki poziom wyszkolenia. Ich plan taktyczny był niejednokrotnie dobrze opracowany, a stosowane środki techniczne świadczyły o wysokiej klasie przeciwników. Przeszkodą w uzyskaniu zwycięstwa mogły być:

— nieuwzględnianie wyniku rozpoznania w planie taktycznym lub brak rozpoznania przeciwnika,

— zbyt mała dokładność i szybkość techniki pomimo odpowiedniego doboru,

— złe decyzje zapadające podczas przewagi punktowej, np. wystarczało ją utrzymać, a zawodnik mimo to dążył do zwiększenia jej i narażał się na kontratak,

— zaskoczenie — zawodnik opierał się tylko na informacjach o przeciwniku uzyskanych przed walką i sugerując się tym został zaskoczony niespodziewanym atakiem.

Jest to ważny aspekt, który należy uwzględniać przy analizie taktyki, gdyż w pewnych sytuacjach pomimo, wydawać by się mogło, właściwego przygotowania do walki i zastosowania odpowiednich działań opisane czynniki powodują, że rezultat jest inny niż przewidywany. Istotne znaczenie dla powodzenia w działalności sportowej ma także motywacja. Dążenie do dominacji i podporządkowania sobie innych ludzi było większe u judoków o wysokich osiągnięciach sportowych, które zależały od poczucia przynależności, dążenia do doskonałości i perfekcji w działaniu, sukcesu zewnętrznego i wewnętrznego, poczucia niezależności, dążenia do władzy i dominacji oraz chęci przeżycia napięcia i obciążenia dostarczanego przez zawody (Sterkowicz 1992).

Istnieje pogląd, iż określony poziom funkcjonowania umysłowego jednostki jest jednym z warunków determinujących sprawne działanie, a więc i wyniki sportowe. Podkreśla się, że dla kariery sportowej ważne są przede wszystkim takie cechy osobowości, jak: odporność psychiczna, prawidłowa samoocena, czy równowaga emocjonalna. W grupie czołowych zawodników (seniorów) uzyskiwano wyniki wskazujące na szerszy i bogatszy zakres wiadomości, głębsze zainteresowania otaczającą rzeczywistością i jej problemami oraz na większą spostrzegawczość. Zawodnicy ci lepiej analizowali materiał i wykorzystywali cechy istotne, szybciej i bardziej prawidłowo koncentrowali się na wykonywanym zadaniu, a dzięki temu osiągali lepsze wyniki w próbach angażujących myślenie abstrakcyjne, koordynację wzrokowo-ruchową (Gorący 1981). W treningu taktyki należy uwzględnić ważność cech psychicznych. Obok przygotowania techniczno-taktycznego musimy mieć na uwadze: doskonalenie procesów umysłowych związanych z walką (myślenie operacyjne i taktyczne, podejmowanie decyzji), nauczanie

i doskonalenie umiejętności taktycznych (działania przygotowawcze, zaskakujące akcje, wybór działań), nauczanie umiejętności dawania sobie rady z przeciwnikami o różnych stylach walki i dominanty taktycznej (Czajkowski 1988).

Realny atak (krok 4.), który miał zasadniczy wpływ na zwycięstwo w walce był wykonywany przeważnie w następujących sytuacjach na macie:

— bezpośrednio po rozpoczęciu walki,

— po wznowieniu walki, jeżeli przeciwnik nie oczekiwał gwałtownego ataku,

— przy pozorowaniu ataku przez przeciwnika,

— przy ponawianiu ataku, gdy przeciwnik upewnił się o niepowodzeniu pierwszego ataku,

— po niedokończonym ataku przeciwnika,

— po niedokładnym ataku przeciwnika,

— na czerwonym pasie na macie, gdy przeciwnik odpychał lub wykonywał krok do przodu, aby nie wyjść poza pole walk.

Duża liczba akcji i skutecznie wykonanych technik na czerwonym pasie maty świadczyła o znaczeniu taktyki w walce sportowej seniorów (Kęsek i Sterkowicz 1991).

e) Prakseologiczne metody kompleksowego działania a algorytm zwycięskiej walki

W znaczeniu ogólnym metoda oznacza sposób osiągnięcia celu poprzez uporządkowanie działalności, natomiast w przypadku szeroko pojmowanych zachowań ludzkich, można ją traktować jako schemat działania opracowany na podstawie uogólnienia związków zachodzących pomiędzy sytuacjami a skutecznym postępowaniem. W walce sportowej za metodę należy uznać taki sposób zachowania się zawodnika, który poprzez zastosowanie wybranych środków walki sprowadza się do osiągnięcia zaplanowanych celów ogólnych i szczegółowych, przy jak najmniejszym nakładzie pracy (Dziąsko 1981). W dyskusji nie sposób pominąć związku metod kompleksowego działania, wypracowanych w prakseologii (Kotarbiński 1982), przystosowanych do interpretacji walki judo (Dziąsko i Jaskólski 1988), z algorytmem zwycięskiej walki, weryfikowanym w niniejszej pracy:

1. Zaskoczenie — wiązało się z rozpoznaniem silnych i słabych stron przeciwnika (krok 1.) oraz nie ujawnianiem swoich prawdziwych zamiarów (krok 2.)

2. Potencjalizacja — łączyła się z ukrywaniem swoich prawdziwych zamiarów (krok 2.)

3. Koncentracja sił w miejscu i czasie rozstrzygającego starcia — korespondowała z działaniami mającymi na celu ograniczenie aktywności przeciwnika (realizacją kroku 3. algorytmu zwycięskiej walki)

4. Stwarzanie faktów dokonanych — działania rozumiane jako fakty dokonane odpowiadały realnemu ataku i potwierdzonemu punktacją sędziów (krok 4.)

5. Wykorzystanie dla własnych celów funkcji i zasobów przeciwnika — wiązało się również z krokiem 4. oraz powtórzeniem realnego ataku w celu uzyskania większej przewagi i zakończenia walki przed czasem (krok 5.)

6. Kunktacja (odwlekanie działań) — łączyła się z taktyką polegającą na tym, że po zdobyciu małej przewagi punktowej zawodnik zwlekał z dalszymi działaniami — jakby mu chodziło tylko o utrzymanie stanu rzeczy — tymczasem wyczekiwał na najbardziej odpowiedni moment do powtórnego ataku i zakończenia walki przed czasem (krok 5.).

Podsumowanie

Celem pracy było zweryfikowanie teoretycznego algorytmu skutecznej walki na podstawie przeprowadzonych badań uczestników zawodów Judo. Uzyskane za pomocą obliczeń i analizy statystycznej dane o rzeczowej i czasowej strukturze działalności startowej oraz porównanie tych parametrów w zbiorze walk wygranych i przegranych umożliwiały uzyskanie odpowiedzi na pytanie „czy i jak teoretyczny algorytm zwycięskiej walki jest realizowany w warunkach walki właściwej?".

Na podstawie wyników badań można stwierdzić, że występujące w kolejności, a niekiedy równocześnie, skuteczne działania można uporządkować. Szczególne znaczenie praktyczne miały działania zmierzające do rozpoznania przeciwnika (krok 1. — z częstością występowania 84,9% w walkach wygranych) oraz wszelkie środki techniczne i działania stosowane w celu urzeczywistnienia ataku (krok 4. — z częstością występowania 100%). Z realnym atakiem (krok 4.) łączyły się działania mające na celu ograniczenie aktywności przeciwnika (krok 3.), gdyż kroki te wykonywane były jednocześnie. Częstość występowania działań mających na celu skrycie własnych zamiarów (pojawiły się w 76,9% walk) wskazuje, że był to również istotny czynnik wpływający na pomyślny rezultat walki.

Jak ustalono, czas trwania poszczególnych kroków algorytmu zwycięskiej walki wynosił odpowiednio: krok 1. — 52 s, krok 2. — 40 s, krok 3. — 49 s, krok 4. — 76 s, krok 5. — 31 s. Analiza walk mistrza kategorii 65 kg potwierdziła znaczenie rozpoznania (krok 1.) oraz realnego ataku (krok

4.) dla zwycięstwa. Rozpoznanie i realny atak pojawiły się we wszystkich walkach tego zawodnika. W walkach przegranych często było pomijane rozpoznanie silnych i słabych stron przeciwnika (krok 1. występował zaledwie w 25% stoczonych walk) oraz zbyt długo było realizowane ograniczanie aktywności przeciwnika (krok 3. — czas trwania aż 1 min 41 s, co stanowiło 42,1% teoretycznego czasu walki).

Oprócz stwierdzenia w praktyce isnienia algorytmu zwycięskiej walki okazało się, że poszczególne jego kroki pojawiały się z różną częstością, w różnej kolejności, a czas ich trwania nie był jednakowy. Dłuższa realizacja działań może świadczyć o trudności osiągnięcia zadania taktycznego, zawartego w danym kroku. Zauważono, że ci zawodnicy, którzy potrafili wyróżnić większy zasób dobrze opanowanych elementów technicznych, byli skuteczniejsi. **Przedstawiona kolejność kroków algorytmu nie okazała się więc sztucznym schematem, lecz umożliwiła zbadanie taktyki walki w judo.** Dzięki tej metodzie ujawniono pewne odchylenia wynikające z cech indywidualnych każdego zawodnika i w konsekwencji samej walki. Dzieje się tak, ponieważ na przebieg walki wpływa szerego różnorodnych czynników, jak np. dyspozycja zawodnika (psychiczna, fizyczna, kontuzja, zbijanie wagi) oraz rezultat walki w danej chwili (podczas remisu, w sytuacji przegrywania, wygrywania). Taktyka wiąże się też z budową ciała i proporcjami jego części, ze stopniem mistrzostwa sportowego (Kuźnicki i wsp. 1981).

Istnienie algorytmu zwycięskiej walki zostało już wprowadzone przez jednego z autorów (S. S.) do praktyki szkolenia kadr trenerskich. Można sądzić, że korzystanie z video wpłynie na przebieg szkolenia zawodników, co jest szczególnie ważne w czasie bezpośredniego przygotowania startowego. Dla przygotowania taktycznego jest to czas, w którym z jednej strony powinno się dążyć do utrwalenia różnych form taktycznego działania, z drugiej — do zwiększenia plastyczności ich zastosowania w różnych warunkach walki. Odbywa się to poprzez kształcenie tzw. taktycznego myślenia, czyli doskonalenia koordynacji w stosowaniu kompleksowych działań w ciągle zmieniających się warunkach walki. W treningu — począwszy od pierwszych kroków stawianych na macie — należy uwzględnić przygotowania ściśle taktyczne (Gleeson 1983).

Przydatność algorytmu skutecznej walki w powiązaniu z indywidualizacją szkolenia badano też w zapasach (Piłojan 1985). W judo istotną rolę odgrywa tak wiele czynników, że nawet pewne braki w przygotowaniu fizycznym czy technicznym mogą być wyrównywane przez np. inteligencję, właściwości uwagi, jakość spostrzegania i umiejętności taktyczne. Olbrzymie znaczenie może mieć siła woli (motywacja).

Piśmiennictwo

Czajkowski Z. 1988. *Spójrzmy na swój sport innymi oczami.* Sport Wyczynowy, nr 9.

Dziąsko J. 1981. *Próba klasyfikacji metod prowadzenia walki zespołowej.* Sport Wyczynowy, nr 12.

Dziąsko J., Jaskólski E. 1988. *O sposobach analizy i doskonalenia metod prowadzenia walki sportowej.* Sport Wyczynowy, nr 9.

Gleeson G. 1983. *Judo Inside Out — a Cultural Reconciliation.* Lepus Book, Wakefield, West Yorkshire.

Gorący A. 1981. *Analiza poziom intelektualnego zawodników kadry narodowej judo.* Sport Wyczynowy, nr 11.

Kęsek M., Sterkowicz S. 1991. *Ocena struktury czasowej walki judo na tle stosowanej techniki i taktyki.* Zeszyty Naukowe AWF, Kraków, nr 65.

Kotarbiński T. 1982. *Traktat o dobrej robocie.* Ossolineum, Wrocław-Łódź.

Kuźmicki S., Charzewski J. 1981. *Próba określenia zależności pomiędzy skutecznością techniki a budową ciała judoki.* Wychowanie Fizyczne i Sport, nr 1.

Morawski M., Zawalski K. 1986. *Technika, taktyka, strategia sportowa — systemowy punkt widzenia.* Sport Wyczynowy, nr 11.

Piłojan R. A. 1985. *Indiwidualizacija podgotowki sportsmienow w widach jedinoborstw.* GCOLIFK, Moskwa.

Przepisy walki. 1991. Światowa Federacja Judo.

Ryłko A. 1989. *Metody analizy statystycznej.* AWF, Kraków.

Sikorski W. 1985. *Aktualne problemy treningu i walki sportowej judo.* Prace i Materiały Instytutu Sportu w Warszawie, t. 5.

Sikorski W., Miskiewicz G., Majle B. 1987. *Struktura walki judo.* Sport Wyczynowy, nr 7.

Sterkowicz S., Kęsek M. 1985. *Ocena wyszkolenia techniczno-taktycznego uczestników ogólnopolskich zawodów judo.* Sport Wyczynowy, nr 7—8.

Sterkowicz S., Kęsek M. 1990. *Przygotowanie techniczno-taktyczne zawodników i zawodniczek judo.* Rocznik Naukowy AWF, Kraków, t. 25.

Sterkowicz S. *Motywacja kobiet i mężczyzn uprawiających judo.* Rocznik Naukowy AWF, Kraków, t. 26.

Swiszczow J. D., Kuraszkin A. I., Konowałow W. M., Żawbiert S. A., Batiune Ż. W. 1990. *Osobiennosti soriewnowatielnowo pojedinka w borbie dziudo.* Tieorija i Praktika Fiziczieskoj Kultury, nr 12.

Thomas S. G., 1989. *Psychological Profiles of the Canadian National Judo Team.* Can. J. Sport Sciences, vol. 14, no. 3.

Analysis Method for Fight Tactics in Judo

Summary

This paper aimed at verifying a hypothetical algorithm of an effective fight. The examination of fights recorded on video tapes were conducted together with judoists what led to conclusions that certain actions were of particular importance. These were: (a) making out the opponent's intentions, (b) the actual attack. Performing the attack led to hampering the

opponent's activity, but in the same time, it was essential for the final result of a given fight to conceal our judoist's intentions.

The sequence and duration time for the algorithm steps of the won fight were determined. Owing to the apolied analytical method for the competitors activity it was possible to define an individual tactic as well as trends for training programmes for top judoists.

AKADEMIA WYCHOWANIA FIZYCZNEGO W KRAKOWIE
ROCZNIK NAUKOWY T. XXVII, 1994

Stanisław Sterkowicz, Ireneusz Kiejda *

Rezultaty współzawodnictwa oraz charakterystyka sposobów walki judo w Igrzyskach Olimpijskich w Seulu (1988) i w Barcelonie (1992)

Badania walki sportowej dostarczają informacji o działalności startowej zawodników, pozwalają trenerom-praktykom lepiej rozpoznawać przeciwników i przygotować plany szkoleniowe przyszłych zawodów. Zwiększenie efektywności stosowanych metod treningowych wymaga zatem posiadania danych o zachowaniu się sportowca w warunkach walki właściwej.

Historia judo datuje się od drugiej połowy XIX wieku. Ta nowa, usportowiona odmiana walki wręcz zyskała w języku japońskim nazwę judo oznaczoną dosłownie „łagodny sposób" odniesienia zwycięstwa. Sportowiec, który opanował ten rodzaj walki może pokonać fizycznie silniejszego przeciwnika. Doświadczonego judokę wyróżniają zwinność, zdolność zastosowania szerokiego zasobu środków technicznych walki, skuteczne sposoby obrony, umiejętność wykorzystywania siły oraz inercji przeciwnika przeciw niemu samemu. W trakcie walki sędziowie przyznają punkty za przeprowadzone akcje oceniając szybkość, siłę i techniczną jakość rzutów, czas trwania trzymań w walce w parterze, skuteczność dźwigni i duszeń oraz wszelkie naruszenia przepisów walki przez przeciwników.

Ocena działalności startowej w judo ma bogatą charakterystykę. Już podczas XVIII Igrzysk Olimpijskich w Tokio (1964) — gdzie po raz pierwszy wprowadzono tę dyscyplinę do programu igrzysk [1] — rejestrowano za pomocą magnetofonu rodzaj elementów technicznych skutecznych w walce (Doi 1967). Potrzeby kadry szkoleniowej spowodowały zastosowanie coraz to nowszych metod rejestracji przebiegu walki (Matsumoto i wsp. 1978). Obserwacje walk były również prowadzone przez Polski Związek Judo od 1964 r. Uznano je za niezbędny element przy obiektywizacji poziomu sportowego, koniecznej dla właściwego kierowania

* Katedra Teorii Sportu i Sportów Indywidualnych AWF w Krakowie.

[1] Judo wprowadzono na stałe do programu Igrzysk Olimpijskich od 1972 r. (Monachium).

procesem szkolenia (Sikorski 1971). Świadczą o tym ciągle doskonalone arkusze obserwacji i modyfikacje zapisu działań walczących zawodników (Adam 1984, Jaskólski i Andryszczyk 1979, Kęsek i Sterkowicz 1991, Sikorski 1971, 1985, Sterkowicz i Kęsek 1990). Analiza zapisu video stworzyła dodatkowe możliwości wszechstronnej oceny przebiegu walki (Matsumoto i wsp. 1978). Współcześnie można rejestrować i analizować walkę również za pomocą urządzeń komputerowych (Baranowski 1989, Chełstowski i wsp. 1985, Franecki i wsp. 1983, Naumienko i Franecki 1988, Suriachin i Gurow 1979, Swiszczow 1990). Doskonalenie metod zapisu walki i zapotrzebowanie na tego typu informacje spowodowało, że Igrzyska Olimpijskie w Seulu (1988) miały sprawną obsługę komputerową, umożliwiającą szybkie uzyskanie danych, które interesowały uczestników (Baranowski 1989). Jeden z autorów niniejszego artykułu (I. K.) — jako reprezentant Polski — brał udział w walkach judo podczas Igrzysk Olimpijskich w Seulu i miał możliwość zebrania danych dotyczących przebiegu zawodów, które w połączeniu z analogicznym materiałem z Igrzysk Olimpijskich w Barcelonie, powinny ujawnić tendencje zmian zachodzących w układzie sił oraz sposobach walki preferowanych w międzynarodowym judo.

Celem niniejszej pracy jest porównanie efektów współzawodnictwa oraz techniki walki judo stosowanej podczas Igrzysk Olimpijskich w Seulu (1988) i Barcelonie (1992).

Materiał i metoda

Materiał do analizy stanowiła dokumentacja sporządzona komputerowo i udostępniona przez organizatora Igrzysk Olimpijskich w Seulu (Seoul 1988) oraz w Barcelonie (Games 1992). W turnieju Olimpijskim Judo w Seulu startowało 251 zawodników (analizowano 281 walk), a w Barcelonie — 272 uczestników (analizowano 355 walk w siedmiu kategoriach wagowych). Tab. 1 przedstawia liczbę uczestników w poszczególnych kategoriach w turniejach judo.

Osiągnięcia reprezentacji uczestniczących krajów zostały zestawione w zależności od liczby zdobytych medali, przy czym zastosowano klasyfikację punktową: złoty medal — 7 pkt, srebrny — 5 pkt, brązowy — 3,5 pkt.

Biorąc pod uwagę liczbę uczestników obliczono procent wykorzystania możliwości zdobycia medalu według wzoru:

$$\text{możliwość } \% = \frac{\text{suma uzyskanych punktów}}{\text{teoretycznie maksymalna liczba punktów}} \cdot 100$$

Teoretycznie maksymalna liczba punktów dla kompletnej drużyny, tj. siedmiu zawodników, wynosiła 49 pkt. Następnie porównano częstość przy-

Tabela 1. Liczba uczestników w poszczególnych kategoriach wagowych w Turnieju Olimpijskim Judo

Kategoria wagowa (kg)	XXIV Igrzyska Olimpijskie Seul 1988	XXV Igrzyska Olimpijskie Barcelona 1992
60	37	43
65	44	46
71	44	44
78	41	42
86	36	33
95	22	35
+95	27	29

znawania zwycięstwa — różnymi sposobami — „Ippon", „Wazaari-awasete-ippon", „Sogo-gachi", „Waza-ari", „Yusei-gachi" i inne[2].

Ze względu na możliwość zakończenia walki przed upływem jej regulaminowego czasu, wprowadzono wskaźnik wyrażający stosunek rzeczywistego czasu wszystkich walk w danym turnieju do teoretycznie maksymalnego czasu wszystkich walk (Sikorski 1985):

$$\frac{\sum t \text{ rzecz}}{\sum t \text{ max}} \cdot 100$$

Z kolei zestawiono parametry charakteryzujące walki w XXIV i XXV Igrzyskach Olimpijskich: średni czas walki, liczbę akcji punktowanych w jednej walce, częstość przyznanych ocen za ataki i kary, średnie wartości techniki ataku, kary oraz akcji punktowanej.

Analiza struktury rzeczowej walki obejmowała rodzaj i częstość stosowanych skutecznie ataków w walce w staniu i w parterze, przy czym uwzględniono klasyfikację Instytutu Badań Judo Kodokan[3]. Typowe spo-

[2] W judo używa się terminologii japońskiej w transkrypcji angielskiej. Zawodnik uzyskuje „Ippon" (10 pkt) i wygrywa walkę w następujących wypadkach: a) gdy rzuci przeciwnika na plecy ze znaczną siłą i szybkością, b) gdy przytrzyma partnera po ogłoszeniu „Osae-komi" (trzymanie) przez 30 s, c) gdy zaatakuje duszeniem lub dźwignią i efekt jest widoczny.

Przyznanie „waza—ari" (7 pkt) następuje gdy: a) rzut wykonany przez zawodnika nie zasługuje całkowicie na przyznanie „Ippon", b) jeden z zawodników przytrzyma partnera na plecach po ogłoszeniu „Osae-komi" przez 25—29 s, c) zawodnik uzyska drugie „Waza-ari" w tej samej walce, sędzia ogłasza „Waza-ari-awasete-ippon", zatrzymuje walkę i wskazuje zwycięzcę. Jeżeli jeden z zawodników uzyskał „Waza-ari", a jego przeciwnik otrzymał karę „Keikoku" (7 pkt), wygrywa walkę przez „Sogo-gachi" (złożone zwycięstwo).

Zwycięstwo przez przewagę techniczną „Yusei-gachi" wywalczone jest, gdy czas przeznaczony na walkę (5 min) upłynął bez zdobycia „Ippon" w następujących przypadkach: a) gdy przyznano „Waza-ari" lub udzielono kary przeciwnikowi „Keikoku", b) gdy zaliczono „Yuko" (5 pkt) lub udzielono ostrzeżenia „Chui" (5 pkt), c) kiedy przyznano atak „Koka" (3 pkt) lub „Shido" (zwrócenie uwagi — 3 pkt), d) gdy jest widoczna różnica w postawie w walce lub zręczności i efektywności jednego z zawodników, to o wyniku walki sędziowie decydują większością głosów (Pawluk 1973).

[3] Ilustrated Kodokan Judo. Kodansha, Tokyo 1964.

soby walki zostały także zilustrowane kinogramami w innych publikacjach (Pawluk 1973, 1975, Lehman i Müller-Deck 1987 i in.).

W porównaniu rozpatrywanych Igrzysk Olimpijskich posłużono się prostymi metodami statystycznymi, obliczając wartości średnich arytmetycznych wskaźników struktury i testu niezależności cech jakościowych „Chi²" (Clauss i Ebner 1972).

Omówienie wyników

Na podstawie tab. 2 i 3 — w których przedstawiono klasyfikację medalową i punktową państw — stwierdzono, że w Turnieju Olimpijskim Judo w Seulu najsilniejsze reprezentacje miały: Korea, Japonia, Polska i Francja, natomiast w Barcelonie — Japonia, Wspólnota Niepodległych Państw i Węgry. Japonia już tradycyjnie znajduje się w czołówce, ale występ reprezentacji Węgier, która zdobyła 4 medale w Barcelonie, należy ocenić jako duże osiągnięcie szkoleniowe tego kraju, którego nie było wśród medalistów w Seulu. Złotymi medalami w Seulu podzieliły się: Korea, Polska, Japonia, Francja, Austria i Brazylia, a w Barcelonie — Japonia, Wspólnota Niepodległych Państw, Węgry, Brazylia i Polska. Nasz reprezentant — W. Legień — dokonał rzadkiego wyczynu, zdobywając złoty medal w dwóch kolejnych Igrzyskach Olimpijskich.

Tabela 2. Klasyfikacja medalowa i punktowa reprezentacji krajów w Turnieju Olimpijskim Judo w Seulu (1988)

Kraj	Liczba uczestników	Medale			Pkt	Wykorzystanie możliwości (%)
		złote	srebrne	brązowe		
Korea	7	2	–	1	17,5	35,7
Polska	6	1	1	–	12,0	28,6
Japonia	7	1	–	3	17,5	35,7
Francja	7	1	–	1	10,5	21,4
Austria	3	1	–	–	7,0	33,3
Brazylia	7	1	–	–	7,0	14,3
NRD	4	–	2	1	13,5	48,2
RFN	7	–	2	–	10,0	20,4
ZSRR	7	–	1	4	19,0	38,8
USA	7	–	1	1	8,5	17,3
Belgia	4	–	–	1	3,5	12,5
Holandia	3	–	–	1	3,5	16,7
W. Brytania	7	–	–	1	3,5	7,1

Biorąc pod uwagę procent wykorzystanych możliwości zdobycia medalu stwierdzono, że w Seulu był on największy w reprezentacji NRD i ZSRR, natomiast w Barcelonie — w reprezentacji Japonii oraz Węgier. W Seulu łącznie medale olimpijskie zdobyło 13 państw, a w Barcelonie — 14.

Tabela 3. Klasyfikacja medalowa i punktowa reprezentacji krajów w Turnieju Olimpijskim Judo w Barcelonie (1992)

Kraj	Liczba uczestników	Medale			Pkt	Wykorzystanie możliwości (%)
		złote	srebrne	brązowe		
Japonia	7	2	1	2	22,5	45,9
WNP	7	2	–	1	17,5	35,7
Węgry	7	1	2	1	20,5	41,8
Brazylia	7	1	–	–	7,0	14,3
Polska	6	1	–	–	7,0	16,7
Francja	7	–	1	2	12,0	24,5
Korea	7	–	1	2	12,0	24,5
USA	7	–	1	–	5,0	10,2
W. Brytania	7	–	1	–	5,0	10,2
Niemcy	7	–	–	2	7,0	14,3
Holandia	4	–	–	1	3,5	12,5
Izrael	3	–	–	1	3.5	16,7
Kanada	5	–	–	1	3,5	10,0
Kuba	5	–	–	1	3,5	10,0

Wspólną cechą walki judo są okresy ciągłej pracy z maksymalną lub submaksymalną intensywnością, przedzielone krócej lub dłużej trwającymi przerwami (Kęsek i Sterkowicz 1991, Sikorski 1985, Swiszczow 1991). Analiza relacji między czasem wysiłku i przerw jest ważna, ponieważ pozwala trenerom dostosować metody szkoleniowe (stymulować rozwój potrzebnych kondycyjnych zdolności motorycznych) do wymagań działalności startowej.

Zagadnienie struktury czasowej walki było rozwiązywane za pomocą komputera Atari 130 XE (Swiszczow 1990). Analiza działalności startowej uczestników XXV Igrzysk Olimpijskich w Seulu pozwoliła wyodrębnić odcinki efektywnej walki i przerwy, które je dzieliły. W czasie efektywnej walki zawodnik atakował, bronił się, odpowiadał na atak rywala, przezwyciężał jego obronę, oczekiwał ataku przeciwnika. Czas trwania walki wynosił 300 s, a długość przerw — do 150 s. Ta 300-sekundowa walka przerywana była przez arbitra średnio 11 razy co podzieliło ją na 12 fragmentów. Taką strukturę walki obserwowano najczęściej (40%). Ujawniono także walki składające się z 1 do 4 sekwencji, kończące się przed regulaminowym czasem, oraz zawierające nawet 18 fragmentów ciągłej pracy. W typowej 12-fragmentowej walce długość jednej sekwencji wahała się od 15 do 35 s, a długość przerwy wynosiła od 8 do 17 s. Liczba ocenianych działań w trakcie jednego fragmentu walki wynosiła 0,35 do 1,17 (średnio). Największą zmienność wykazywała ona w ostatnim fragmencie, w którym obserwowano najmniejszą skuteczność.

W tab. 4 zestawiono sposoby odniesienia zwycięstwa w 636 walkach stoczonych podczas Igrzysk Olimpijskich w Seulu i w Barcelonie. W roz-

Tabela 4. Sposób przyznania zwycięstwa w walkach stoczonych podczas Igrzysk Olimpijskich w Seulu i w Barcelonie

Sposób zwycięstwa	Seul (1988)		Barcelona (1992)	
	n	%	n	%
Ippon	120	42,7	187	52,7
Yusei-gachi	37	13,2	33	9,3
Waz-aari	23	8,2	28	7,9
Waz-aari-awasete ippon	19	6,8	25	7,0
Sogo-gachi	2	0,7	5	1,4
Inne	80	28,5	77	21,7

kładach liczebności dotyczących decyzji sędziowskich nie stwierdzono istotnej zależności ($Chi^2=9,125$, $p>0,05$). Najwięcej walk kończyło się przed regulaminowym czasem dzięki uzyskaniu przez jednego z przeciwników „Ippon", „Waza-ari-awasete-ippon" lub „Sogo-gachi". Tego typu decyzje sędziowskie podczas Igrzysk Olimpijskich łącznie stanowiły 56,3%. Ponad połowa walk zakończonych przed czasem świadczy o wysokim poziomie rozgrywanych zawodów.

Z tab. 5 — w której przedstawiono parametry charakteryzujące walkę w Turniejach Olimpijskich Judo — wynika, że rzeczywisty czas zmagań na matach w Barcelonie był krótszy i w konsekwencji wartość wskaźnika wykorzystania czasu walki była mniejsza. Jednocześnie liczba akcji punktowanych w jednej walce okazała się większa; stąd też obserwowana częstotliwość występowania akcji skutecznych wskazywała na większą aktywność (agresywność) zawodników w walkach stoczonych w Barcelonie, gdzie atak miał miejsce co 1 min 56 s, a kara — co 4 min 32 s. W Seulu atak skuteczny średnio występował co 2 min 31 s, a kara — co 6 min 8 s. Jak obliczono, średnia wartość akcji punktowanej była niższa w Barcelonie, na co miała wpływ głównie wartość techniki ataku, zawierająca się w obydwu turniejach między ocenami „Yuko" (5 pkt) a „Wazaari" (7 pkt). Średnia wartość kary mieściła się między 3 a 5 pkt.

Łączna liczba ocen sędziowskich w zawodach judo XXIV Igrzysk Olimpijskich wynosiła 586, a w XXV Igrzyskach Olimpijskich aż 1051. W tej liczbie kary odpowiednio stanowiły 28,2% i 22,7%. W Barcelonie zarejestrowano m. in. mniejszą niż w Seulu częstość ocen „Ippon" i „Wazaari", przy jednocześnie większym udziale procentowym ocen „Yuko" oraz „Koka". Fakt ten — w połączeniu z rozkładem liczebności kar, przedstawionym w tab. 6 — musiał mieć wpływ na średnią wartość akcji punktowanej. Rozkład liczebności ocen sędziowskich zależał od porównywanych turniejów w sposób statystycznie istotny ($Chi^2=26,239$, $p<0,001$).

Tabela 5. Uśrednione parametry ilościowe i jakościowe charakteryzujące walk w Turniejach Olimpijskich Judo w Seulu (1988) i w Barcelonie (1992)

Miejsce i rok Igrzysk	Wskaźnik wykorzystania czasu walki	Średni czas trwania walki	Liczba akcji punktowanych	Częstotliwość występowania		Wartość ataku $\bar{x}$	Wartość kary $\bar{x}$	Średnia wartość akcji punktowanych
				ataków	kar			
Seul 1988	71,8	3'52"	2,08	2'31"	6'08"	6,5	4,1	5,83
Barcelona 1992	60,9	3'52"	2,97	1'56"	4'32"	5,9	4,0	5,49
Różnica w %	17,9	26,1	41,8	32,5	35,3	10,2	2,5	6,19

Tabela 6. Liczba ocen sędziowskich podczas turnieju judo w Seulu (1988) i w Barcelonie (1992)

Miejsce i rok turnieju	n	Oceny sędziowskie							
		Ippon (10 pkt)	Waza-ari (7 pkt)	Yuko (5 pkt)	Koka (3 pkt)	Hansoku make (10 pkt)	Keikoku (7 pkt)	Chui (5 pkt)	Shido (3 pkt)
Seul 1988	586	139	78	95	109	2	16	52	95
Barcelona 1992	1051	220	100	216	276	5	22	61	151
Ogółem	1637	359	178	311	385	7	38	113	246

Tabela 7. Częstość skutecznego stosowania techniki walki w staniu i w parterze podczas Igrzysk Olimpijskich w Seulu oraz w Barcelonie (w nawiasach %)

Miejsce i rok Igrzysk	Technika walki w staniu	Technika walki w parterze	Ogółem
	n	n	
Seul 1988	349 (86,6)	53 (13,2)	402 (100)
Barcelona 1992	492 (87,7)	69 (12,3)	561 (100)
Ogółem	841 (87,3)	122 (12,7)	963 (100)

Częstość technik stosowanych skutecznie w walce w staniu i w parterze w obydwu turniejach była podobna (dla tab. 7 statystyka $Chi^2 = 0,169$, $p > 0,05$).

Zwraca uwagę niewielka efektywność walki w parterze. W Igrzyskach Olimpijskich w Tokio w 1964 roku wynosiła ona zaledwie 3,2% (Doi 1967). W trakcie Turniejów Olimpijskich uczestnicy skutecznie stosowali elementy walki pochodzące z siedmiu grup klasyfikacyjnych Kodokanu [4] w liczbie 59 w Seulu oraz 63 w Barcelonie. Łącznie w obydwu Turniejach liczba pewnie

Tabela 8. 15 najskuteczniejszych elementów technicznych stosowanych w Turniejach Olimpijskich Judo (w liczbach i procentach)

Lp.	Rodzaj elementu technicznego (Seul 1988)	n	%	Rodzaj elementu technicznego (Barcelona 1992)	n	%
1.	Seoi-nage *	76	18,9	Seoi-nage	76	13,5
2.	Uchi-mata	42	10,4	Uchi-mata	62	11,0
3.	Ko-uchi-gari	32	8,0	O-uchi-gari	36	6,4
4.	Ko-soto-gake	22	5,5	Kuchiki-taoshi	30	5,3
5.	Tai-otoschi	20	5,0	Tani-otoshi	27	4,8
6.	Yoko-shiho gat.	17	4,2	O-soto-gari	24	4,3
7.	O-uchi-gari	16	4,0	Ko-uchi-gari	21	3,7
8.	Morote gari	13	3,2	Tomoe-nage	18	3,2
9.	Sukui-nage	12	3,0	Tai-otoshi	18	3,2
10.	Kata-ashi-dori	11	2,7	Ko-soto-gake	16	2,8
11.	O-soto-gari	10	2,5	Harai-makikomi	15	2,7
12.	Harai ts. k. ashi	8	2,0	Te-guruma	12	2,1
13.	Kami shiho-gatam.	8	2,0	Harai-goshi	11	2,0
14.	Harai-goshi	8	2,0	De-ashi-barai	11	2,0
15.	Hon-kesa-gatame	7	1,7	Ude-hishigi-jujig.	11	2,0
	Inne	100	24,4	Inne	155	30,8
	Ogółem	402	100	Ogółem	561	100

* Odmiany z różnym sposobem uchwytu (Eri, Ippon, Morote).

[4] Ilustrated..., Op. cit...

zastosowanych ataków wynosiła 76, przy czym do „nowych" zastosowanych w Barcelonie metod należy zaliczyć trzy techniki nożne, cztery ręczne, sześć rzutów połączonych z upadkiem atakującego, jedną technikę biodrową, sześć trzymań oraz dwa duszenia.

Stwierdzono, że 15 elementów technicznych — wyszczególnionych w tab. 8 — zdecydowało o 3/4 skutecznych ataków przeprowadzonych w walce (w Seulu 75,2%, w Barcelonie 69,2%). Do tak wyodrębnionych, efektywnych ataków powtarzających się w Seulu i w Barcelonie zaliczono rzuty: „Seoi-nage", „O-uchi-gari", „Uchi-mata", „Osoto-gari", „Ko-uchi-gari", „Tai-otoshi", „Ko-soto-gake" i „Harai-goshi".

Wśród najskuteczniejszych sposobów ataku w Barcelonie pojawiły się takie, jak: „Kuchiki taoshi", „Tani-otoshi", „Tomoe-nage", „Harai-makikomi", „Te-guruma", „De-ashi-barai".

Tak podczas Igrzysk Olimpijskich w Seulu, jak i w Barcelonie techniki nożne były najskuteczniejsze (łącznie 37,9%). Aż 1/3 z nich przypadała na rzut „Uchi-mata". W grupie rzutów ręcznych, których udział w technice skutecznej wynosił 32,1%, 2/5 stanowiły „Seoi-nage". W obrębie rzutów-połączonych z upadkiem atakującego typu „Makikomi" oraz „Sutemi" (12,5%) najskuteczniejsze były odmiany „Tani-otoshi" i „Tomoe-nage", a wśród technik biodrowych (4,9%) typowy był rzut „Harai-goshi".

W walce w parterze najbardziej efektywne były trzymania (8,7%) a spośród nich „Yoko-shiho-gatame". Rzadko rejestrowano skuteczne duszenia (2,3%), z których najczęstsze było „Okuri-eri-jime". Sporadycznie sędziowie punktowali dźwignie na staw łokciowy, a znamienna w obydwu turniejach była odmiana „Ude-hishigi-juji-gatame".

Interesujące okazały się wyniki porównania techniki walki skutecznej jeszcze w Tokio z tymi, które określają współczesne tendencje szkoleniowe w judo. Aby odpowiednieć na pytanie: czy istnieje związek między czasem rozgrywania Igrzysk a profilem wyszkolenia technicznego uczestników?, przenanalizowano dane liczbowe zestawione w tab. 9.

Wyniki analizy statystycznej, zamieszczone w tab. 10, pozwalają stwierdzić, że między liczebnościami elementów technicznych z różnych grup klasyfikacyjnych, w rozpatrywanych Igrzyskach Olimpijskich, zachodziły statystycznie istotne współzależności. W przypadku turniejów rozgrywanych w latach 1988/1992 oraz 1964/1988 występował związek świadczący o małej zależności, natomiast siła związku między profilami wyszkolenia technicznego uczestników zawodów w latach 1964/1992 była wyraźna i wskazywała na znaczną zależność. W ocenie siły związków posłużono się współczynnikiem kontygencji „C_{kor}". Wyniki porównania, które świadczą o tendencjach szkoleniowych w judo, graficznie zobrazowano na ryc. 1.

Tabela 9. Liczba elementów technicznych stosowanych skutecznie w Igrzyskach Olimpijskich w Tokio, Seulu i w Barcelonie

Miejsce i rok Igrzysk	Technika walki w staniu				Technika walki w parterze			Ogółem
	ręczna	biodrowa	nożna	z upadkiem	trzymania	duszenia	dźwignie	
Tokio 1964*	67 (10,2)	56 (8,6)	481 (73,5)	29 (4,4)	13 (2,0)	5 (0,8)	3 (0,5)	654 (100)
Seul 1988	140 (34,8)	22 (2,1)	165 (41,0)	22 (5,5)	38 (9,5)	11 (0,2)	4 (1,0)	402 (100)
Barcelona 1992	169 (30,1)	25 (4,5)	200 (35,7)	98 (17,5)	46 (8,2)	11 (2,0)	12 (2,1)	561 (100)
Ogółem	376	103	846	149	97	27	19	1617

* Wg Doi (1967)

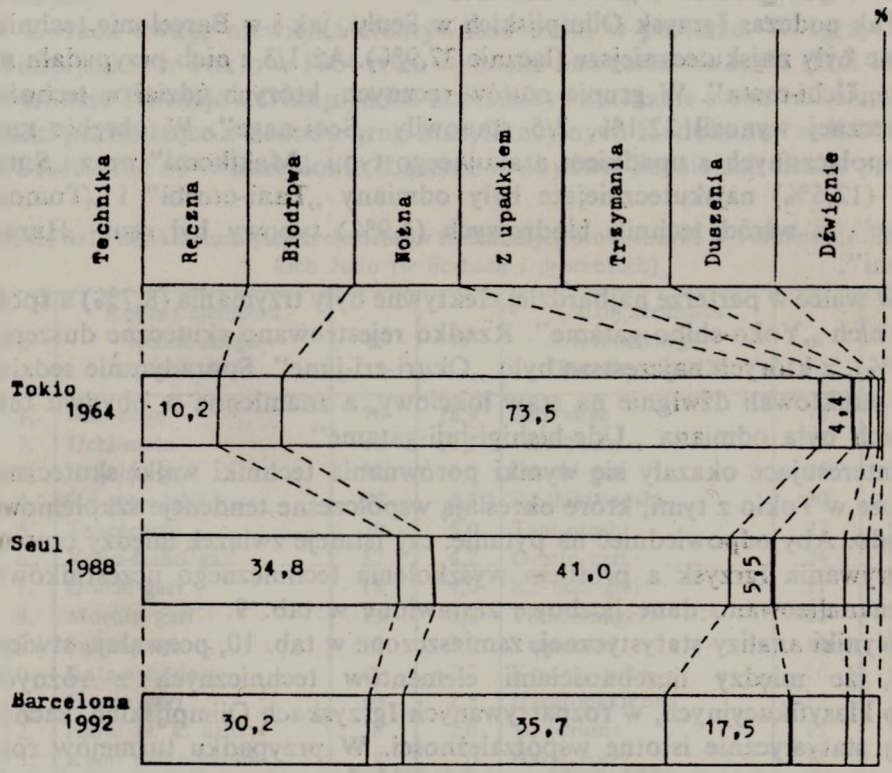

Ryc. 1. Częstość skutecznych elementów z różnych grup klasyfikacyjnych techniki judo, stosowanych w Igrzyskach Olimpijskich

W profilu wyszkolenia judoków uczestniczących w Igrzyskach Olimpijskich w Barcelonie obserwuje się rzadsze niż w Seulu — a zwłaszcza w porównaniu z turniejem w Tokio — zastosowanie technik nożnych,

Tabela 10. Zależność rozkładu liczebności technik w walce judo od czasu rozgrywania zawodów

Porównywane zawody (lata)	Chi^2	Poziom istotności	C_{kor}
1988/1992	31,428	0,001	0,22
1964/1988	85,043	0,001	0,33
1964/1992	230,187	0,001	0,49

jednocześnie częstsze wykorzystanie rzutów ręcznych i połączonych z upadkiem atakującego. Te rzuty stwarzają korzystne sytuacje do kontynuowania walki w parterze i wykonania kombinacji z wysoce skutecznymi trzymaniami, dźwigniami lub duszeniami. W Barcelonie w porównaniu z Igrzyskami Olimpijskimi w Seulu uległa zmniejszeniu różnica między częstością stosowania technik ręcznych i nożnych, natomiast udział rzutów biodrowych w zawodach był podobny. Wykazane częste zastosowanie technik nożnych w walce można uzasadnić ułatwionymi warunkami biomechanicznymi do ruchów ciała i możliwościami zmiany kierunku ataku (Matsumoto i wsp. 1978).

Tabela 11. Suma punktów i średnia wartość technik stosowanych w walce judo w Igrzyskach Olimpijskich 1988 oraz 1992

Technika walki w Igrzyskach	Suma punktów		Średnia wartość	
	1988	1992	1988	1992
Ręczna	840	1085	6,00	6,42
Biodrowa	170	178	7,73	7,12
Nożna	964	1292	5,84	6,46
Z upadkiem	118	636	5,36	6,49
Trzymania	295	372	7,76	8,10
Duszenia	110	110	10,00	10,00
Dźwignie	40	120	10,00	10,00

Aby zbadać skuteczność sposobów ataku zsumowano poszczególne oceny oraz obliczono średnią ważoną dla danej grupy klasyfikacyjnej (tab. 11). Na podstawie sumy punktów potwierdzono poprzednie spostrzeżenie, że w porównywanych zawodach najbardziej skuteczna była technika nożna, a następnie — ręczna. Z kolei przyjmując za kryterium średnią ocenę sędziowską — okazało się, że do najskuteczniejszych należały duszenia, dźwignie, trzymania oraz rzuty techniką biodrową. Za sposoby walki, które były rzadziej stosowane, przyznano w sumie mniej punktów. Współczynnik korelacji rang obliczony dla XXIV Igrzysk Olimpijskich wynosił -0,38, a dla XXV —0,89 ($p<0,05$).

W walce judo rozpoczynającej się w staniu występuje mniej możliwości do stosowania techniki trzymań, dźwigni oraz duszeń, które są najwyżej

oceniane. W przypadku dwóch sposobów wymienionych w ostatniej kolejności — przy poprawnym wykonaniu wariantu ataku — sędzia przyznaje wyłącznie „Ippon".

Wprowadzanie nowych odmian technicznych elementów w walce, tworzenie niespotykanych dotychczas kombinacji ułatwi w przyszłości zaskoczenie przeciwnika, który nie dysponując odpowiednią obroną, pozwoli w konsekwencji na wykonanie wysoko punktowanej akcji.

Zakończenie i wnioski

Celem pracy było porównanie efektów współzawodnictwa oraz techniki walki judo stosowanej skutecznie podczas turnieju mężczyzn na Igrzyskach Olimpijskich w Seulu (1988) i w Barcelonie (1992). Na podstawie analizy danych, pochodzących z oficjalnych dokumentów zawodów, nasuwa się szereg spostrzeżeń i wniosków, wskazujących na tendencje rozwojowe tej dyscypliny sportu.

1. W klasyfikacji punktowej w Seulu najsilniejszymi okazały się reprezentacje ZSRR, Japonii i Korei, natomiast w Barcelonie — Japonii, Węgier i Wspólnoty Niepodległych Państw. Zespół Japonii aktualnie osiągnął najwyższy poziom sportowy.

2. Ponad połowa walk zakończonych przed czasem świadczy o wysokim poziomie rywalizacji w zawodach. Różnice wartości wskaźników charakteryzujących walkę w porównywanych turniejach można interpretować na rzecz rozwoju dyscypliny judo w czasie jednej olimpiady (1988-1992). W Barcelonie zaobserwowano zwiększenie intensywności walki świadczące o wzroście wytrzymałości uczestników. Pewne znaczenie mogło mieć egzekwowanie przepisu 5 s (tzn. pięciu sekund) [5].

3. Podczas Igrzysk Olimpijskich w Barcelonie skuteczny atak realizowany był za pomocą szerszego repertuaru technicznych środków walki niż w Seulu. W Barcelonie nastąpił też spadek częstości stosowania niektórych wysoce skutecznych ataków — zwłaszcza spośród technik nożnych — przy jednoczesnym zwiększeniu częstości wykonywania rzutów połączonych z upadkiem atakującego zawodnika. W poszególnych grupach klasyfikacyjnych na skuteczności zyskały takie sposoby walki, jak „Kuchiki-taoshi" (ręczna), „Tani-otoshi" (z upadkiem), „O-soto-gari" (nożna). Przypuszczalna przyczyna tego zjawiska mogła leżeć z jednej strony w wykształceniu pewnej obrony przed typowymi atakami, z drugiej zaś — we wprowadzaniu nowych wariantów poszczególnych technik stosowanych skutecznie w kombinacjach.

---

[5] Przepisy walki Międzynarodowej Federacji Judo, PZ Judo, Warszawa 1991.

Uzupełniające badania z użyciem video powinny zmierzać do określenia struktury czasowej walki, charakterystyki według kategorii wagowych oraz poziomu osiągnięć w turnieju (także u kobiet). Pogłębiona analiza struktury czasowej i rzeczowej walki judo pozwala na doskonalenie metod treningowych.

Piśmiennictwo

Adam N. 1984. *Rejestracja i ocena techniczno-taktycznego przygotowania zawodników w judo.* Materiały Szkoleniowe PZ Judo. Warszawa.

Baranowski T. 1989. *Systemy komputerowe na Igrzyskach Olimpijskich w Seulu.* Sport Wyczynowy, nr 1.

Claus G., Ebner H. 1972. *Podstawy statystyki dla psychologów, pedagogów i socjologów.* PZWS, Warszawa.

Chełstowski P., Franecki J., Sikorski W. 1985. *Komputerowy system analizy walk judo.* (W:) *Intensyfikacja i optymalizacja procesu treningowego w sporcie.* Prace i materiały Instytutu Sportu, Warszawa, t. II.

Doi M. 1967. *Analiza walk na Igrzyskach Olimpijskich w Tokio.* Biuletyn Kodokanu nr 7 (tłumaczenie w:) *Judo 1971,* nr 3, Biblioteka Trenera, PKOL, Warszawa.

Franecki J., Sikorski W. 1983. *Komputerowy system zapisu i analizy walki judo.* Sport Wyczynowy, nr 6.

Games of the XXV Olympiad 1992. Judo Results. COOB, Barcelona.

Kęsek M., Sterkowicz S. 1991. *Ocena struktury czasowej walki judo na tle stosowanej techniki i taktyki.* Zeszyty Naukowe AWF, Kraków, nr 65.

Jaskólski E., Andryszczyk L. 1979. *Metoda oceny poziomu zawodników sportów walki.* Sport Wyczynowy, nr 11.

Lehman G., Müller-Deck H. 1987. *Judo. Ein Lehrbuch für Trainer,* Übungsleiter und Aktive. Sportverlag, Berlin.

Naumienko B. J., Franecki J. 1988. *Komputerowa analiza walki judo.* Sport Wyczynowy, nr 9.

Nowikow A., Piłojan R. 1977. *O konieczności badania walki sportowej.* Sport Wyczynowy, nr 9.

Matsumoto Y., Takeuchi Y., Nakamura R. 1978. *Analytical Studies on the Contests Performed at the All Japan Judo Championship Tournament.* Bulletin of the Association for the Scientific Studies on Judo, Kodokan, Report V.

Pawluk J. 1973. *Judo sportowe.* Sport i Turystyka, Warszawa.

Pawluk J. 1975. *Judo mistrzów.* Sport i Turystyka, Warszawa.

Seoul Olympic Judo. 1988. *Kaist seri.* Games of the XXIV-th Olympiad.

Sikorski W. 1971. *Obserwacje walk judo.* Wyniki badań judo. INKF, Warszawa.

Sikorski W. 1985. *Aktualne problemy treningu i walki sportowej w judo.* Prace i materiały Instytutu Sportu, Warszawa, t. V.

Sterkowicz S., Kęsek M. 1990. *Przygotowanie techniczno-taktyczne zawodników i zawodniczek judo.* Rocznik Naukowy AWF, Kraków, t. 24.

Suriachin S., Gurow B. 1979. *EWM i analiz soriewnowatielnoj diejatielnosti w borbie.* Sportiwnaja borba, Moskwa.

Swiszczow I., Kuraszkin A.I., Konowałow W. M., Żawbiert S. A., Batjunia Ż. W., 1990. *Osobiennosti soriewnowatiego pojedinka w borbie dziudo.* Tieorija i Praktika Fizicziesko Kultury, nr 12.

Results of Competition and Characteristics of Ways of Judo Fights Performed During the Olympic Games in Seoul 1988 and in Barcelona in 1992

Summary

This paper aimed at comparing the effects of competition in judo as well as of judo fight techniques observed during the Olympic Games in Seoul and Barcelona.

The analysis was based on official documents drawn during the contests. That analysis allowed to define the strength of particular national teams in world judo and to learn about appeating trends in judo coaching. The results pointed to the need of increasing the intensity of fight and of applying a wider variety of technical elements. In particular classification Kodokan groups such ways of attack as: (a) *Kuchikitaoshi* (hand technique), (b) *Tani-otoschi* (technique with a fall), (c) *Osoto-gari* (leg technique), were qualified as effective.

PRACE PRZYRODNICZE

AKADEMIA WYCHOWANIA FIZYCZNEGO W KRAKOWIE
ROCZNIK NAUKOWY T. XXVII, 1994

Bożena Jawień *

Groźba zakażeń wirusem HIV w świetle analizy zachowań seksualnych wybranej grupy studentów

Wstęp

Gdy na początku lat osiemdziesiątych amerykańskich homoseksualistów dziesiątkowała nieznana dotąd choroba, heteroseksualiści — w tym również młodzież studencka — uznali ją za dziwaczną epidemię dotyczącą przedstawicieli innej kategorii społecznej (Lapierre 1992), i dalej prowadzili dotychczasowy, nie całkiem monogamiczny tryb życia. Panika powstała dopiero wówczas, gdy po kilku latach owa choroba, zwana już AIDS, przeniknęła również do ich środowiska i stała się pandemią. Dowiedziono wówczas, że jakkolwiek do zakażenia może dojść również na drodze pozaseksualnej, to najczęstsze są zakażenia drogą kontaktów płciowych. Odkryto, że można je wydatnie ograniczyć stosując powszechnie dostępne środki zaradcze. Stworzono i rozpoczęto promocję pojęcia seksu bezpiecznego, bezpieczniejszego i niebezpiecznego (Westheimer 1993).

Seks bezpieczny, to brak seksu (wstrzemięźliwość) lub wyłącznie monogamiczny związek dwu nie zakażonych osób; przeniesienie drogą płciową wirusa HIV powodującego AIDS jest w obu tych przypadkach niemożliwe. Seks bezpieczniejszy, wykazując zrozumienie dla ludzkich słabości, dopuszcza pewne ryzyko: wymaga używania podczas każdego stosunku z przygodnym partnerem (obojga płci) lateksowych prezerwatyw i technik seksualnych, zmniejszających ryzyko przeniesienia wirusa. Pojęcie „partner przygodny" jest tu określane bardzo rygorystycznie i oznacza każdą osobę niedziewiczą, zarówno kobietę, jak i mężczyznę. Odium przygodności może taka osoba z siebie zdjąć poprzez wykazanie się — dwukrotnie — seronegatywnością w badaniu krwi. Wchodzą tu w grę dwa dalsze rygorystyczne warunki: 1 . co najmniej kilkumiesięczny dystans pomiędzy pierwszym a drugim badaniem oraz 2. całkowite zaniechanie w tym okresie kontaktów seksualnych. Nieprzestrzeganie powyższych zasad, a więc współżycie

* Katedra Pedagogiki AWF w Krakowie

z przygodnym partnerem bez prezerwatywy i specjalnych technik, zostało określone jako seks niebezpieczny.

Z informacji ustnej — uzyskanej w Regionalnej Przychodni AIDS w Krakowie — wynika, że do dnia 13 września 1993 roku znalazły się w jej kartotece zaledwie dwie osoby seropozytywne, studiujące w krakowskich wyższych uczelniach. Oznacza to, że wprawdzie wiadomo o istnieniu wśród krakowskich studentów dwu osób zakażonych, lecz prawdziwa liczba zakażonych w tym środowisku może być znacznie wyższa. Na marginesie dodajmy, iż wiadomość o istnieniu nosicieli wśród studentów krakowskich uczelni nie przedostała się dotąd do opinii publicznej.

Wobec braku zachorowań w najbliższym otoczeniu, młodzież akademicka sądzi, podobnie jak jej amerykańscy rówieśnicy przed dziesięciu laty, że możliwość zakażenia się pozostaje nadal egzotycznym i cudzym problemem. Zrozumiałe zatem, że konieczność zabezpieczenia się przed zakażeniem nie jest powszechnie uznawana za oczywistą (Kania 1992).

Wydaje się, iż wpływ na wystąpienie masowych zakażeń wirusem HIV wród studentów mogą wywierać dwa czynniki. Pierwszym jest wprowadzenie wirusa do jeszcze nie zakażonej populacji studenckiej poprzez aktywność seksualną osoby, niekoniecznie świadomej faktu swojego nosicielstwa. Jest to zatem czynnik, którego kontrola jest niesłychanie utrudniona. Drugi czynnik, w pełni poddający się kontroli, to wybór odpowiedniego modelu seksu zabezpieczającego przed ewentualnym zakażeniem.

W tym miejscu pojawia się kilka pytań. Czy studenci, jako specyficzna kategoria społeczna, są gotowi poddać się ograniczeniom w życiu seksualnym? Czy młodzieńczo zakochani są w stanie uznać siebie samych i (lub) swoich partnerów za przygodnych, a prezerwatywę za artykuł niezbędny w kontaktach koitalnych? Czy kobiety, jako osoby bardziej podatne na zakażenie, wykażą większą ostrożność w tej kwestii? Pytań tego rodzaju może pojawiać się więcej. Od razu jednak muszę powiedzieć, że pracując w środowisku młodzieży studenckiej w podwójnej roli, to znaczy jako wykładowca i jako lekarz, mam powody przypuszczać, iż odpowiedzi na te pytania przyjmą postać z epidemiologicznego punktu widzenia dość pesymistyczną.

Zasadniczym celem niniejszej pracy jest próba wglądu w wybrane kwestie zachowań seksualnych studentów i zweryfikowanie hipotezy zakładającej preferowanie przez wybraną grupę studentów niebezpiecznego modelu seksu. Jeśli hipoteza ta znajdzie potwierdzenie, wówczas jedynie nieobecność nosicieli w interesującym nas środowisku uchronić może jego członków przed zakażeniami na większą skalę.

Materiał i metoda

Badania dotyczące intymnej sfery ludzkiego zachowania należą do trudnych z tego powodu, że w naszym społeczeństwie sprawy związane z seksem należą ciągle do wstydliwych i nieczęsto swobodnie poruszanych.

Podstawy do zweryfikowania postawionej wyżej hipotezy dostarczyły badania zrealizowane w maju 1991 roku wśród studentów krakowskiej AWF, z zastosowaniem anonimowej ankiety audytoryjnej. Przebadano 165 studentów kierunku Wychowanie Fizyczne (63 kobiety i 102 mężczyzn). W badaniach wzięły udział wszystkie osoby obecne na obowiązkowych zajęciach dydaktycznych w losowo wybranym terminie. W celu zachowania anonimowości badań pominięto osoby, które były w tym dniu nieobecne na zajęciach. Niemniej jednak frekwencja studentów w dniach badań była na tyle duża (ogółem 82%) iż można uznać, że badana próba spełnia wymogi reprezentatywności.

Mimo że badania miały charakter dobrowolny, nikt z badanych nie odmówił w nich udziału. Można nawet powiedzieć, że spotkały się z dużym zainteresowaniem respondentów.

Do badań wybrano kierunek studiów, na którym programowo realizowany jest przedmiot — wychowanie zdrowotne. Wszyscy badani w ramach tego obowiązkowego przedmiotu odbyli uprzednio czterogodzinne ćwiczenia dotyczące prewencji chorób przenoszonych drogą kontaktów płciowych, w tym również AIDS. Było to dużym ułatwieniem w realizacji badania, gdyż przygotowało respondentów do rozumienia intymnej strony życia ludzkiego również w wymiarze biologicznym.

Wiek respondentów obojga płci zawierał się w przedziale 21—26 lat, przy czym średnia wieku wyniosła 23,1 roku. Blisko 15%pozostawało w związkach małżeńskich, a kolejne 50,9% posiadało aktualnie stałego partnera koitalnego. Prawie wszyscy uznali przedmałżeńskie współżycie za dopuszczalne.

Bliższe dane na ten temat zawierają tabele 1 i 2.

Tabela 1. Wybrane parametry biografii seksualnej badanych według płci (w latach)

Parametry	Kobiety	Mężczyźni	Ogółem
Średni wiek	22,8	23,3	23,1
Średni wiek inicjacji seksualnej	19,0	18,8	18,8
Średni okres aktywności koitalnej	3,8	4,5	4,2
Liczebność kategorii	N = 63	N = 102	N = 165

Uwaga: dla średniego wieku w przypadku kobiet s = 1,02, a w przypadku mężczyzn s = 1,30; dla średniego wieku inicjacji seksualnej w przypadku kobiet s = 1,53, a w przypadku mężczyzn s = 2,12.

Tabela 2. Charakterystyka życia seksualnego badanych według płci

Kategorie badanych osób	Kobiety		Mężczyźni		Razem	
	Liczba	%	Liczba	%	Liczba	%
Osoby uznające przedmałżeńskie współżycie za dopuszczalne	59	93,6	93	91,2	152	92,1
Osoby po inicjacji seksualnej	53	84,1	91	89,2	145	87,9
Osoby nie pozostające w związku małżeńskim, lecz posiadające aktualnie stałego partnera koitalnego	34	54,0	50	49,0	84	50,9
Osoby deklarujące, że miały więcej niż jednego partnera koitalnego	18	28,6	59	57,8	77	46,7
Osoby pozostające w związku małżeńskim	9	14,3	15	14,7	24	14,5
Liczebność kategorii	N=63		N=102		N=165	

W kwestionariuszu, który obejmował wiele różnorodnych zagadnień dotyczących zachowań seksualnych respondentów znalazły się zarówno pytania otwarte jak i zamknięte. Z uwagi na specyfikę tematu zostały uwzględnione również pytania projekcyjne, tak zwane historyjki, które umożliwiły pośrednie śledzenie stosunku badanych do uwzględnionych w ankiecie kwestii.

Uzyskano zarówno stuprocentowe zwroty wypełnionych kwestionariuszy, jak i stosunkowo niski wskaźnik braku odpowiedzi na poszczególne pytania.

Do oceny statystycznej istotności różnic w odpowiedziach badanych kobiet i mężczyzn użyto testu chi-kwadrat (także z poprawką Yatesa) i przyjęto poziom istotności $p=0,01$.

Wyniki

Część I

W chwili badania zdecydowana większość respondentów była już kilka lat po inicjacji seksualnej, a niespełna połowa zadeklarowała, że miała więcej niż jednego partnera koitalnego (tabela 2). Statystycznie częściej dotyczyło to mężczyzn niż kobiet (chi-kwadrat=16,261, df=1, różnica istotna statystycznie dla $p=0,01$.

Część II

Chcąc poznać stosunek badanych do spraw seksu i łączących się z nim zagrożeń, przedstawiono im następującą historyjkę: na wakacjach, bez kurateli rodziny, poznaje się dwoje studentów — rówieśników badanej osoby. Nazwijmy ich tutaj umownie Ewą i Adamem. Obydwoje aktualnie są stanu wolnego i nie mają stałego chłopca (dziewczyny). Podobają się sobie, warunki sprzyjają przebywaniu we dwoje.

Poproszono respondentów o wybranie spośród przedstawionych możliwości najbardziej prawdopodobnego scenariusza wydarzeń. Okazało się, że przeszło połowa respondentów przewidywała nieuchronność podjęcia przez bohaterów stosunków płciowych, pozostali zaś mieli w tym względzie wątpliwości. Należy przy tym dodać, że zależność poglądów od płci okazała się nieistotna statystycznie (tabela 3).

Tabela 3. Możliwości podjęcia współżycia przez bohaterów historyjki w ocenie respondentów, według płci

Kategoria odpowiedzi	Kobiety		Mężczyźni		Razem	
	Liczba	%	Liczba	%	Liczba	%
Współżycie będzie podjęta	35	55,5	51	50,0	86	52,1
Współżycie nie będzie podjęte	—	—	1	1,0	1	0,6
Trudno powiedzieć	28	44,4	50	49,0	78	47,3
Liczebność kategorii	N=63		N=102		N=165	

Uwaga: chi^2 z poprawką Yatesa = 0,285, df=2, różnica nieistotna statystycznie dla p=0,01

W opiniach większości badanych stroną bardziej nalegającą na podjęcie stosunków będzie mężczyzna (Adam). Dla około jednej trzeciej badanych obydwoje młodzi będą tu aktywni w jednakowym stopniu, a tylko trzech respondentów (mężczyźni) przyznało wyższą aktywność Ewie. Również

Tabela 4. Strona nalegająca na podjęcie współżycia seksualnego w ocenie badanych, według płci

Osoby nalegające na podjęcie współżycia seksualnego	Kobiety		Mężczyźni		Razem	
	Liczba	%	Liczba	%	Liczba	%
Mężczyzna	38	60,3	57	55,9	95	57,6
Kobieta	—	—	3	2,9	3	1,8
Oboje w jednakowym stopniu	21	33,3	37	36,3	58	35,1
Nikt nie będzie nalegał	1	1,6	1	1,0	2	1,2
Brak odpowiedzi	3	4,8	4	3,9	7	4,2
Liczebność kategorii	N=63		N=102		N=165	

Uwaga: chi^2 z poprawką Yatesa=0,824, df=2, różnica nieistotna statystycznie dla p=0,01.

i tym razem zależność poglądów od płci okazała się nieistotna statystycznie (tabela 4).

Blisko dwie trzecie respondentów uważało, że pierwszy stosunek bohaterów historyjki nastąpi samorzutnie, jako naturalna kontynuacja pieszczot. Tylko 17% ich ogółu sądziło, że młodzi najpierw przedyskutują tę ewentualność. Pozostali respondenci uznali, że jedna strona spróbuje dyskusji, a druga ją zniechęci (10%) lub podali inne, bliżej nie sprecyzowane możliwości (10%). Podobnie jak poprzednio, zmienna płci okazała się tu czynnikiem nieróżnicującym statystycznie (tabela 5).

Tabela 5. Przewidywane warianty sytuacyjne uwzględnione w historyjce przedstawionej badanym, według płci

Warianty sytuacji	Opinie kobiet		Opinie mężczyzn		Razem	
	L	%	L	%	L	%
Współżycie nastąpi bez wcześniejszego przedyskutowania niebezpieczeństw z nim związanych	37	58,7	68	66,7	105	63,6
Współżycie nastąpi po uprzedniej dyskusji partnerów	14	22,2	14	13,7	28	17,0
Jedno z partnerów podejmie dyskusję, drugie będzie stroną bierną	7	11,1	9	8,8	16	9,7
Wypowiedzi nieprecyzyjne lub brak odpowiedzi	5	7,9	11	10,8	16	9,7
Liczebność kategorii	N=63		N=102		N=165	

Uwaga: $chi^2 = 2,202$, $df = 2$, różnica nieistotna statystycznie dla $p = 0,01$.

Nawet po narzuceniu respondentom scenariusza przewidującego dyskusję wspomnianych bohaterów historyjki nad możliwością rozpoczęcia współżycia większość z nich uznała, że młodzi pominą temat zabezpieczenia przed ewentualnymi fizycznymi jego konsekwencjami i przynajmniej przy

Tabela 6. Prognozowanie na temat zabezpieczenia się przez bohaterów historyjki przed konsekwencjami współżycia seksualnego, według płci

Kategorie odpowiedzi	Opinie kobiet		Opinie mężczyzn		Razem	
	L	%	L	%	L	%
Zabezpieczą się	25	39,7	34	33,3	59	35,8
Nie zabezpieczą się lub trudno powiedzieć	35	55,5	65	63,8	100	60,6
Brak odpowiedzi	3	4,8	3	2,9	6	3,6
Liczebność kategorii	N=63		N=102		N=165	

Uwaga: $chi^2 = 1,061$, $df = 1$, różnica nieistotna statystycznie dla $p = 0,01$

pierwszym stosunku sprawa ta nie znajdzie się w polu ich uwagi. Nieodmiennie i tym razem płeć nie różnicowała poglądów respondentów w sposób istotny statystycznie (tabela 6).

Część III

Pojawia się pytanie o stopień akceptacji prezerwatywy wśród młodzieży. Oceniono go na podstawie przesłanki racjonalnej, przesłanek emocjonalnych, deklarowanej gotowości do zaproponowania użycia prezerwatywy oraz dotychczasowych doświadczeń własnych.

Gdy przedstawiono badanym wariant sytuacyjny, w którym przynajmniej jedna z osób uwzględnionych w historyjce nie godziła się na seks bez prezerwatywy, przytłaczająca ich większość — bez względu na płeć — uznała to za pozytywny objaw dbałości o wzajemne bezpieczeństwo (przesłanka racjonalna) (ryc. 1a, b). Poglądy respondentów w tej sprawie nie były zależne od płci zarówno wówczas, gdy oceniali postępowanie Adama (chi-kwadrat z poprawką Yatesa = 0,118, df = 2, różnica nieistotna statystycznie dla p = 0,01), jak i wtedy, gdy oceniali postępowanie Ewy (chi-kwadrat z poprawką Yatesa = 1,756, df = 2, różnica nieistotna statystycznie dla p = 0,01).

Z kolei w przypadku, gdy przynajmniej jedno z bohaterów zaproponowało użycie prezerwatywy, ponad jedna czwarta badanych uznała, że

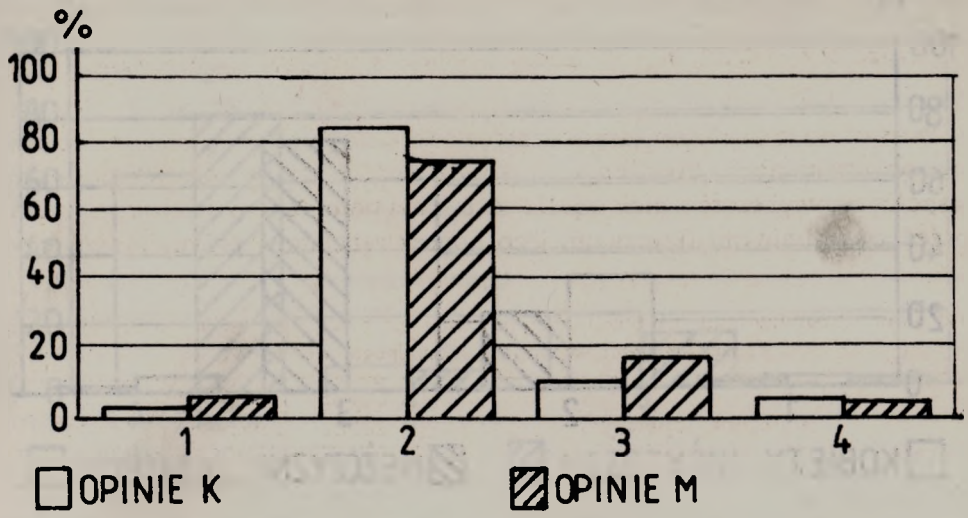

Ryc. 1a. Opinie respondentów o przygodnej partnerce, która odmawia współżycia bez prezerwatywy (przesłanka racjonalna): 1. „Jest wyrachowana" — ocena negatywna; 2. „Dba o wzajemne bezpieczeństwo" — ocena umiarkowanie pozytywna; 3. „Nareszcie jakaś rozgarnięta, oby więcej takich" — ocena zdecydowanie pozytywna; 4. Brak oceny.

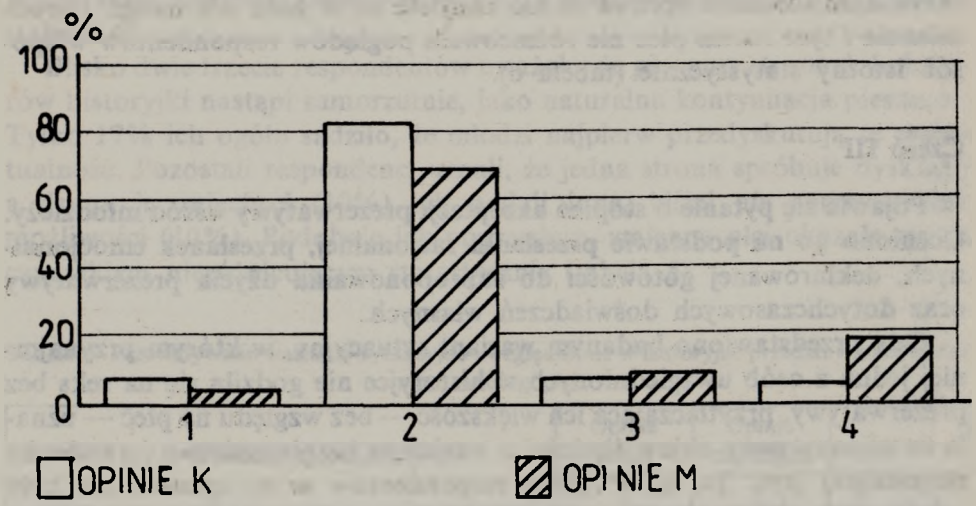

Ryc. 1b. Opinie respondentów o przygodnym partnerze, który odmawia współżycia bez prezerwatywy (przesłanka racjonalna): 1. „Jest wyrachowany" — ocena negatywna; 2. „Dba o wzajemne bezpieczeństwo" — ocena umiarkowanie pozytywna, 3. „Nareszcie jakiś rozgarnięty, oby więcej takich" — opinia zdecydowanie pozytywna; 4. Brak oceny.

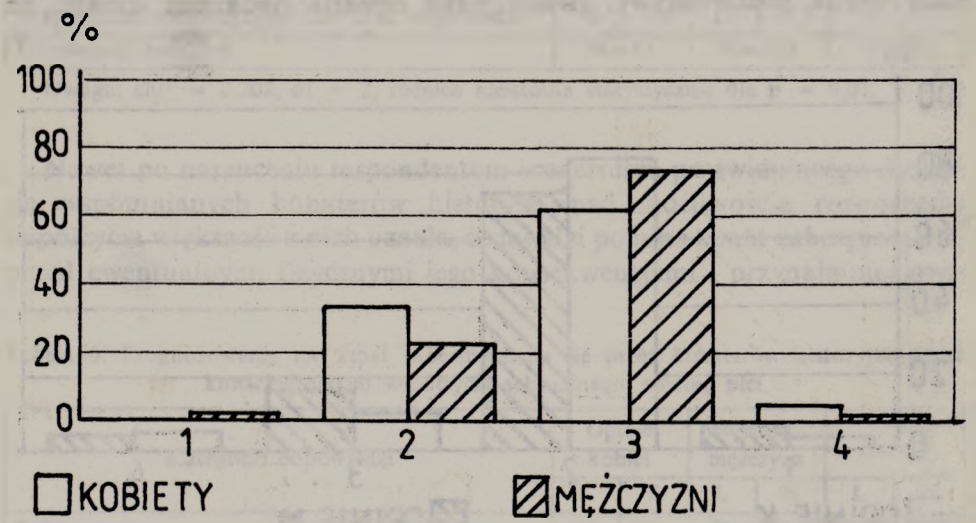

Ryc. 2a. Opinie respondentów o propozycji użycia prezerwatywy złożonej przez przygodną partnerkę (przesłanka emocjonalna): 1. Tego rodzaju propozycja na długo lub na zawsze zepsuje dobry nstrój i atmosferę spontaniczności; 2. Taka propozycja chwilowo zepsuje dobry nastrój i atmosferę spontaniczności; 3. Tego rodzaju propozycja nie zepsuje dobrego nastroju i atmosfery spontaniczności; 4. Brak odpowiedzi.

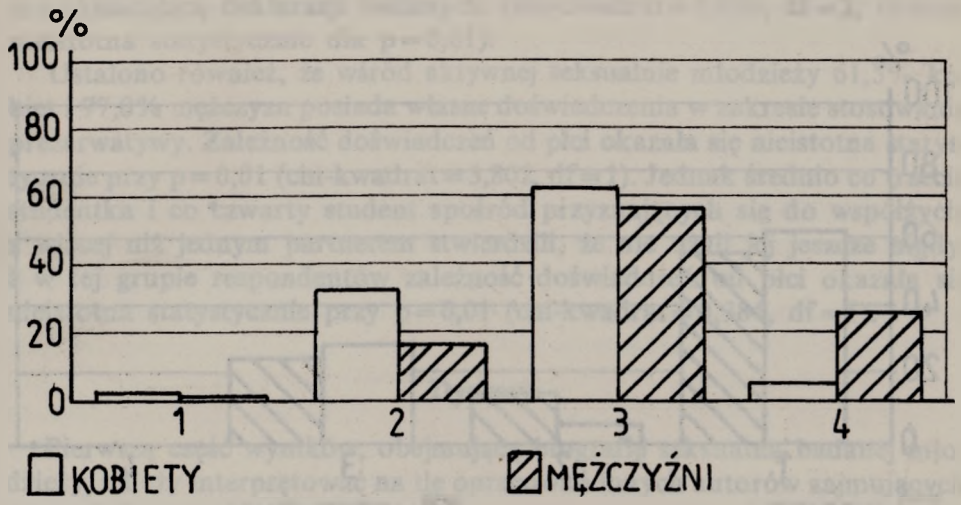

Ryc. 2b. Opinie respondentów o propozycji życia prezerwatywy złożonej przez przygodnego partnera (przesłanka emocjonalna): 1. Tego rodzaju propozycja na długo lub na zawsze zepsuje dobry nastrój i atmosferę spontaniczności; 2. Taka propozycja chwilowo zepsuje dobry nastrój i atmosferę spontaniczności; 3. Tego rodzaju propozycja nie zepsuje dobrego nastroju i atmosfery spontaniczności; 4. Brak odpowiedzi.

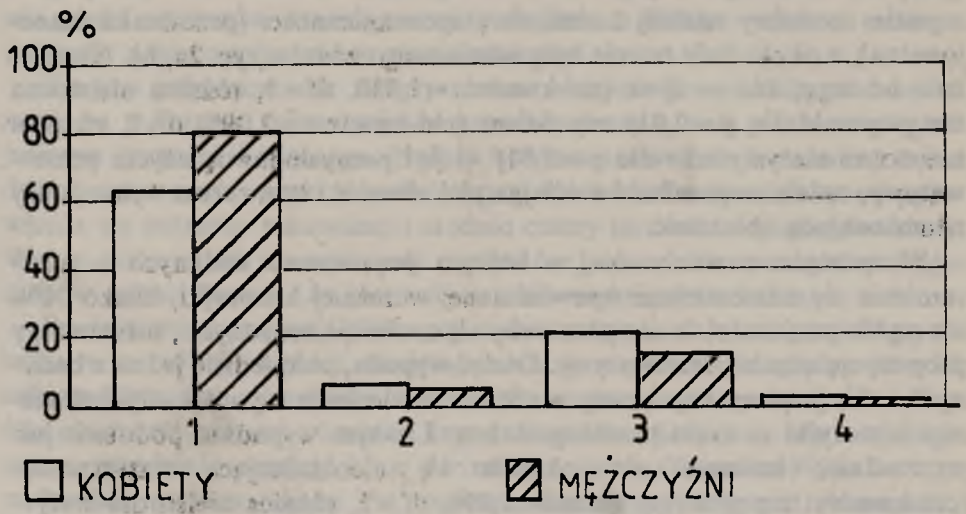

Ryc. 3a. Osobisty stosunek badanych do propozycji użycia prezerwatywy w przygodnym kontakcie seksualnym (przesłanka emocjonalna): 1. Będą zadowoleni z takiej propozycji — stosunek pozytywny do używania prezerwatywy; 2. Będą niezadowoleni z takiej propozycji — stosunek negatywny do używania prezerwatywy; 3. Trudno powiedzieć. 4. Brak odpowiedzi.

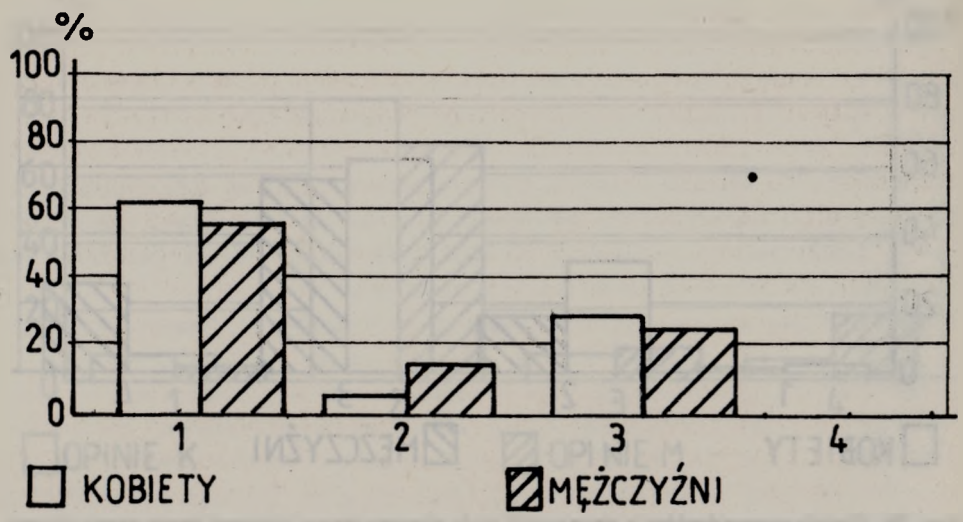

Ryc. 3b. Gotowość respondentów do zaproponowania partnerowi/partnerce użycia prezerwatywy w przygodnym kontakcie seksualnym: 1. Przewidują, iż mogliby zaproponować — stosunek pozytywny; 2. Przewidują, iż nie mogliby zaproponować — stosunek negatywny; 3. Trudno powiedzieć; 4. Brak odpowiedzi.

zepsuło to dobry nastrój i atmosferę spontaniczności (przesłanka emocjonalna), a około dwie trzecie były odmiennego zdania (ryc. 2a, b). Niezależnie od tego, kto — Ewa (chi-kwadrat = 1,830, df = 1, różnica nieistotna statystycznie dla p = 0,01) czy Adam (chi-kwadrat = 2,098, df 1, różnica nieistotna statystycznie dla p = 0,01) — był pomysłodawcą użycia prezerwatywy, opinie respondentów obojga płci również i tym razem wykazywały zdumiewającą zbieżność.

W ostatnim z wariantów, w którym poproszono badanych o utożsamienie się z bohaterami opowiedzianej wcześniej historyjki, blisko 70% ich ogółu przyznało, że nie poczułoby się osobiście urażonymi, usłyszawszy propozycję użycia prezerwatywy. Dodać wypada, że zaledwie jedna z badanych osób (mężczyzna) uznała możliwość znalezienia się w sytuacji bohaterów historyjki za mało prawdopodobną. I w tym wypadku, podobnie jak poprzednio, zmienna płci okazała się nieróżnicującą statystycznie (chi-kwadrat z poprawką Yatesa = 5,096, df = 2, różnica nieistotna statystycznie dla p = 0,01).

Gotowość do bycia w takiej sytuacji stroną aktywną, to znaczy do zaproponowania użycia prezerwatywy, deklarowało wprawdzie 60,6% badanych, ale blisko 28% przyznało, że nie umie przewidzieć własnego zachowania w takiej sytuacji (ryc. 3b). Płeć i tym razem okazała się zmienną

nie różnicującą deklaracji badanych. (chi-kwadrat = 3,196, df = 2, różnica nieistotna statystycznie dla p = 0,01).

Ustalono również, że wśród aktywnej seksualnie młodzieży 61,5% kobiet i 77,0% mężczyzn posiada własne doświadczenia w zakresie stosowania prezerwatywy. Zależność doświadczeń od płci okazała się nieistotna statystycznie przy p = 0,01 (chi-kwadrat = 3,802, df = 1). Jednak średnio co trzecia studentka i co czwarty student spośród przyznających się do współżycia z więcej niż jednym partnerem stwierdzili, że nie użyli jej jeszcze nigdy. I w tej grupie respondentów zależność doświadczeń od płci okazała się nieistotna statystycznie przy p = 0,01 (chi-kwadrat = 0,384, df = 1).

Dyskusja

Pierwszą część wyników, obejmującą biografię seksualną badanej młodzieży, należy interpretować na tle opracowań innych autorów zajmujących się podobną problematyką.

Przykładowo z badań Mariańskiego (1991) wynika, że przedmałżeńskie stosunki seksualne są przez współczesną młodzież polską powszechnie akceptowane i bardziej usprawiedliwiane niż na przykład prowadzenie prywatnych rozmów przez służbowy telefon: usprawiedliwia je 65% badanej przez niego populacji. Studenci AWF są jeszcze bardziej przyzwalający. Empirycznym wskaźnikiem takiego stanu rzeczy jest wysoki — i wyższy niż wśród studentów uczelni poznańskich (Beisert 1990) — odsetek osób po inicjacji, a pozostających w stanie wolnym.

Trudno jednoznacznie zinterpretować stopień promiskuityzmu badanych na podstawie informacji, że prawie połowa z nich miała więcej niż jednego partnera koitalnego. Należy bowiem zauważyć, iż mówimy o ludziach sprawnych, atrakcyjnych, których dzieli blisko dziesięć lat od pojawienia się potrzeby seksualnej i średnio cztery lata od inicjacji seksualnej. Wobec potocznych uprzedzeń do studentów jako zdeklarowanych promiskuitów ocenić można, że jest takich osób zaskakująco mało.

Średnia wieku inicjacji badanych kobiet odpowiadała wiekowi krytycznemu w populacji polskiej, zawierającemu się w przedziale między 19 a 20 rokiem życia. Badani mężczyźni natomiast rozpoczynali kontakty seksualne średnio o rok później od wieku krytycznego dla chłopców, zawierającego się w przedziale między 17 a 18 rokiem życia (Beisert 1990). Jest to podwójnie zastanawiające. Po pierwsze, dlaczego później niż przeciętnie, natomiast po drugie, dlaczego nie wcześniej niż przeciętnie ma to miejsce. Jak wynika bowiem z badań Izdebskiego (1982), osoby intensywnie uprawiające sport, a spośród takich rekrutują się przecież studenci AWF, inicjują wcześniej niż pozostałe, a w każdym razie częściej inicjują przed pełnoletnością. Wyjaśnienie tej kwestii wymagałoby osobnych badań.

Druga część wyników dotyczy opinii badanych o swoich rówieśnikach, również studentach, znajdujących się w typowej dla studenckich wakacji atmosferze swobody i łatwości nawiązywania osobistych kontaktów. Projekcją posłużono się w celu ułatwienia określenia faktycznego stosunku respondentów do poruszanych kwestii i uzyskania rzetelniejszych odpowiedzi.

Respondenci obojga płci ocenili tu swoich rówieśników bardzo podobnie i jednoznacznie. Jeżeli okoliczności sprzyjają kontaktom seksualnym, to — zdaniem większości badanych — będą one podjęte, głównie z inicjatywy mężczyzny, bez wcześniejszych uzgodnień i bez zabezpieczenia przed ewentualnymi konsekwencjami współżycia.

Taki model uprawiania seksu jest najmniej bezpieczny z możliwych. Jeżeli opisany wzór postępowania młodzieży odpowiada rzeczywistemu, to wówczas masowe jej zakażenia wirusem HIV będą nieuniknione i nieodległe w czasie. Dotyczy to zwłaszcza kobiet, które — ze względu na dużą powierzchnię kontaktu błony śluzowej ze spermą i łatwość urazów w czasie stosunku — zakażają się wielokrotnie łatwiej niż mężczyźni (McIntosh 1994).

Jedynym — jakkolwiek niedoskonałym — środkiem zaradczym może być w tej sytuacji używanie prezerwatyw wysokiej jakości przy każdym kontakcie przygodnym. Trzecia część badania dotyczyła zatem postaw i zachowań respondentów związanych z tym rodzajem prewencji.

Światowa Organizacja Zdrowia zaleca krajom członkowskim propagowanie używania prezerwatyw. Plany Narodowego Programu Zdrowia USA na rok 2000 zakładają spowodowanie dwukrotnie częstszego niż dotąd używania prezerwatyw w populacji aktywnych seksualnie uczniów w wieku 15—19 lat, to jest używanie ich w 60—75% stosunków (Sexual Behavior 1992). Tymczasem polska młodzież jest zniechęcana do prezerwatyw w oficjalnie zalecanym podręczniku edukacji seksualnej, w którym między innymi czytamy: „...to tak, jakby żona w trakcie stosunku miała pływacki czepek i gumowe rękawiczki" (Grabowska i wsp. 1993). Dorośli odbierają podobne komunikaty formułowane bądź przez gremia opiniotwórcze, bądź przez przedstawicieli oficjalnych instytucji. Nic dziwnego, że zużycie prezerwatyw w Polsce było najniższe ze wszystkich krajów europejskich: w ciągu całego 1992 roku wyniosło ono statystycznie zaledwie dwie i pół sztuki na współżyjącą parę.

Badani studenci podlegali oczywiście wszystkim tym społecznym uwarunkowaniom, ale z drugiej strony byli merytorycznie przygotowani do prewencji AIDS poprzez obowiązkowe zajęcia. Zatem, jako od przyszłych wychowawców młodzieży, można by od nich oczekiwać, że przyjmą entuzjastycznie propozycję użycia prezerwatywy w kontakcie przygodnym. Tymczasem w ocenie przeważała chłodna kalkulacja, iż osoba proponująca

tylko dbą o wzajemne bezpieczeństwo. Z zebranego materiału trudno jednoznacznie wywnioskować, czy przygotowanie badanych do prewencji AIDS było niewystarczające, czy też nie dostrzegali komponentu przygodności w romantycznym związku dwojga bohaterów projekcyjnej historyjki. Z drugiej strony, prawie wszyscy uznali jednak za celowe stosowanie prezerwatywy w kontaktach przygodnych. Jest to stanowisko prozdrowotne, wyraźnie sprzeciwiające się presji społecznej i odmienne od stanowiska przeciętnego rówieśnika — korespondenta współczesnych czasopism młodzieżowych.

Wychodząc z przesłanki emocjonalnej badani studenci oceniali podobnie przedstawionych im bohaterów, jak i siebie samych. W zbliżonych odsetkach, oscylujących niezależnie od płci wokół 25% uważali, że zaproponowanie użycia prezerwatywy w kontakcie przygodnym psuje dobry nastrój i atmosferę spontaniczności.

Nic dziwnego, że dla blisko 40% badanych — niezależnie od płci — wyjście z propozycją użycia prezerwatywy w przygodnym kontakcie seksualnym będzie problematyczne. Można powiedzieć, że ulegają oni częściej romantycznym uniesieniom, niż racjonalnym kalkulacjom: wszyscy wiedzą, że prezerwatywa chroni przed nieuleczalną chorobą, ale większość z nich woli pielęgnować spontaniczność i dobry nastrój w trakcie zbliżeń seksualnych. Na zjawisko ulegania afektom w tego rodzaju sytuacjach wskazywali również inni badacze (zob. Goldsmith 1986, King, Anderson 1994). Dodać również można, iż ten kierunek myślenia o sferze seksu jest podtrzymywany przez dobór obowiązkowych lektur szkolnych. Wystarczy w tym kontakście wspomnieć o gloryfikowaniu nieudolności seksualnej bohaterów romantycznych.

Szczególnym niepokojem musi napawać istnienie dość znacznego odsetka respondentów o doświadczeniach koitalnych z więcej niż jednym partnerem, którzy przyznali, iż jeszcze nigdy nie użyli prezerwatywy. Można tylko mieć nadzieję, że po przebytym szkoleniu zmienią swoje zwyczaje seksualne.

Autorka liczy bardzo na wychowawczy efekt samego badania. Jednym z jego założonych celów było uświadomienie respondentom ich własnych błędów i skali ponoszonego ryzyka. Wiele wskazuje, że cel ten został osiągnięty. I tak: 1. po pewnej nonszalancji, demonstrowanej głównie przez mężczyzn przy udzielaniu odpowiedzi na pierwsze pytania kwestionariusza, pojawiły się i utrzymywały do końca badania skupienie i powaga; 2. spontaniczne komentarze wygłaszane przez respondentów bezpośrednio po badaniu świadczyły o spełnieniu tego celu; 3. w następstwie przeprowadzonych badań kilka osób dowiadywało się o możliwość poddania się testowi serologicznemu oraz 4. znamienitą większość respondentów interesowały przyszłe rezultaty badawcze.

Jak zatem przedstawia się ryzyko wystąpienia zakażeń wirusem HIV wśród studentów krakowskiej AWF w początkach lat dziewięćdziesiątych? Chociaż badana młodzież: 1. nie zachowuje się promiskuitycznie, 2. nie ma wśród niej stwierdzonych nosicieli wirusa, a 3. zdecydowana jej większość używa bądź akceptuje używanie prezerwatyw, to z epidemiologicznego punktu widzenia liczne zakażenia w tej grupie społecznej będą tylko kwestią czasu. Do zakażenia się nie trzeba być bowiem pomiskuitą; nawet osoba dziewicza jest w niebezpieczeństwie podejmując seks bez prezerwatywy z osobą po inicjacji. O tym, czy dziś naprawdę nie ma wśród studentów nosicieli, przekonamy się za około dziesięć lat, rejestrując ewentualne przypadki zachorowań na AIDS wśród przyszłych absolwentów.

Doświadczenia krajów wcześniej dotkniętych wirusem HIV wskazują, że dzisiejsze poczucie bezpieczeństwa jest zupełnie nieuzasadnione. Aby ograniczyć zasięg przyszłej epidemii należy natychmiast podjąć wszelkie możliwe działania zapobiegawcze, w tym zwłaszcza działania edukacyjne.

Wnioski

1. Mimo znajomości zasad pozwalających uniknąć zakażenia wirusem HIV na drodze kontaktów płciowych badana młodzież preferuje model seksu niebezpiecznego.

2. Badane kobiety, mimo że podczas jednorazowej ekspozycji koitalnej są bardziej narażone na zakażenie się wirusem HIV niż mężczyźni, wykazują równą im niską akceptację zasad seksu bezpieczniejszego.

3. Wpływ na preferowanie modelu seksu niebezpiecznego ma głównie przesłanka emocjonalna; badani przedkładają spontaniczność zachowań seksualnych ponad troskę o bezpieczeństwo.

4. Aby zmniejszyć ryzyko wystąpienia zakażeń wirusem HIV wśród młodzieży należy:

a) w szkoleniu w prewencji AIDS kłaść nacisk na internalizowanie postawy akceptującej wyłącznie seks bezpieczny i bezpieczniejszy

b) uwrażliwić młodzież na istnienie komponentu przygodności w każdym młodzieńczym kontakcie koitalnym

c) uczynić dziewczęta i kobiety szczególnym przedmiotem działań profilaktycznych.

5. Wobec zmieniających się warunków społeczno-edukacyjnych należy co kilka lat powtarzać badania zachowań seksualnych młodzieży, warunkujących jej podatność na zakażenie wirusem HIV.

Piśmiennictwo

Beisert M. 1990. *Seks Twojego dziecka*. Wyd. K. Domke, Poznań.
Goldsmith S. 1986. *Human Sexuality*. The Whole Family Source Book, St. Louis, Missouri: The C.V. Mosby Company.
Grabowska M., Grabowski W., Niemyska A., Niemyski M., Wołochowicz M., Wołochowicz P. 1993. *Zanim wybierzesz... Przygotowanie do życia w rodzinie*. And. Sp. z o. o., Warszawa.
Izdebski Z. 1992. *Seksualizm dzieci i młodzież w Polsce*. WSP, Zielona Góra.
Kania B. 1992. *Problem zdrowia i jego zagrożenia w świadomości studentów AWF a innych uczelni*. AWF, Kraków, rozprawa doktorska.
King B. M., Anderson P. B. 1984. *A Failure of HIV Education: Sex Can Be More Important Than Long Life*. (In:) *Journal of Health Education*, Vol. 25, 1: 13—18.
Lapierre D. 1992. *Więksi niż miłość*. PIW, Warszawa.
Mariański J. 1991. *Kondycja religijna i moralna młodych Polaków*. Wyd. Nomos, Kraków.
McIntosh K. 1984. *Transmissibility of HIV Infection: What We Know in 1993*. (In:) *Journal of School Health*, Vol. 64, 1: 14—15.
Sexual Behavior among High School Students. 1992. (In:) *Morbidity and Mortality Weekly Report*, 4:885—888.
Weistheimer R. 1993. *Seks Bezpieczniejszy*. BUS, Kraków.
Watstein S. B., Laurich R. A. 1991. *AIDS and Women*. Oryx Press, Phoenix, Arizona.

The Imminence of HIV Infections in the Light of the Selected Group Students' Sexual Activities Analysis

Summary

The purpose of the study was the evaluation of students' attitudes and sexual activities, that were likely to enhance spreading HIV infections among them.

The investigation involved 165 persons (63 females and 102 males), third year intramural students of the Academy of Physical Education in Cracow, Poland, in May 1991.

The anonymous auditorial inquiry chart was made use of, containing closed, open and pojection questions.

The results show poor approval of safe and safer sex rules in the young. This may result in a large-scale HIV infections after being involved in sex with an infected person.

AKADEMIA WYCHOWANIA FIZYCZNEGO W KRAKOWIE
ROCZNIK NAUKOWY T. XXVII, 1994

Bożena Makowska *

Mały ciężar urodzeniowy noworodków w populacji Nowej Huty w świetle czynników biospołecznych i aktywności ruchowej matek

Wstęp

Wzrost zainteresowania małym ciężarem urodzeniowym wynika z wielu powodów, głównie ze wzrastającej częstości jego występowania w ostatnich latach, z potrzeby głębszego poznania różnorodnych czynników mających wpływ na jego powstanie, ale przede wszystkim z konieczności wdrażania działań zapobiegawczych, zmierzających do uchronienia matki przed urodzeniem dziecka z niską masą ciała.

W szerokim ujęciu tego zagadnienia mały urodzeniowy ciężar jest problemem nie tylko biologicznym o znaczeniu populacyjnym, ale również społecznym i z tego względu jest przedmiotem zainteresowań wielu badaczy różnych dziedzin nauki, np: medycyny, psychologii, pedagogiki, antropologii oraz demografii.

Należy podkreślić fakt, iż — jak stwierdzono — mały urodzeniowy ciężar ciała jest jednym z ważnych czynników odgrywających istotną rolę w rozwoju biologicznym dzieci w okresie niemowlęcym i w dalszych latach dzieciństwa. Dotyczy on zarówno rozwoju fizycznego, jak i psychomotorycznego, a w niemałym procencie jest również powiązany z zaburzeniami w rozwoju intelektualnym dziecka (Wiener 1970, Williams i Davies 1974, Bjerre i Hansen 1976).

Mały ciężar urodzeniowy obejmuje wszystkie noworodki o masie 2500 g i poniżej. W tej grupie mieszczą się dzieci zarówno urodzone przedwcześnie, tj. przed 37 tygodniem ciąży, jak i o prawidłowym wieku płodowym, tzn. urodzone w terminie, ale obarczone zahamowaniem wewnątrzmacicznego rozwoju [1].

---

* Katedra Pedagogiki AWF w Krakowie.

[1] World Health Organization Expert Committe on Material and Child Health: Public health aspects of low birthweight. Genewa, Szwajcaria, WHO Technical Report Series 1961, No 217.

Częstotliwość występowania niskiego ciężaru urodzeniowego u noworodków w stosunku do żywo urodzonych jest zjawiskiem zachodzącym o zmiennym nasileniu w różnych krajach świata i w populacjach naszego kraju. W świetle danych WHO [2] w Europie częstotliwości te kształtowały się następująco: najniższa w krajach skandynawskich — od 3,6% do 4,1%, wyższe w Europie Zachodniej — od 4% do 7%, najwyższe w krajach Europy Środkowej i Wschodniej — od 6,1% do 11,8%.

W Polsce częstotliwość występowania niskiego urodzeniowego ciężaru ciała wahała się w zależności od regionu: w regionach uprzemysłowionych — od 8,9% do 12,5%, a w regionach rolniczych od 5,7% do 6,4%.

Generalnie stwierdza się, iż zespół czynników genetycznych i środowiskowych determinuje niski urodzeniowy ciężar ciała (Norska 1978).

Badania nad niskim urodzeniowym ciężarem w naszym kraju koncentrowały się głównie na analizie wpływu czynników związanych z matką (czynniki paragenetyczne) oraz czynników socjalnoekonomicznych, którym przypisuje się bardzo istotną rolę. Wyrazem tego może być twierdzenie Klimka (1982), że odsetek urodzeń dzieci z niskim urodzeniowym ciężarem ciała (do 2500 g) stał się najistotniejszym wskaźnikiem społeczno-ekonomicznym rozwoju państw, narodów, a także wybranych populacji. Obok wskaźnika śmiertelności noworodków i niemowląt znajduje się on wśród uznawanych mierników stanu zdrowia populacji.

Jeśli stwierdza się, iż czynniki środowiskowe mają istotny wpływ na częstość urodzeń noworodków z niskim ciężarem ciała, to ich poznanie stwarza możliwość skuteczniejszego oddziaływania w zakresie eliminacji ich negatywnych wpływów środowiska zewnętrznego (skażenie powietrza, wody, gleby), kształtowania świadomości oraz wiedzy zdrowotnej w zakresie trybu życia kobiety i ochrony ciąży.

Celem niniejszej pracy jest próba oszacowania wpływu czynników biologicznych, społeczno-bytowych oraz aktywności ruchowej kobiet na występowanie niskiego urodzeniowego ciężaru ciała noworodków w Nowej Hucie.

Materiał i metodyka badań

Badania przeprowadzono w Szpitalu im. Stefana Żeromskiego w Nowej Hucie na Oddziale Ginekologiczno-Położniczym.

Badaniami objęto 228 żywo urodzonych noworodków o urodzeniowym ciężarze ciała od 601—2500 gramów, z ciąż pojedynczych i trwających od 22 do 43 tygodni, w tym 137 (60,1%) noworodków płci żeńskiej i 91 (39,9%) płci męskiej. Grupę tę wyodrębniono z 3526 dzieci urodzonych

[2] World Health Organization Wkly Epidem. Rec., 1984, No 59, s. 205.

w Nowej Hucie w okresie od 1. 11. 1987 roku do 30. 10. 1988 roku. Wydzielona grupa 228 dzieci odpowiadała definicji noworodka z niską masą ciała.

Grupę kontrolną stanowiło 100 losowo dobranych noworodków o prawidłowym ciężarze ciała w granicach 3000—4500 gramów, urodzonych z ciąży donoszonej, trwającej 37—42 tygodni, w okresie od 1. 11. 1987 roku do 30. 10. 1988 roku. Noworodków płci żeńskiej było 47, a płci męskiej 53.

Informacje o czynnikach środowiskowych i statusie społeczno-zawodowym rodziców zebrano metodą wywiadu wystandaryzowanego, przeprowadzonego z matkami za pomocą kwestionariusza wywiadu.

Pytania zawarte w kwestionariuszu uszeregowano w grupy. Dotyczyły one:

— charakterystyki noworodków,
— wywiadu położniczo-ginekologicznego matek noworodków,
— czynników biologicznych,
— warunków socjalno-bytowych (status społeczno-zawodowy, odżywianie i nałogi matek, warunki mieszkaniowe, warunki pracy zawodowej itp.),
— czynników emocjonalnych,
— aktywności ruchowej kobiet w ciąży.

Oprócz kwestionariusza zebrano informacje (zawarte w dokumentacji szpitalnej) o:

— historii rozwoju noworodka,
— historii położniczej matki.

W dalszym opracowaniu uwzględniono podział noworodków z niskim urodzeniowym ciężarem ciała na:

— wcześniaki, których urodzeniowy ciężar ciała zawarty był między 10—90 centylem, odpowiednio dla danego wieku płodowego,
— noworodki z dystrofią wewnątrzmaciczną, których urodzeniowy ciężar ciała mieścił się poniżej 10 centyla, odpowiednio dla danego wieku płodowego. Noworodki te odpowiadały definicji noworodków z zespołem dystrofii wewnątrzmacicznej. Niektóre były urodzone przedwcześnie, ale w prawidłowym okresie trwania życia płodowego,
— noworodki, których matki miały powikłania położnicze w czasie ciąży,
— noworodki, których matki nie miały powikłań ciążowych.

Takie podejście do opracowania materiału stwarza możliwość analizy porównawczej wpływu badanych czynników na grupy noworodków o różnych przyczynach niskiego urodzeniowego ciężaru ciała.

W opracowaniu materiałów uwzględniono test niezależności chi — kwadrat w tablicach 4- i 6-polowych do oceny istotności związków z wybranymi grupami czynników i masą ciała noworodków, oraz test zbieżności C-Pearsona do oceny siły analizowanych związków.

Wyniki

W analizowanym materiale noworodki z niskim urodzeniowym ciężarem ciała stanowiły 6,5%. Grupa 228 badanych składała się ze 100 noworodków (43,8%) z dystrofią wewnątrzmaciczną i 128 wcześniaków (56,2%). Najwięcej dzieci (55,6%) z niskim ciężarem ciała urodziło się w przedziale 28—36 tygodni życia płodowego, a znaczny procent noworodków (37,4%) w 37—43 tygodniu.

Śmiertelność dzieci z niskim urodzeniowym ciężarem ciała w pierwszych trzech dobach życia wynosiła 14,5%. Zgonów nie stwierdzono w grupie noworodków z prawidłowym ciężarem ciała.

W świetle analizowanego wywiadu położniczo-ginekologicznego powikłania położnicze u matek noworodków z niskim ciężarem ciała wystąpiły w 55,7%, natomiast w grupie matek, które urodziły dzieci z prawidłowym ciężarem ciała tylko w 20%. Różnice są statystycznie istotne na poziomie 0,001.

Analiza porównawcza, dotycząca różnych aspektów obciążonego wywiadu położniczo-ginekologicznego wykazała, iż mamy do czynienia z pewną prawidłowością, a mianowicie: matki noworodków z niskim urodzeniowym ciężarem ciała w porównaniu z matkami z grupy kontrolnej były bardziej obciążone pod względem występowania powikłań w przebiegu ciąży i chorób ogólnych.

W badaniach własnych skoncentrowano się głównie na analizie związków między ciężarem urodzeniowym noworodków a czynnikami biologicznymi, statusem społeczno-zawodowym, pracą zawodową i jej uciążliwościami, warunkami mieszkaniowymi, sposobem odżywiania i nałogami matek, czynnikami emocjonalnymi i aktywnością ruchową kobiet.

Analizy dokonano w czterech wyodrębnionych podgrupowych (wcześniaki, dystrofia, z powikłaniami, bez powikłań ciążowych) oraz dla całości noworodków (tab. 1).

W świetle danych zawartych w tabeli 1 w wyodrębnionych podgrupach brak systematycznych różnic w zakresie kierunku i siły związków między niską urodzeniową masą ciała noworodków a badanymi czynnikami. Zaobserwowano pewne prawidłowości w tym zakresie, które zinterpretowano w kolejnych punktach. Skoncentrowano się głównie na analizie stwierdzonych zależności urodzeniowego ciężaru ciała noworodków od poszczególnych czynników, jako że brak systematycznych kierunkowych różnic w wielkościach chi-kwadrat dla 4 podgrup.

1. Z uwzględnionych czynników biologicznych najsilniej związany z urodzeniowym ciężarem ciała jest przyrost masy ciała matek w okresie ciąży. Matki noworodków z niskim ciężarem ciała wykazują istotnie mniejszy ciążowy przyrost masy ciała w porównaniu z matkami z grupy kontrolnej.

Tabela 1. Związki urodzeniowego ciężaru ciała nowowrodków z wybranymi grupami czynników

Grupy czynników	a		b		c		d		Razem	
	Wcześniaki (128) Kontrolna (100)		Dystrofia (100) Kontrolna (100)		Z powikłaniami (127) Kontrolna (100)		Bez powikłań Kontrolna (100)		Noworodki z niską masą ciała Kontrolna (100)	
	chi²	C_{sk}	chi²	C_{sk}	chi²	C_{sk}	chi²	C_{sk}	chi²	C_{sk}
1	2	3	4	5	6	7	8	9	10	11
Biologiczne										
1. przyrost masy ciała matki w czasie ciąży	41,824***	0,517	16,390***	0,361	32,154***	0,462	23,548***	0,445	42,468***	0,444
2. kolejność ciąży	22,627***	0,394	0,964	0,091	14,361***	0,321	8,318*	0,262	13,460***	0,261
3. wiek matki	15,127***	0,327	2,036	0,140	5,690*	0,205	9,545**	0,279	7,888*	0,201
4. masa ciała matki przed ciążą	1,789	0,116	6,886*	0,239	1,491	0,106	8,373*	0,247	4,541	0,167
Status społeczno-zawodowy										
1. wykształcenie ojca	35,663***	0,485	23,847***	0,432	27,389***	0,431	38,329***	0,532	58,056***	0,514
2. wykształcenie matki	23,209***	0,399	27,262***	0,455	18,774***	0,363	34,235***	0,501	31,411***	0,388
3. opieka lekarska	14,738***	0,348	2,848	0,167	5,327*	0,214	14,576***	0,368	10,555**	0,249
4. pochodzenie społeczne ojca	5,682*	0,205	7,724*	0,248	8,744*	0,254	8,119*	0,263	9,382**	0,221
5. pochodzenie społeczne matki	4,003	0,172	6,368*	0,230	1,745	0,115	6,558*	0,232	5,541*	0,170
6. stan cywilny matki	1,749	0,123	0,162	0,036	0,740	0,086	1,051	0,102	0,883	0,073
Praca zawodowa										
1. rodzaj pracy (umysłowa, fizyczna)	8,396**	0,366	6,940*	0,281	5,462*	0,256	11,329**	0,386	9,460**	0,284
2. drgania mechaniczne	0,855	0,105	5,974	0,283	1,820	0,150	5,680*	0,286	7,905**	0,226

Ciąg dalszy tab. 1.

1	2	3	4	5	6	7	8	9	10	11
Warunki mieszkaniowe										
1. kondygnacja	10,977***	0,303	9,932***	0,308	9,913	0,289	11,238***	0,325	14,135***	0,287
2. liczba zaszkujących osób	3,079	0,163	5,995*	0,241	2,119	0,136	7,849**	0,274	5,673*	0,184
3. woda bieżąca	2,976	0,160	2,420	0,155	0,468	0,064	6,800**	0,256	2,365	0,120
4. gaz w mieszkaniu	2,316	0,142	2,000	0,140	0,730	0,080	4,540*	0,210	2,634	0,126
Odżywianie										
1. spożywanie mleka, mięsa, jajek	12,583***	0,326	9,320**	0,298	10,168**	0,293	8,630**	0,287	16,098***	0,306
2. wiedza o żywieniu	6,424**	0,234	6,584**	0,253	3,665	0,164	12,053***	0,336	8,177**	0,220
3. typ żywienia	0,246	0,046	3,908	0,196	0,504	0,071	2,306	0,142	1,670	0,101
4. spożywanie jarzyn i owoców	2,229	0,139	0,692	0,083	2,681	0,153	1,411	0,018	1,799	0,104
5. regularność żywienia	2,480	0,147	0,089	0,030	0,306	0,055	2,323	0,151	1,272	0,088
Palenie tytoniu w czasie ciąży										
1. palenie bierne	14,874***	0,350	16,616***	0,392	14,607***	0,348	17,071***	0,396	11,773***	0,263
2. liczba wypalonych papierosów	5,364*	0,350	9,974**	0,458	8,915**	0,408	7,588**	0,405	5,642*	0,255
3. zaprzestanie palenia	1,024	0,145	2,853	0,255	0,085	0,042	6,248*	0,370	0,274	0,172
4. palenie czynne	2,755	0,154	1,944	0,139	2,727	0,154	2,241	0,148	3,624	0,148
Emocjonalne										
1. stosunek do ciąży	15,592***	0,359	20,160***	0,428	13,974***	0,341	20,995***	0,435	18,861***	0,330
2. stosunek do współpracowników	1,646	0,146	0,458	0,080	0,041	0,003	2,284	0,184	1,448	0,099
3. atmosfera w domu	0,793	0,083	1,362	0,116	0,416	0,060	2,089	0,143	1,322	0,089
4. stosunek do przełożonych	2,040	0,163	0,103	0,032	0,999	0,111	0,305	0,068	0,827	0,072

Ciąg dalszy tab. 1

1	2	3	4	5	6	7	8	9	10	11
Aktywność ruchowa										
1. tryb życia (aktywność)	10,597***	0,298	8,640**	0,288	19,799***	0,400	1,470	0,120	11,645***	0,262
2. rekreacja ruchowa	9,247***	0,279	2,430	0,155	10,537***	0,298	0,298	0,132	7,397**	0,210

* – związek istotny na poziomie 0,05
** – związek istotny na poziomie 0,01
*** – związek istotny na poziomie 0,001
C_{sk} – skorygowana wartość współczynnika C

W danym przypadku związek ten wyraża się współwystępowaniem niskiego urodzeniowego ciężaru ciała noworodków i małego przyrostu masy matek w okresie ciąży i stanowi efekt oddziaływania innych mechanizmów etiologicznych. Inny charakter ma związek kolejności ciąży i wieku matek rodzących. Mamy tu bowiem do czynienia z zależnością urodzeniowego ciężaru ciała noworodków od kolejności ciąży i wieku matek rodzących. Matki noworodków z niskim urodzeniowym ciężarem ciała częściej charakteryzują się trzecią i dalszą ciążą oraz starszym wiekiem w chwili rodzenia dziecka. Stwierdzono również pewne — choć słabe — tendencje do mniejszej masy ciała matek noworodków z niskim ciężarem ciała, co wcale nie neguje faktu, iż mały przyrost masy ciała jest istotnym zjawiskiem towarzyszącym niskiemu urodzeniowemu ciężarowi ciała.

2. Z czynników społecznych najsilniej związane z urodzeniowym ciężarem ciała noworodków jest wykształcenie i skorelowane z nim pochodzenie społeczne ojców i matek. Niski status wykształceniowy oraz pochodzenie chłopskie wiążą się z niskim urodzeniowym ciężarem ciała noworodków, a wyższe wykształcenie i pochodzenie inteligenckie — z prawidłowym ciężarem urodzeniowym. Należy sądzić, iż nie samo wykształcenie i związane z nim pochodzenie społeczne mają wpływy na urodzeniowy ciężar ciała noworodków, ale wiedza o zdrowiu, nawyki pielęgnacji i ochrony zdrowia, jako funkcja wykształceniowa, są istotnymi czynnikami oddziałującymi na stan zdrowia w ogóle, a w pewnym stopniu na niski urodzeniowy ciężar ciała noworodka.

Takie rozumowanie potwierdza istotność zależności urodzeniowego ciężaru ciała od opieki lekarskiej. Matki o mniejszej kontroli i opiece lekarskiej częściej rodziły dzieci z niskim ciężarem ciała w porównaniu z matkami z grupy kontrolnej, będącymi pod stałą opieką lekarską, która jest wyrazem większej świadomości matek w tym zakresie, a zatem i wykształcenia. Warto zaznaczyć, iż matki niezamężne (panny, wdowy) we wszystkich czterech porównaniach wykazywały tendencje do częstszego rodzenia noworodków z niskim ciężarem urodzeniowym ciała. Wyjaśnieniem tego zjawiska może być fakt, iż te matki znajdowały się w gorszych warunkach bytowych.

3. Stwierdzono, iż matki noworodków o niskim urodzeniowym ciężarze ciała istotnie częściej były pracownicami fizycznymi, narażonymi na uciążliwości pracy w postaci drgań mechanicznych, niż matki noworodków z prawidłowym ciężarem ciała.

Z uwzględnionych nałogów picia alkoholu i palenia tytoniu istotny okazał się tylko związek palenia z urodzeniowym ciężarem ciała noworodków. Matki noworodków z niskim ciężarem ciała istotnie częściej ulegały temu nałogowi zarówno w zakresie palenia biernego, jak i czynnego, niż matki noworodków o prawidłowym urodzeniowym ciężarze ciała.

4. Zaobserwowano również istotne zależności niskiego urodzeniowego ciężaru ciała od warunków mieszkaniowych. Zagęszczenie mieszkania (licz-

ba osób na m²) było większe w rodzinach matek, które urodziły noworodki z niskim ciężarem ciała. Ponadto matki te mieszkały istotnie częściej na niższych kondygnacjach w porównaniu z matkami z grupy kontrolnej. Być może, niższe kondygnacje są bardziej narażone na szkodliwy wpływ zanieczyszczonego trującymi gazami powietrza, co ma szczególne znaczenie w Nowej Hucie. W tym świetle oba zatem czynniki, tj. większe zagęszczenie mieszkania i niższa kondygnacja wywierają ujemny wpływ na urodzeniowy ciężar ciała noworodków.

5. Kolejnym czynnikiem — wykazującym związek z urodzeniowym ciężarem ciała — jest odżywianie się matek. Zaobserwowano mianowicie, iż matki noworodków o niskim urodzeniowym ciężarze ciała częściej od matek z grupy kontrolnej jadły produkty białkowe: jajka, pełne mleko, mięso i sery. Posiłki spożywane przez nie w domu były mniej urozmaicone (rzadko zawierały jarzyny i owoce). Ich sposób odżywiania się był nieregularny.

6. Z czynników emocjonalnych stosunek do ciąży bardzo istotnie różnicował porównywane grupy matek. Matki noworodków o niskim urodzeniowym ciężarze ciała istotnie częściej miały negatywny stosunek do ciąży niż matki z grupy kontrolnej. Nieistotne okazały się różnice dotyczące atmosfery w domu rodzinnym i pracy, jakkolwiek matki noworodków o niskim urodzeniowym ciężarze ciała częściej określały atmosferę w domu jako złą, a w pracy (stosunek do współpracowników i przełożonych) jako dobrą, natomiast matki z grupy kontrolnej twierdziły odwrotnie. Według ich wypowiedzi w domu panował dobry nastrój, a w pracy zły.

7. W świetle wypowiedzi ankietowanych matek aktywność ruchowa była istotnie mniejsza u matek noworodków o niskim urodzeniowym ciężarze ciała niż u matek z grupy kontrolnej, co mogłoby świadczyć o tym, iż ten czynnik w czasie ciąży również wpływa na urodzeniowy ciężar ciała noworodków.

Dyskusja

W populacji badanych 3526 noworodków Nowej Huty urodziło się z dystrofią wewnątrzmaciczną 3,5%, a wcześniaków 3,6%. W innych badanych populacjach Polski (Norska 1978, Norska-Borówka 1986, Bienkiewicz 1986, Bromirska 1986, Brzozowska 1986, Piasecki 1986, Cekański i wsp. 1988) częstość dystrofii wewnątrzmacicznej u noworodków wahała się od 3,8 do 4,1%, a u wcześniaków od 3,2 do 5,5%.

W grupie noworodków z niską masą ciała w pierwszych trzech dobach życia zmarło 14,5%, a w grupie noworodków z prawidłowym ciężarem ciała nie stwierdzono zgonu.

W świetle wywiadu położniczo-ginekologicznego u 55,4% matek noworodków z niskim ciężarem ciała wystąpiły powikłania w przebiegu ciąży, a w grupie matek, które urodziły noworodki z prawidłowym ciężarem ciała tylko u 20%. Trudno jednak wykazać, które z wielu różnych powikłań jest w większym lub mniejszym stopniu odpowiedzialne za występowanie niskiej masy ciała u noworodków. Podobne obserwacje wykazali Morawska i Gardulska (1986) oraz Cekański i wsp. (1986, 1988).

Stan zdrowia matek noworodków (przebycie chorób serca, nerek, tarczycy oraz zakażeń grypowych) nie różnicował w istotny sposób w badanym materiale porównywanych grup kobiet, jakkolwiek matki noworodków z niskim ciężarem ciała częściej w wywiadzie podawały wyżej wymienione choroby niż matki noworodków z prawidłowym ciężarem ciała.

Wśród matek 228 noworodków urodzonych w Nowej Hucie u 101, tj. u 44,6% nie stwierdzono powikłań w przebiegu ciąży ani chorób ogólnych, co może przemawiać za tym, iż przyczyny niskiej masy ciała noworodków mogą być związane z czynnikami biologicznymi i warunkami społeczno-ekonomicznymi, na co zwróciło już uwagę wielu autorów (Norska 1978, Piasecki 1982, Janczewska 1985, Cekański i wsp. 1988, Zdziennicki i Karowicz 1988).

Z analizy materiału wynika, że z niskim urodzeniowym ciężarem ciała dzieci najsilniej koreluje przyrost masy ciała matek w okresie ciąży, do 5 kg. Matki noworodków z niskim ciężarem ciała ważyły średnio 55,7 kg, a matki z grupy kontrolnej średnio 58,5 kg. Norska (1978), Cekański (1986), Laskowska i Prusek (1986), Walczak i wsp. (1989) wykazali w swoich badaniach zależność między ciężarem ciała matek przed ciążą i przyrostem masy ciała w czasie ciąży a urodzeniem wcześniaka lub noworodka z dystrofią wewnątrzmaciczną.

Zaobserwowano również związek urodzeniowego ciężaru ciała noworodków z wiekiem matki: częściej noworodki z niskim ciężarem ciała rodziły kobiety do 20 roku życia i powyżej 35 lat. Najsilniejszy związek między wiekiem matki a niskim ciężarem urodzeniowym noworodka występował w podgrupach: wcześniaki i podgrupa z powikłaniami ciąży oraz w mniejszym stopniu w podgrupie noworodków z dystrofią wewnątrzmaciczną.

Wiek ojców noworodków nie wykazywał związku z urodzeniowym ciężarem ciała.

Stwierdzono także wpływ kolejności ciąży na występowanie niskiej masy ciała noworodków: w badanym materiale noworodki z niskim ciężarem ciała częściej pochodziły z III i dalszych ciąż niż noworodki z grupy kontrolnej, które rodziły się częściej z ciąż I i II. Matki i ojcowie noworodków z niskim urodzeniowym ciężarem ciała częściej byli pochodzenia chłopskiego i posiadali wykształcenie podstawowe i zawodowe, natomiast matki i ojcowie noworodków z prawidłowym ciężarem ciała legitymowali

się wykształceniem średnim i wyższym oraz pochodzeniem inteligenckim. Związki te okazały się istotne na poziomie 0,001. Wykształcenie rodziców, a szczególnie matek noworodków, ma wpływ na rozwój ciąży i stan noworodka. Kobieta wykształcona doskonale rozumie konieczność systematycznej opieki lekarskiej w czasie ciąży, odpowiednio reguluje swoją dietę, uczestniczy w zorganizowanych zajęciach szkoły rodzenia itd. Jak stwierdzono, matki noworodków z niskim ciężarem ciała rzadziej niż matki z grupy kontrolnej były objęte opieką lekarską. Szczególne różnice zaznaczyły się w grupie wcześniaków i w grupie bez powikłań ciąży. Również wysoki procent matek, które urodziły noworodki z niską masą ciała i nie były objęte systematyczną kontrolą lekarską, wykazał Stokowski (1985).

Wpływ stanu cywilnego matek na występowanie masy ciała noworodków okazał się statystycznie nieistotny, jakkolwiek matki noworodków z niskim ciężarem ciała we wszystkich podgrupach (a, b, c, d) częściej były niezamężne w porównaniu z matkami z grupy kontrolnej. Ciężarne, niezamężne matki często ukrywają swój stan, unikając opieki przedporodowej i przeżywają stresy psychiczne, co może mieć związek z niską masą ciała noworodków.

Matki noworodków z niskim ciężarem ciała istotnie częściej były pracownicami fizycznymi, narażonymi w pracy na działanie drgań mechanicznych, niż matki z grupy kontrolnej, które częściej wykonywały pracę umysłową, pozbawioną uciążliwości typu mechanicznego (wstrząsy, wibracje).

Porównywane serie matek nie różniły się ze względu na charakter pracy zawodowej (praca siedząca, praca w ruchu) i działanie hałasu oraz środków chemicznych.

Warunki mieszkaniowe matek wpływały na występowanie niskiego urodzeniowego ciężaru ciała noworodków: matki noworodków z niskim ciężarem ciała — w porównaniu z matkami z grupy kontrolnej — posiadały gorsze warunki mieszkaniowe, ponieważ istotnie częściej większa liczba osób przypadała na m^2 powierzchni mieszkalnej. Wielkość mieszkania nie różnicowała w sposób istotny porównywanych grup matek. W opinii Grzesiaka i wsp (1982) powierzchnia mieszkania poniżej 55 m^2 miała istotny wpływ na występowanie wcześniactwa. Ponadto stwierdzono również, iż matki noworodków z małą masą ciała częściej mieszkały na niższych kondygnacjach w porównaniu z matkami, które urodziły noworodki z prawidłowym ciężarem ciała. Fakt ten może być interpretowany zgodnie z obserwacjami Gumińskiej (1989), która zwróciła uwagę na związek zamieszkania na niższych kondygnacjach z mniejszym ciężarem urodzeniowym noworodków, jako skutek większego narażenia na działanie szkodliwych wpływów zanieczyszczonego powietrza atmosferycz-

nego trującymi substancjami, co — być może — ma miejsce również w Nowej Hucie.

W porównywanych grupach matek noworodków z niskim i prawidłowym ciężarem ciała stwierdzono, iż matki noworodków z niskim ciężarem ciała częściej nie posiadały w mieszkaniu wody bieżącej i instalacji gazowej. Fakt ten związany jest z tą frakcją matek noworodków z niską i prawidłową masą ciała, które mieszkały na terenach podmiejskich należących do Nowej Huty.

Odżywianie matek miało istotny wpływ na występowanie niskiego ciężaru ciała noworodków. Matki noworodków z niskim ciężarem ciała we wszystkich seriach (a, b, c, d) codziennie częściej jadły pełny asortyment produktów białkowych pochodzenia zwierzęcego (pełne mleko i jego przetwory, jajka, mięso) w porównaniu z matkami z grupy kontrolnej. Równocześnie zaobserwowano, że posiłki spożywane przez nie w domu były mało urozmaicone i że sposób odżywiania się był nieregulowany. Brzeziński (1991) stwierdził, że zbyt duże spożywanie białka zwierzęcego może wpływać na niski urodzeniowy ciężar ciała noworodków.

Palenie tytoniu, zarówno czynne jak i bierne, w istotny sposób oddziaływało na występowanie niskiego urodzeniowego ciężaru ciała noworodków. Matki, które urodziły noworodki z niskim ciężarem ciała istotnie częściej (na poziomie 0,001) były narażone na palenie bierne w porównaniu z matkami z grupy kontrolnej, istotnie częściej wypalały one codziennie większą liczbę papierosów. Matki te we wszystkich czterech seriach (wcześniaki, dystrofia wewnątrzmaciczna, grupa z powikłaniami ciąży oraz grupa bez powikłań ciąży) nie zaprzestały palenia papierosów w okresie ciąży.

Szkodliwość palenia tytoniu przez kobiety w ciąży i związane z nią występowanie niskiej masy ciała noworodków były przedmiotem badań wielu autorów (Holsclaw i Topham 1978, Rubin i wsp. 1986, Prusek i Laskowska 1986).

Nie stwierdzono różnic w spożywaniu alkoholu przez kobiety w ciąży, które urodziły noworodki z niskim ciężarem ciała w porównaniu z matkami z grupy kontrolnej, jakkolwiek niektórzy autorzy (Sadowska i Kapłońska 1986) wykazali, iż spożywanie alkoholu w ciąży jest przyczyną porodów przedwczesnych.

Czynniki emocjonalne wpływają również na częstość występowania niskiej masy ciała noworodków. Matki, które urodziły noworodki z niskim ciężarem ciała we wszystkich podgrupach istotnie częściej miały negatywny stosunek do ciąży w porównaniu z matkami z grupy kontrolnej. Brak akceptacji ciąży wyrażały głównie kobiety niezamężne, w mniejszym stopniu zamężne. Negatywny stosunek do ciąży i urodzenia noworodka z niską masą ciała wykazali między innymi Norska (1976), Stokowski (1985), Cekański (1986) oraz Malinowski i wsp. (1986).

W porównywanych grupach matek noworodków nie zaobserwowano statystycznie istotnych różnic w zakresie atmosfery panującej w domu i w pracy. Matki noworodków z małym urodzeniowym ciężarem ciała częściej oceniały atmosferę panującą w domu jako złą, a w pracy (stosunek do przełożonych i współpracowników) jako dobrą, w przeciwieństwie do matek z grupy kontrolnej, które określały nastrój panujący w domu jako dobry, a w pracy jako zły.

W świetle różnic ocen klimatu psychicznego w domu i zakładzie pracy dokonanych przez matki obu badanych grup, można wnioskować, iż negatywna ocena atmosfery w domu, a pozytywna w pracy świadczy o rzeczywiście gorszych warunkach psychicznych w domu matek noworodków z niską masą ciała.

Aktywność ruchowa kobiet była istotnie statystycznie różna. Matki noworodków z małym ciężarem urodzeniowym nie prowadziły aktywnego trybu życia i rzadko uczestniczyły w zajęciach z rekreacji fizycznej w porównaniu z matkami, które urodziły noworodki z prawidłowym ciężarem ciała, a które prowadziły aktywny tryb życia w czasie ciąży i częściej uprawiały rekreację. Najpopularniejszą formą rekreacji w badanych grupach kobiet były spacery. Gimnastyka, pływanie, wycieczki piesze itp. były uprawiane w pojedynczych przypadkach.

Aktywność ruchową kobiet oceniano również na podstawie ich udziału w szkole rodzenia. Ogółem 5% kobiet w obu porównywanch grupach uczęszczało do takiej szkoły.

Mniejsza aktywność ruchowa matek noworodków z niską masą ciała mogła wynikać z większego udziału powikłań ciążowych w tej grupie niż w grupie kontrolnej. Wielu autorów (Günther i wsp. 1974, Fijałkowski i Szaniawska-Chydzińska 1979, Marianowski 1986, Sojka 1987, Rugh i wsp. 1988) wykazało pozytywne znaczenie aktywności ruchowej na rozwój płodu i stan zdrowia kobiety ciężarnej, jednakże autorzy ci stwierdzili, iż postawa wielu kobiet ciężarnych jest niewłaściwa, ponieważ unikają one wszelkiej aktywności ruchowej w obawie o losy ciąży.

Podsumowując można stwierdzić, iż niska urodzeniowa masa ciała noworodków determinowana jest przez dwa zespoły czynników, a mianowicie:

1. biologiczne determinanty rozrodu i przebiegu ciąży,
2. zespoły skorelowanych ze sobą czynników społeczno-zawodowych i bytowych o nadrzędnym znaczeniu wykształcenia rodziców, które jest wyrazem świadomości społecznej oraz wiedzy dotyczącej ochrony ciąży, a także zespół czynników biologicznych związanych z ciążą.

Na podstawie wyników badań, a zwłaszcza w kontekście małej wiedzy i świadomości społecznej badanych matek noworodków nasuwa się konieczność opracowania programów kształcenia młodzieży i dorosłych w za-

kresie promowania zdrowia. Pragnę zaznaczyć, iż w ramach przygotowywanego programu szkolnego wychowania zdrowotnego przez Zakład Wychowania Zdrowotnego Akademii Wychowania Fizycznego w Krakowie uwzględniono ten istotny aspekt kształtowania wiedzy i świadomości w zakresie ochrony ciąży.

Wnioski

1. Częstości urodzeń noworodków z niską urodzeniową masą ciała w badanej populacji w Nowej Hucie wynosiła 6,5% i była niższa niż w wysoko uprzemysłowionych regionach Łodzi i Bytomia, natomiast wyższa niż w regionach nieuprzemysłowionych w Polsce.
2. Częstość urodzeń wcześniaków (3,6%) i noworodków z wewnątrzmaciczną dystrofią (3,5%) kształtowała się podobnie jak w innych badanych populacjach w kraju.
3. Śmiertelność noworodków z niską urodzeniową masą ciała w pierwszych trzech dobach życia wynosiła 14,5%, a w grupie noworodków z prawidłowym ciężarem ciała nie stwierdzono zgonów.
4. Wykazano wpływ powikłań ciąży i chorób ogólnych matek na występowanie niskiego urodzeniowego ciężaru ciała u noworodków.
5. Wpływ badanych czynników na niski urodzeniowy ciężar ciała noworodków oszacowano najpierw w 4 podgrupach (wcześniaki, dystrofia wewnątrzmaciczna, z powikłaniami ciąży, bez powikłań ciążowych), a po stwierdzeniu braku zróżnicowania między tymi grupami, oceniono dla całości badanych noworodków. Zależność niskiej urodzeniowej masy ciała noworodków od poszczególnych badanych czynników jest istotna lub bliska istotności i stosunkowo mała. W istocie oddziałują nie poszczególne czynniki, ale ich zespoły: zespół skorelowanych ze sobą czynników statusu społeczno-zawodowego o nadrzędnym znaczeniu poziomu wykształcenia, który jest wyrazem wiedzy i świadomości w zakresie ochrony ciąży, oraz zespół czynników biologicznych związanych z ciążą.

Piśmiennictwo

Bałasz A., Bocheńska Z. 1978. *Zmiany wymiarów ciała noworodków krakowskich w okresie ostatnich 60 lat*. Pediatria Polska, t. XLIII, nr 9, 1091.

Bienkiewicz L. 1986. *Przyczyny niskiej masy ciała noworodków urodzonych w latach 1971—1975 i 1981—1983*. Przegląd Pediatryczny. Suplement do nr 4, t. VI, 122.

Bjerre I., Hansen E. 1976. *Psychomotor development and school adjustment of 7 year — old children with low — birtweight*. Acta Paediatica Scandinavica, nr 65, 88.

Bromirska D., Różewska S. 1976. *Ocena porównawcza częstości występowania porodów przedwczesnych u kobiet zatrudnionych w zakładach o różnym profilu pracy*. Medycyna Pracy, nr 2, 101

Brzeziński Z. J. 1991. *Główne przyczyny umieralności noworodków i niemowląt w Polsce — tendencje i obraz zjawiska w ostatnich latach*. Seminarium Zakładu Ekologii Człowieka, Warszawa.

Brzozowska I. 1973. *Kształtowanie się wielkości parametrów rozwoju fizycznego noworodków w Polsce*. Problemy Medycyny Wieku Rozwojowego, nr 3, 83.

Brzozowska H., Lipska G., Szablewska D. 1986. *Noworodki z niską masą ciała*. Problemy Lekarskie, nr 2—3, 103—113.

Cekański A., Kuszkowski W., Mieciński I. 1974. *Porody przedwczesne i niewczesne u kobiet pracujących*. Materiały Konferencji Naukowej — Wcześniactwo, Poznań, t. II, 195.

Cekański A. 1986. *Ciężarna a środowisko*. Medycyna Perinatalna. Pod red. Z. Słomki. PZWL, Warszawa, t. II, 73.

Cekański A, Ciszek V., Dutkiewicz D., Ciszek M. *Epidemiologia strat płodów w porodach niewczesnych od 17—28 tygodni ciąży związanych z czynnikami socjoekonomicznymi*. Ginekologia Polska. Materiały Naukowe XXIII PTG, Wrocław.

Fijałkowski W., Szaniawska-Chydzińska I. 1979. *Ćwiczenia dla kobiet w ciąży i połogu*. PZWL, Warszawa.

Gołąb S. 1965. *Rozwój morfologiczny i ruchowy dzieci przedwcześnie urodzonych od 0 do 2 lat*. Rocznik Naukowy WSWF, Kraków.

Gołąb S. 1979. *Wpływ wybranych czynników rodzicielskich (wysokość ciała, wieku w chwili urodzenia dziecka, kolejności urodzenia dziecka oraz aktywności ruchowej) na zróżnicowanie poziomu rozwoju morfologicznego i sprawności ruchowej dzieci i młodzieży w wieku od 7 do 19 lat*. Wyd. Monograficzne AWF, Kraków, nr 15.

Grzesiak J., Woźnica A., Piasecki T. 1982. *Społeczno-medyczne aspekty wcześniactwa*. Ginekologia Polska, t. LIII, nr 11, 755.

Gumińska M. 1989. *Ekologiczne zagrożenia zdrowia człowieka*. Wykład Uniwersytetu Otwartego, Kraków.

Günther H., Kohlraush W., Teirich-Beube H. 1974. *Gimnastyka w ginekologii i położnictwie*. PZWL, Warszawa, 122—138.

Holosclaw D.S., Topham A.L. 1978. *The effects of smoking on fetal, neonatal and childhood development*. Pediatr. Alin., nr. 7, 105.

Janczewska E. 1985. *Współczynniki determinacji niskiej masy urodzeniowej noworodków*. Materiały Zjazdowe PTG, Kraków.

Klimek R. 1982. *Niska masa urodzeniowa jako wskaźnik społeczno-ekonomiczny rozwoju*. Ginekologia Polska, t. XI, nr 53, 737.

Laskowska B., Prusek W. 1986. *Wpływ odżywiania matek i przyrostu masy ciała na urodzeniową masę ciała noworodków*. Przegląd Pediatryczny. Suplement do nr 4, 148—152.

Malinowski W., Dec E., Wiaksa K., Krauze-Malinowska G. 1986. *Porody noworodków z niską masą ciała u młodocianych matek*. Ginekologia Polska t. LVII, nr 2, 129.

Marianowski L. 1986. *Psychoprofilaktyka porodu*. Medycyna Perinatalna, pod red. Z. Słomki PZWL, Warszawa, t. II s. 62.

Morawska Z., Gardulska J. 1986. *Zależność masy urodzeniowej ciała noworodka od niektórych czynników genetycznych i środowiskowych*. Przegląd Pediatryczny. Suplement do nr 4, 134—137.

Norska I. 1978. *Wewnątrzmaciczna dystrofia płodu*. PZWL, Warszawa.

Norska-Borówka I. 1979. *Okres noworodkowy dzieci urodzonych z zespołem wewnątrzmacicznej dystrofii płodu*. Materiały Naukowe XIV Ogólnopolskiego Zjazdu Pediatrów. Poznań.

Norska-Borówka I. 1986. *Noworodek przedwcześnie urodzony oraz o niskiej masie ciała.* Medycyna Perinatalna. Pod red. Z. Słomki. PZWL, Warszawa.

Piasecki E. 1982. *Środowiskowe uwarunkowanie ciężaru ciała noworodków w Polsce.* Studia demograficzne, nr 3, 69.

Piasecki E. 1983. *Ciężar ciała noworodków polskich.* Materiały i Prace Antropologiczne, nr 104, s. 139.

Piasecki E. 1986. *Optymalny ciężar ciała noworodków w świetle częstości płodów martwych.* Materiały i Prace Antropologiczne, nr 107, 81.

Prusek W., Laskowska B. 1986. *Zachowanie się urodzeniowej masy ciała u noworodków matek palących.* Przegląd Pediatryczny. Suplement do nr 4, 170—174.

Rubin D. H., Krasilnikow P. A., Leventhal J. M., Weile B., Beget A. 1986. *Effect of passive smoking on birthweight.* The Lancet, nr 9504, 415.

Rugh R., Landrum B., Shettles. 1988. *Od poczęcia do narodzin.* PZWL, Warszawa.

Sadowska L., Kapłońska M. 1986. *Wstępna ocena noworodków matek wykazujących uzależnienie od alkoholu.* Przegląd Pediatryczny. Suplement do nr 4, 176.

Sojka M. 1987. *Próba oceny wpływu aktywności ruchowej u kobiet na przebieg ciąży, porodu i stan noworodka.* AWF, Kraków, praca magisterska.

Stokowski Cz. 1985. *Analiza przyczyn porodów niewczesnych i przedwczesnych z uwzględnieniem warunków socjalno-ekonomicznych matek.* Materiały Zjazdu PTG, Kraków.

Walczak M., Witt C., Polaczek K., Goranty-Bogacka B., Kasicka A., Tocewicz A. 1989. *Analiza wpływu wybranych czynników medycznych i społeczno-ekonomicznych na występowanie małej masy urodzeniowej w populacji dzieci polickich.* Część I. Zdrowie Publiczne, T. C, nr 10—12.

Wiener G. 1970. *The relationship of birthweight and lenght of gestation to intellectual development at ages 8—10 years.* J. Pediatc., nr 76, 694.

Williams J. F., Davies P. A. 1974. *Very low girthweight and leter intelligence.* Develop. Med. Child. Neurol., nr 16, 709.

Zdziennicki A., Karowicz A., 1988. *Czynniki warunkujące niekorzystne zakończenie ciąży.* Ginekologia Polska. Materiały Naukowe XXIII Zjazdu PTG, Wrocław.

The Low Birth Weight of Newborns in Nowa Huta in the Light of Biosocial Factors and Mothers Motor Activity

Summary

The purpose of this work is trying to estimate influence of biological factors, living conditions and level of women's motor activity on low birth weight of newborns.

228 living newborns from Nowa Huta were involved in examination. They were born after 22—43 weeks of single pregnancies and their body weight was from 601—2500 grams.

100 newborns, chosen by chance, with their body weight from 3000 to 4500 grams were in the control group.

Information from their mothers were given by conventional interviewes with inquiry sheets and from hospital documentation of maternity and neonatal wards.

From analysis of fata it appears that the low birth weight of newborns is determined by 2 groups of factors:

1. Biological determinants of procreation and pregnancy process

2. Groups of correlated social and professional factors, and living conditions attaching great importance to parents education, their knowledge of pregnancy protection and also a group of biological factors related to pregnancy.

AKADEMIA WYCHOWANIA FIZYCZNEGO W KRAKOWIE
ROCZNIK NAUKOWY T. XXVII, 1994

Adam Mroczka *

„Obszar krakowski" na tle obszarów zagrożenia ekologicznego

Wstęp

Termin „obszary ekologicznego zagrożenia" w polskiej literaturze zaczął się pojawiać stosunkowo niedawno, bo od połowy lat osiemdziesiątych, a wprowadzony został przez obszerne studium Kassenberga i Rolewicz (1985). Do przepisów prawnych trafił już w pierwszej połowie lat osiemdziesiątych, w załączniku nr 4 do Uchwały Nr 21/83 Rady Ministrów z dnia 4 marca 1983 roku. Uchwała ta dotyczy Narodowego Planu Społeczno-Gospodarczego na lata 1983—1985 i zawiera wykaz obszarów ekologicznego zagrożenia w postaci nazw województw, miast i gmin, których tereny zaliczono do tych obszarów.

W roku 1984 ukazała się publikacja Głównego Urzędu Statystycznego [1], w której Urząd ten podał charakterystykę statystyczną 27 obszarów ekologicznego zagrożenia z danymi zaktualizowanymi na koniec 1982 roku. Następnie, w Uchwale Nr 178/85 Rady Ministrów z dnia 15 listopada 1985 roku w sprawie Centralnego Planu Rocznego na 1986 rok, Minister Ochrony Środowiska i Zasobów Naturalnych został zobowiązany do podjęcia prac nad weryfikacją zasięgu tych obszarów gdyż, jak stwierdzono, „wyodrębnione dotychczas obszary ekologicznego zagrożenia nie ujmują wszystkich zidentyfikowanych zdegradowanych i potencjalnie zagrożonych terenów, lecz tylko te ich kompleksy, które miały znaczenie ogólnokrajowe i regionalne". Mimo to, przeprowadzona w 1983 roku delimitacja obszarów ekologicznego zagrożenia dotychczas nie została zmieniona.

Próbę uzupełnienia statystycznej charakterystyki omawianych obszarów podjęto w publikacji GUS z 1992 roku [2], a polegała ona na wyznaczeniu ośrodków miejskich o dużej skali zagrożenia środowiska, znajdujących się

* Katedra Ekologii Człowieka AWF w Krakowie

[1] Obszary ekologicznego zagrożenia w Polsce. GUS, Warszawa 1984.

[2] Obszary ekologicznego zagrożenia w Polsce w latach 1982 i 1990. GUS, Warszawa 1992.

poza wytyczonymi granicami obszarów zagrożonych. W analizie uwzględniono 117 miast, a do szczególnie zagrożonych zakwalifikowano 80.

Kryzys gospodarczy, który szczególnie ujawnił się po 1980 roku, spowodował spadek produkcji i pewne obniżenie poziomu wytwarzanych i emitowanych zanieczyszczeń przemysłowych. Dotyczy to również obszaru krakowskiego i może być przyczyną deaktualizacji zasięgu przestrzennego i lokalizacji obszarów zagrożonych. Z tego punktu widzenia nieco problematyczna wydaje się kwalifikacja obszaru gdańskiego do rejonów klęski ekologicznej. Jak wskazują wyniki badań [3] obszar ten mieści w swoich granicach tereny o dużej czystości atmosfery i gleby oraz o dużym udziale zdrowych lasów. Należy on do obszarów zagrożonych ze względu na skutki zanieczyszczenia wody w Zatoce Gdańskiej, ale też określenie „klęski ekologicznej" należałoby ograniczyć do morskiej części tego obszaru.

Zmniejszenie produkcji zanieczyszczeń w latach osiemdziesiątych nie było jednak proporcjonalne do ograniczenia wytwórczości, gdyż pogorszyły się warunki produkcji przemysłowej oraz funkcjonowania urządzeń chroniących środowisko. Jak wskazuje Wilgat (1991), w okresie 1982—1989 pewne zmniejszenie degradacji środowiska nastąpiło jedynie w pięciu obszarach zagrożenia ekologicznego, stan degradacji środowiska utrzymywał się na tym samym poziomie w trzech obszarach, a w pozostałych dziewiętnastu (w tym również w obszarze krakowskim) nastąpił wyraźny wzrost zagrożeń. Regres lub brak poprawy w zakresie ograniczenia zagrożeń był tu wyraźnie związany ze zbyt małymi nakładami finansowymi na ochronę środowiska. Należy ponadto pamiętać, że wyemitowane zanieczyszczenia utrzymują swoje negatywne oddziaływania przez wiele dziesiątek lat.

Aktualnie, w Ministerstwie Ochrony Środowiska, Zasobów Naturalnych i Leśnictwa, w ramach prac nad nowelizacją i doskonaleniem ustawodawstwa ekologicznego, oceniana jest prawidłowość metodologiczna i merytoryczna wyznaczania obszarów zagrożonych w kierunku jej ulepszenia, a także nadania rangi normy prawnej.

Delimitacja obszarów zagrożonych

Pojęcie „zagrożenia ekologicznego" nie jest jednoznaczne głównie ze względu na dużą liczbę czynników mogących kształtować stan środowiska naturalnego i różną odporność jego elementów składowych. Nie bez znaczenia jest również nadużywanie słowa „ekologia" w różnych układach słowotwórczych (np. ekologizm, ekorozwój, ekopolityka, rolnictwo ekologiczne, przestrzeń ekologiczna etc.), przez co traci ono swoje pierwotne

[3] Raport o stanie, zagrożeniu i ochronie środowiska. GUS, Warszawa 1990, s. 305.

znaczenie — określenia dyscypliny naukowej — na rzecz tworzenia neologizmów „ekologicznych". Jak zauważył Lewandowski (1990) następuje swoista translokacja znaczenia słowa „ekologiczny" z badań układów biologicznych na ich otoczenie. Uwaga ta dotyczy również pojęcia „zagrożenie ekologiczne", aczkolwiek nie ma to wpływu na merytoryczną interpretację omawianego zjawiska.

Według Kassenberga i Rolewicz (1985) za obszary zagrożenia ekologicznego należy uznać te, na których nastąpiło „całkowite załamanie stanu równowagi przyrodniczej przejawiające się w utracie odporności, wyeliminowaniu procesów samooczyszczania i degeneracji układów biologicznych, a także nasileniu się zagrożenia dla zdrowia i zachorowań na choroby uwarunkowane stanem środowiska". Zachwianie lub załamanie dotychczasowej równowagi przyrodniczej możemy też, według Trojana (1980), rozumieć w sensie ogólnym jako „naruszenie homeostazy ekosystemów".

Dla potrzeb delimitacji przestrzennej tych obszarów wprowadzono następujące kryteria[4]:

1. przekroczenie dopuszczalnych stanów normatywnych albo silna degradacja co najmniej dwóch elementów środowiska lub
2. wielokrotne, bądź szczególnie uciążliwe (tzn. toksyczne) przekroczenie dopuszczalnego stanu normatywnego jednego elementu.

Takie ujęcie pozwoliło, za pomocą techniki kartograficznej — polegającej na nakładaniu (jedna na drugą) map poszczególnych elementów — na wyznaczenie na terenie Polski wspomnianych 27 obszarów ekologicznego zagrożenia. Jednym z nich jest obszar krakowski[5].

Na obszarach tych skupiają się kluczowe problemy ochrony środowiska w kraju. Nie wykazują one jednak jednolitych cech „antropopresji" ze względu na zróżnicowaną sytuację środowiska i specyfikę każdego obszaru. Spowodowało to ich podział na trzy mniejsze grupy (Kassenberg i Rolewicz 1985):

1. obszary klęski ekologicznej (powierzchnia 13,8 tys. km^2, 6,5 mln ludności) — górnośląski, krakowski, legnicko-głogowski, rybnicki, gdański;

---

[4] Obszary ekologicznego zagrożenia w Polsce, GUS, Warszawa 1984, s. 28.

[5] W opracowaniu używane są zamiennie następujące określenia: obszar krakowski, rejon lub region krakowski. Wszystkie oznaczają „krakowski obszar zagrożenia ekologicznego", który obejmuje 8 miast (spośród 11) i 27 gmin (spośród 38) województwa miejskiego krakowskiego (WMK), tak więc, zagrożenie ekologiczne nie dotyczy całości obszaru WMK. Krakowski obszar zagrożenia ekologicznego stanowi 72,4% powierzchni WMK i zamieszkiwany jest przez 89,7% ludności WMK. Do obszaru zagrożonego należą miasta — Kraków, Krzeszowice, Niepołomice, Proszowice, Skała, Skawina, Słomniki, Wieliczka; gminy — Alwernia, Biskupice, Czernichów, Drwinia, Igołomia-Wawrzeńczyce, Iwanowice, Jerzmanowice-Przeginia, Kłaj, Kocmyrzów-Luborzyca, Koniusza, Krzeszowice, Liszki, Michałowice, Mogilany, Niepołomice, Nowe Brzesko, Proszowice, Radziemice, Skała, Skawina, Słomniki, Sułoszowa, Świątniki Górne, Wieliczka, Wielka Wieś, Zabierzów, Zielonki.

2. obszary o zanieczyszczonym środowisku we wszystkich elementach (powierzchnia 19,4 tys. km², 6,5 mln ludności);

2a — obszary aglomeracji ukształtowanych: szczeciński, bydgosko-toruński, wrocławski, łódzki, poznański,

2b — obszary ważniejszych ośrodków przemysłowych: jeleniogórski, wałbrzyski, częstochowski, kielecki, opolski, chełmski, myszkowsko-zawierciański, inowrocławski, tarnobrzeski, tarnowski,

2c — obszary surowcowo-energetyczne: koniński, turoszowski, bełchatowski,

3. obszary o silnie zanieczyszczonym powietrzu (powierzchnia 2 tys. km², 0,5 mln ludności) — włocławski, płocki, tomaszowski, puławski.

Oprócz „siły antropopresji" stosuje się również drugie kryterium podziału, tj. kryterium rozkładu przestrzennego na terenie Polski. Z tego punktu widzenia obszary zagrożenia ekologicznego można zlokalizować w trzech strefach (Kassenberg 1986):

I strefa — południowo-zachodni pas ciągnący się wzdłuż Sudetów, od Nowej Soli po obszar krakowski — następuje tu powolne zlewanie się tych obszarów, napór na środowisko jest największy,

II strefa — dwubiegunowa, wzdłuż wybrzeża Bałtyku, od obszaru szczecińskiego po gdański — zagrożenia lokalne pojawiające się na środkowym Wybrzeżu mogą doprowadzić do połączenia się wymienionych dwóch obszarów,

III strefa — przestrzennie największa, obejmuje część Polski zachodniej, centralnej i wschodniej — obszary zagrożeń są izolowane od siebie, a tendencje do ich łączenia się jeszcze nie występują.

Każda z wymienionych stref wymaga odmiennego podejścia do problemów ochrony środowiska. Najbardziej zagrożona jest pierwsza, w której strategia działań polegać powinna na „totalnej ochronie środowiska".

Nieco odmienną klasyfikację przestrzenną obszarów zagrożonych przedstawił Bartkowski (1990). Główna różnica polega tu na wytyczeniu „środkowopolskiej osi" rozwoju zagrożeń (od GOP-u przez Łódź, Warszawę do Trójmiasta), co powoduje połączenie wzdłuż tej osi różnych stref wydzielonych przez Kassenberga w jeden obszar. W takim podziale widoczna jest przewaga czynnika historyczno-geograficznego (rozwój gospodarki Polski wzdłuż osi Wisły) nad aktualnie istniejącym (faktyczne zróżnicowanie zintensyfikowania przemysłu i całkowicie odmienny typ inwestycji przemysłowych między południowymi, centralnymi a północnymi rejonami kraju). W efekcie podział ten nie odzwierciedla obiektywnej skali zagrożeń środowiska w różnych miejscach Polski.

Warto zwrócić uwagę, że obszar krakowski, bez względu na przyjętą klasyfikację, znajduje się w grupach o najwyższym stopniu degradacji środowiska. Pojęcie „klęski ekologicznej", użyte w pierwszej klasyfikacji,

jest nie tylko znamieniem zwykłego zagrożenia, ale dotyczy całkowitej zmiany jakościowej środowiska. Klęską ekologiczną nazywamy bowiem „załamanie homeostazy biocenotycznej", w wyniku której dany ekosystem zostaje zniszczony. Następuje to wtedy, gdy biocenoza nie posiada już żadnych rezerw ekologicznych, mogących zastąpić funkcje uszkodzonego ogniwa (Trojan 1980). Wynikiem jest, na przykład, konieczność przesiedlania grup ludności do stref mniej zagrożonych, zamykanie kąpielisk, zakaz działalności rolniczej, zamieranie lasów etc. Znajduje to również swoje negatywne odbicie w reakcjach psychicznych człowieka (Biela 1984).

Ogólna charakterystyka obszaru krakowskiego

Rejon krakowski zajmuje obszar 2356 km², co daje mu szóstą pozycję pod względem powierzchni wśród pozostałych obszarów zagrożonych ekologicznie — jest to 6,7% powierzchni obszarów zagrożonych, co stanowi 0,8% powierzchni kraju. Większe są tylko obszary: legnicko-głogowski (11,5% powierzchni obszarów zagrożonych), szczeciński (9,6%), gdański (9,2%), górnośląski (8,9%), tarnobrzeski (7,3%). Najmniejszą powierzchnię zajmuje obszar bełchatowski — 221 km², co stanowi 0,6% obszarów zagrożonych. Ogółem obszary zagożone ekologicznie zajmują w Polsce 11,2% powierzchni kraju[6].

Liczba ludności zamieszkująca w obrębie obszaru krakowskiego wynosi 1104234 osoby (stan na 31 grudnia 1990 roku), co stanowi 8,2% ludności obszarów zagrożonych, a 2,9% ludności kraju. Rejon krakowski znajduje się pod tym względem na trzeciej pozycji za rejonem górnośląskim, zamieszkałym przez nieco ponad 3 mln ludności (22,2% w obszarach zagrożonych) i gdańskim — z niecałym 1,2 mln ludności (8,7%). Najmniej, bo zaledwie 10 tysięcy osób, znajduje się na obszarze bełchatowskim (0,07%). Ogółem, na obszarach zagrożonych ekologicznie mieszka 35,4% ludności kraju (czyli 13,5 mln osób).

Mimo swojej wysokiej pozycji w liczbie ludności obszar krakowski nie należy do najbardziej „zagęszczonych" rejonów. Po odniesieniu liczby ludności do powierzchni otrzymujemy 469 osób/km², co plasuje rejon krakowski na dziesiątej pozycji za rejonami: łódzkim (1200 osób/km²), górnośląskim (959 osób/km²), wrocławskim (812 osób/km²), częstochowskim (743 osoby/km²), poznańskim (712 osób/km²), rybnickim (617 osób/km²), płockim (541 osób/km²) i wałbrzyskim (517 osób/km²).

Warto zwrócić uwagę, że gęstość zaludnienia obszaru krakowskiego jest dziesięciokrotnie większa od najmniejszej gęstości w obszarach zagrożo-

[6] Obszary ekologicznego zagrożenia w Polsce w latach...., jw., s. 19.

nych (bełchatowski: 45 osób/km^2), oraz że zagęszczenie obszaru krakowskiego jest prawie czterokrotnie większe od średniej krajowej, która wynosi 122 osoby/km^2.

Stopień urbanizacji rejonu krakowskiego, rozumiany jako odsetek osób mieszkających w miastach (74,2%), jest niski na tle innych obszarów. Pod tym względem rejon krakowski znajduje się dopiero pod koniec drugiej dziesiątki (miejsce 18—19, wspólnie z inowrocławskim), co świadczy o rolniczych, a nie przemysłowych tradycjach tego regionu.

Średnio, na obszarach ekologicznego zagrożenia mieszka w miastach aż 85,9% ludności. W obszarach: myszkowsko-zawierciańskim odsetek ten osiąga 100%, łódzkim 96,7%, wrocławskim 95%, a w górnośląskim 94,4%. Jedynie rejon bełchatowski nie ma miast, a tylko dwie gminy.

Rolnicze tradycje regionu krakowskiego potwierdza analiza użytkowania gruntów. Z całości obszaru przypadającego na ten region aż 70,3% obejmuje działalność rolnicza. Jest to wysoka wartość nie tylko w porównaniu ze średnią dla obszarów zagrożonych (53,1% użytków rolnych), ale także w odniesieniu do średniej krajowej (59,9%). Pod tym względem region krakowski przewyższają tylko dwa obszary — inowrocławski (79,0% użytków rolnych) i chełmski (71,9%)[7].

Obszar krakowski charakteryzuje się bardzo niskim poziomem zalesienia (13,1%). Wskaźnik niższy od krakowskiego posiadają tylko obszary: płocki (9,6%) i inowrocławski (3,8%). Zważywszy na doniosłą rolę lasu jako czynnika detoksykacyjnego, ten niski odsetek powierzchni leśnej jest cechą bardzo niekorzystną. Średnio biorąc, lasy pokrywają 1/4 całości obszarów zagrożonych ekologicznie (25,4%), ale tylko w jednym obszarze — jeleniogórskim — stanowią więcej niż połowę jego powierzchni (52,5%). Sąsiadujący z krakowskim, obszar górnośląski, posiada 28,6% powierzchni lesistej.

Uwzględniając sumę terenów zajętych przez użytki rolne i lasy otrzymujemy, z drugiej strony, odsetek powierzchni na którą składają się: różnego rodzaju nieużytki, tereny zajęte przez osiedla, trasy komunikacyjne oraz pozostające w posiadaniu zakładów przemysłowych. W obrębie obszaru krakowskiego tego typu tereny stanowią zaledwie 16,6% ogólnej powierzchni, co jest mniejszą wartością od średniej obszarów ekologicznego zagrożenia (21,5%), ale większą od średniej krajowej (12,1%). Region krakowski zajmuje pod tym względem dziesiątą pozycję wśród obszarów zagrożonych. Obszar chełmski posiada wskaźnik najmniejszy, wynoszący 12,0%, a w górnośląskim, bełchatowskim i szczecińskim wskaźnik ten przekracza 30% (odpowiednio: 31,3%, 31,4%, 32,9%).

[7] Należy przypomnieć, że całe województwo miejskie krakowskie (WMK) zajmuje pierwsze miejsce wśród wszystkich województw w Polsce według wskaźnika tzw. rolniczej przestrzeni produkcyjnej, z wartością 85,9. Wskazuje to na wyjątkowo korzystne w skali kraju warunki naturalne do prowadzenia działalności rolniczej.

Z powyższego wynika, że rejon krakowski należy do obszarów o stosunkowo niskim odsetku powierzchni nierolniczej i bezleśnej razem wziętych. Kontrastuje z tym duża liczba zakładów przemysłowych zlokalizowanych na obszarze krakowskim. Według zestawienia Głównego Urzędu Statystycznego[8] pod koniec 1982 roku znajdowały się tutaj 1064 zakłady, z czego 846 w samym Krakowie. Pod względem gałęzi produkcji przeważał przemysł lekki (302 zakłady), następnie elektromaszynowy (274), spożywczy (164). Na branżę mineralną przypadały 83 zakłady, chemiczną — 76, drzewno-papierniczą — 61, paliwowo-energetyczną — 29, a metalurgiczną — 5. Pod względem liczby zlokalizowanych zakładów produkcyjnych obszar krakowski zajmował w pierwszej połowie lat osiemdziesiątych trzecie miejsce. Wyprzedzały go tylko obszary — górnośląski (2278 zakładów) i łódzki (1365 zakładów). Do liczby jednego tysiąca zakładów zbliżał się jeszcze obszar gdański (998).

Duża liczba zakładów przemysłowych umiejscowionych na niewielkim obszarze powoduje silną koncentrację przemysłu w regionie krakowskim i jest przyczyną wymienionej wcześniej deterioracji środowiska naturalnego. Tę skalę koncentracji można zobrazować porównując udział obszaru krakowskiego w ogólnej powierzchni kraju, tj. 0,8%, z odsetkiem liczby zakładów znajdujących się na tym obszarze w stosunku do całej Polski, wynoszącym 2,8%. Dla przemysłu chemicznego odsetek ten osiąga najwyższą wartość — 6,0%, dla drzewno-papierniczego najniższą — 1,8%.

Miejsce obszaru krakowskiego wśród obszarów zagrożonych

Dla przedstawienia miejsca obszaru krakowskiego wśród 27 obszarów zagrożenia ekologicznego, i tym samym ukazania wielkości zagrożenia środowiska w tym rejonie, posłużono się parametrami opisującymi cztery główne źródła zanieczyszczenia środowiska. Należą do nich:

1. wielkość emisji gazów do atmosfery,
2. wielkość emisji pyłów do atmosfery,
3. ilość ścieków przymysłowych i komunalnych wymagających oczyszczania, odprowadzanych do wód powierzchniowych,
4. ilość nagromadzonych odpadów przemysłowych.

Dane liczbowe dotyczą stanu na koniec 1990 roku. Uzyskano je z zestawień Głównego Urzędu Statystycznego[9].

---

[8] Obszary ekologicznego zagrożenia w Polsce. GUS, Warszawa 1984, s. 178.

[9] Obszary ekologicznego zagrożenia w Polsce w latach...., jw., s. 13—14.

Gazy

Do gazów emitowanych w dużych ilościach na terenie obszaru krakowskiego należą: dwutlenek siarki, tlenek azotu, tlenek węgla, węglowodory (Gumińska 1991). Cechą charakterystyczną zanieczyszczeń atmosferycznych w Krakowie są wysokie przekroczenia stężeń fluoru i ołowiu, znaczne emisje fenoli i cyjanków. Narasta zagrożenie ze strony innych, oprócz ołowiu, metali ciężkich — kadmu, cynku, manganu — o toksycznym działaniu na środowisko (Markiewicz 1990). Źródłem dodatkowych zanieczyszczeń powietrza jest wtórne pylenie ze składowisk odpadów przemysłowych oraz odparowywanie stawów osadowych.

W emisji gazów obszar krakowski zajmuje 5 miejsce, z ilością 183 t/km² rocznie (ryc. 1). Wartość ta stanowi czterokrotne przekroczenie średniej krajowej (13 t/km²) i jest 2 razy większa od średniej obszarów zagrożonych (95 t/km²).

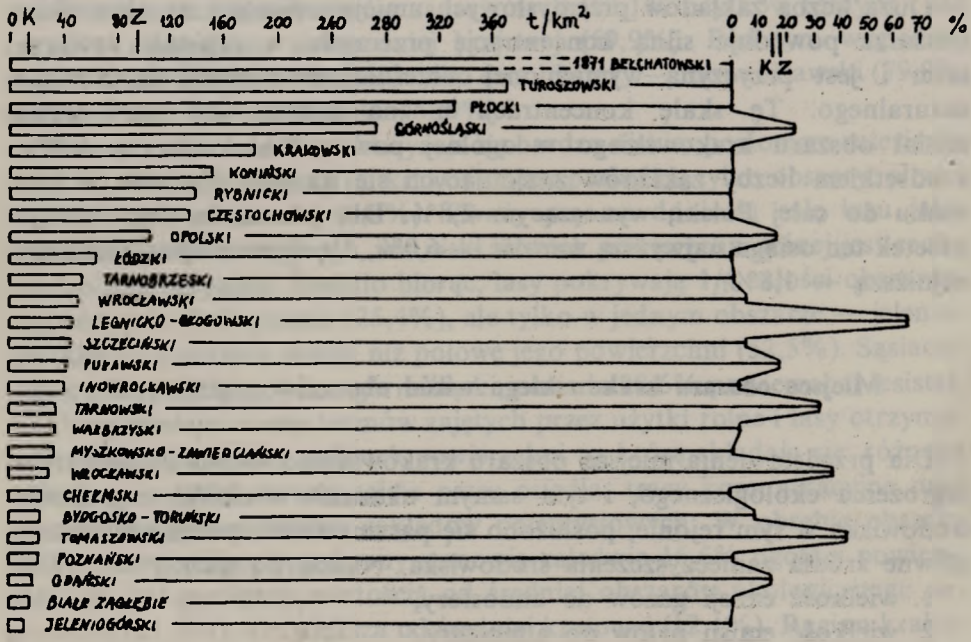

Ryc. 1. Emisja gazów do atmosfery (w t/km² — lewa strona ryciny) oraz ilość gazów zatrzymanych w urządzeniach do redukcji (w % gazów wytworzonych — prawa strona ryciny) w roku 1990, w obszarach zagrożenia ekologicznego. K — średnia dla kraju, Z — średnia dla obszarów zagrożonych. (Dane liczbowe według: patrz przypis 2).

Z tak dużą ilością emitowanych gazów kontrastuje brak możliwości redukowania powstających zanieczyszczeń (ryc. 1). Ilość gazów wyprodukowanych i poddawanych zabiegom redukcji wynosi 0,5%. Obszar krakow-

ski nie jest w tym odosobniony. Z ryc. 1 wynika, że co najmniej w połowie obszarów zagrożonych urządzenia oczyszczające gazy w praktyce w ogóle nie są stosowane. Wszelkie rekordy bije obszar bełchatowski, gdzie — przy braku urządzeń redukujących — emisja gazów przekracza średnią krajową 144 razy. Niemniej średnia krajowa ilość redukowanch gazów w stosunku do wytworzonych wynosi 15,7%, a średnia obszarów zagrożonych — 17,9%.

Pyły

Wśród zanieczyszczeń pyłowych dominuje popiół lotny (jego udział w ogólnej emisji dochodzi do 80%). Oprócz niego istotne są pyły z produkcji cementu oraz pyły metalurgiczne, zawierające znaczne ilości toksycznych związków ołowiu, kadmu, miedzi i wielu innych szkodliwych metali ciężkich. Ważne jest również, wspomniane wcześniej, pylenie wtórne.

Obszar krakowski zajmuje 11 miejsce w emisji zanieczyszczeń pyłowych (27 t/km² rocznie) (ryc. 2). Taka wielkość emisji stanowi prawie siedmio-

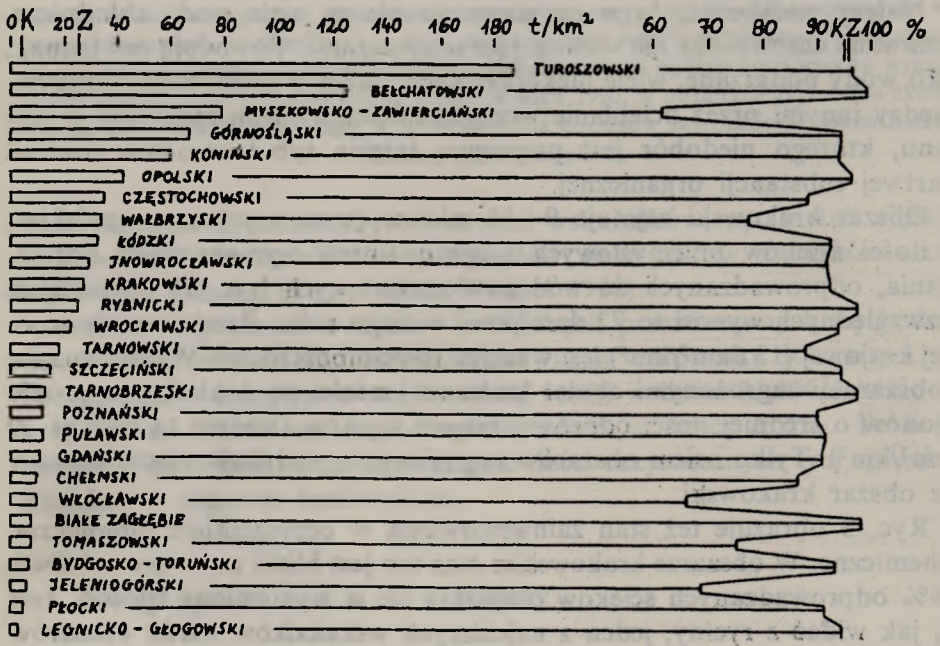

Ryc. 2. Emisja pyłów do atmosfery (w t/km² — lewa strona ryciny) oraz ilość pyłów zatrzymanych w urządzeniach do redukcji (w % pyłów wytworzonych — prawa strona ryciny) w roku 1990, w obszarach zagrożenia ekologicznego. K — średnia dla kraju, Z — średnia dla obszarów zagrożonych. (Dane liczbowe według: patrz przypis 2).

krotne przekroczenie średniej krajowej (4 t/km²) i jest nieco wyższa od średniej obszarów zagrożonych (25 t/km²).

W przeciwieństwie do zanieczyszczeń gazowych, wytworzone pyły są poddawane redukcji w nieporównywalnie większym stopniu (ryc. 2). Dla obszaru krakowskiego wartość ta wynosi 92,7%. Na tę wielkość wpływa przede wszystkim ilość pyłów zatrzymanych w wysokosprawnych elektrofiltrach w obiektach energetycznych. Niemniej należy podkreślić, że ilość redukowanych pyłów w obszarze krakowskim jest mniejsza niż wynosi średnia krajowa (95,2%) i mniejsza niż średnia obszarów zagrożonych (95,7%). Tylko na dwóch obszarach poziom redukcji jest „istotnie zadowalający" (bełchatowski — 99,2%, Białe Zagłębie — 99,0%).

Ścieki

O znaczeniu i skali tego zagrożenia decyduje, z jednej strony, ilość odprowadzanych ścieków, z drugiej zaś, charakter hydrologiczny zbiornika, do którego one trafiają — większy ciek posiada większe możliwości samooczyszczania.

Należy podkreślić, że w opracowaniu nie są ujęte wody chłodnicze, uznawane umownie za nie wymagające oczyszczania. Powodują one jednak, jako wody podgrzane, wiele niekorzystnych zmian w środowisku wodnym, między innymi przez ocieplanie wody zmniejszają rozpuszczalność w niej tlenu, którego niedobór jest przyczyną śnięcia ryb i utrudnia rozkład martwej substancji organicznej.

Obszar krakowski zajmuje 9—10 miejsce (wraz z rejonem opolskim) w ilości ścieków przemysłowych i komunalnych wymagających oczyszczania, odprowadzanych do wód powierzchniowych (ryc. 3). W liczbach bezwzględnych wynosi to 72 dam³/km² w ciągu roku. Przekroczenie średniej krajowej (13 dam³/km²) jest wyraźne (pięcioipółkrotne). W porównaniu z obszarami zagrożonymi obszar krakowski mieści się dokładnie w grupie rejonów o średniej ilości odprowadzanych ścieków (średnia ta wynosi 70 dam³/km²). Tylko osiem obszarów zagrożonych produkuje więcej ścieków niż obszar krakowski.

Ryc. 3 obrazuje też stan zainwestowania w oczyszczalnie biologiczne i chemiczne. W obszarze krakowskim stan ten jest bliski zeru, tzn. zaledwie 2,6% odprowadzanych ścieków oczyszcza się w wymieniony sposób. Jest to, jak widać z ryciny, jeden z najniższych wskaźników wśród obszarów zagrożonych — tylko w obszarze inowrocławskim oczyszcza się mniej, bo 2,2%. W relacji do tego pozostaje stan zanieczyszczenia rzeki Wisły, która w rejonie krakowskim nie mieści się w żadnej klasie czystości wody (czteroipółkrotne przekroczenie zawartości chlorków oraz wielokrotne

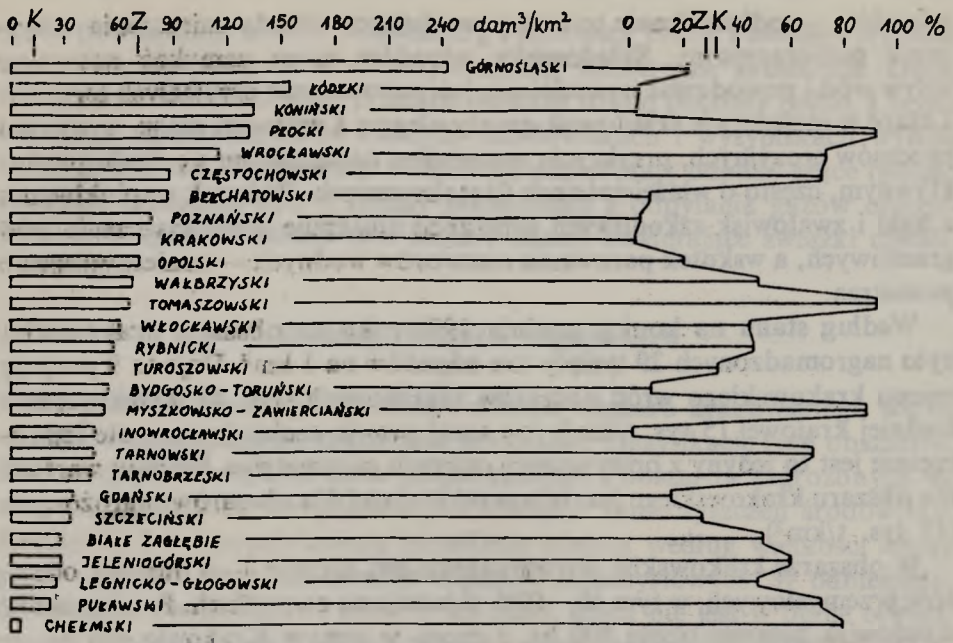

Ryc. 3. Ścieki przemysłowe i komunalne wymagające oczyszczania, odprowadzone do wód powierzchniowych (w dam³/km² — lewa strona ryciny) oraz ilość ścieków przemysłowych i komunalnych oczyszczonych biologicznie i chemicznie (w % ogólnej ilości ścieków wymagających oczyszczenia — prawa strona ryciny) w roku 1990, w obszarach zagrożenia ekologicznego. K — średnia dla kraju, Z — średnia dla obszarów zagrożonych. (Dane liczbowe według: patrz przypis 2).

przekroczenie dopuszczalnych wartości wskaźników, np. metali ciężkich trzy do sześćdziesięciokrotne, pestycydów, detergentów, związków azotowych oraz fenolu) (Fiszer 1990, Wróbel 1990).

Należy wspomnieć o różnicy w środkach przeznaczonych na budowę oczyszczalni ścieków na obszarze krakowskim w stosunku do reszty kraju. Biologicznie i chemicznie oczyszcza się ścieki w ilości 31,9% średnio dla kraju, a na obszarach zagrożonych średnio w ilości 28,2%. Te liczby stanowią duży kontrast w stosunku do ilości oczyszczanych tym sposobem ścieków w obszarze krakowskim.

Odpady

Uciążliwość odpadów przejawia się w niszczeniu walorów estetycznych i krajobrazowych oraz w wyłączeniu z użytkowania terenów rolnych i leśnych przez wadliwie zlokalizowane składowiska odpadów. W pasie przyległym do składowisk następuje — pod wpływem trwałego obciążenia masą

odpadów — odkształcenie terenu, powodujące niekiedy zniszczenia w systemie melioracyjnym. Składowiska odpadów mogą zamykać naturalny spływ wód i powodować nawodnienie lub przesuszenie przyległych terenów. Leżące w sąsiedztwie składowisk grunty ulegają z upływem czasu, w wyniku procesów erozyjnych, przykryciu materiałem osadzającym się, mało produktywnym, często o właściwościach fitotoksycznych. Wskutek wypłukiwania z hałd i zwałowisk szkodliwych substancji następuje zanieczyszczenie wód gruntowych, a wskutek parowania roztworów wodnych — zanieczyszczenie powietrza.

Według stanu na koniec grudnia 1990 roku na obszarze krakowskim było nagromadzonych 29 tysięcy ton odpadów na 1 km². Daje to 9 pozycję rejonu krakowskiego wród obszarów zagrożonych (ryc. 4). Przekroczenie średniej krajowej (5 tys. t/km²) jest tutaj prawie sześciokrotne, ale jednocześnie jest to jedyny z opisywanych czterech parametrów, którego wartość dla obszaru krakowskiego jest niższa od średniej dla obszarów zagrożonych (43 tys. t/km²).

W obszarze krakowskim wytwarzanych jest rocznie 7—9 mln ton odpadów przemysłowych, w tym 40—60% składuje się na zwałach. Powierzchnia składowisk zajmuje około 600 ha, z czego w samym Krakowie 400 ha, tj

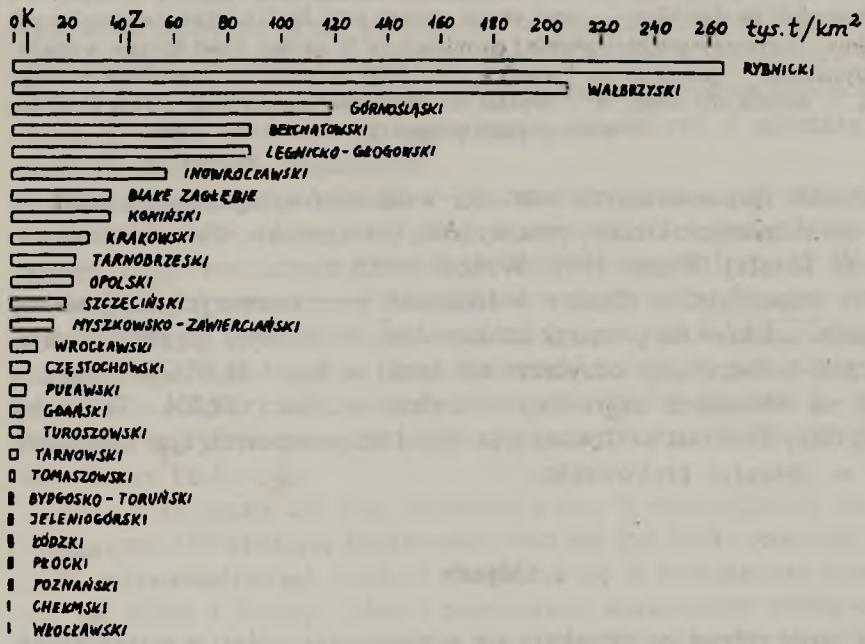

Ryc. 4. Opady przemysłowe nagromadzone na koniec 1990 roku (w tys. t/km²) w obszarach zagrożenia ekologicznego. K — średnia dla kraju, Z — średnia dla obszarów zagrożonych. (Dane liczbowe według: patrz przypis 2).

1,3% powierzchni miasta (Kassenberg i Rolewicz 1985). Poważny problem stanowi grupa odpadów niebezpiecznych, takich jak substancje żrące, toksyczne, łatwopalne oraz przeterminowane środki ochrony roślin. Łączna ich masa zgromadzona na różnych składowiskach i wysypiskach wynosi około 8 mln ton. Największy w tej ilości udział mają odpady żrące (ponad połowę), następnie pyły i szlamy pochodzące z odpylania gazów odlotowych w hutnictwie żelaza oraz błota i szlamy zawierające związki metali.

Ranking obszarów zagrożonych

W celu sumarycznego określenia miejsca obszaru krakowskiego wśród obszarów ekologicznego zagrożenia utworzono klasyfikację tych obszarów, dla której podstawą była suma miejsc każdego z obszarów zagrożonych we wszystkich czterech uwzględnionych źródłach zanieczyszczeń środowiska. Ryciny 1, 2 i 4 przedstawiają określone miejsca według wielkości emisji gazów, pyłów i nagromadzonych odpadów przemysłowych. W odniesieniu do ścieków uwzględniono tylko tę ich ilość, która nie jest w ogóle oczyszczana (ani chemicznie, ani biologicznie, ani mechanicznie), albowiem właśnie ta część ścieków stanowi istotne zagrożenie dla środowiska.

W sytuacji gdy kilka obszarów charakteryzowało się tą samą ilością danego zanieczyszczenia, przypisywano im tę samą lokatę (najniższą, wypadającą dla tej grupy obszarów), po czym numerację kontynuowano w sposób ciągły. Ostateczne uszeregowanie przedstawiono poniżej (liczby w nawiasach oznaczają lokatę według schematu: gazy-pyły-ścieki-odpady). Im niższa suma punktów (lokat), tym większe zagrożenie dla środowiska.

Lokata	Obszar	Suma
1.	Bełchatowski	10 (1–2–3–4)
2.	Górnośląski	13 (4–4–2–3)
3.	Krakowski	29 (5–11–6–7)
4.	Opolski	32 (9–6–8–9)
5.	Rybnicki	34 (7–12–14–1)
6–7.	Łódzki	38 (10–9–1–18)
	Inowrocławski	38 (16–10–7–5)
8.	Turoszowski	40 (2–1–22–15)
9.	Koniński	41 (6–5–24–6)
10.	Wałbrzyski	44 (17–8–17–2)
11.	Wrocławski	47 (12–13–10–12)
12.	Szczeciński	48 (14–15–9–10)
13.	Częstochowski	49 (8–7–21–13)
14–15.	Myszkowsko-zawierciański	50 (18–3–18–11)
	Tarnobrzeski	50 (11–16–15–8)
16.	Tarnowski	58 (17–14–11–16)

Ciąg dalszy tabeli z poprzedniej strony.

Lokata	Obszar	Suma
17—18.	Białe Zagłębie	63 (25—20—12—6)
	Poznański	63 (23—17—5—18)
19—20—21.	Bydgosko-toruński	64 (21—21—4—18)
	Legnicko-głogowski	64 (13—24—23—4)
	Płocki	64 (3—23—20—18)
22.	Włocławski	70 (19—19—13—19)
23.	Puławski	72 (15—17—26—14)
24.	Gdański	76 (24—18—19—15)
25.	Jeleniogórski	82 (26—22—16—18)
26.	Chełmski	83 (20—19—25—19)
27.	Tomaszowski	86 (22—20—27—17)

W powyższym rankingu wielkość emisji gazów i pyłów oparta jest na rzeczywistych ilościach tych substancji wprowadzanych do atmosfery. Jak wskazano wcześniej, na tę rzeczywistą emisję składają się różnego rodzaju gazy i pyły o różnych właściwościach fizyko-chemicznych i stąd ich oddziaływanie na środowisko i człowieka nie jest jednakowe. Aby określić faktyczny stan uciążliwości tych emisji, wykonano drugą klasyfikację obszarów zagrożonych, gdzie zamiast dwóch lokat dotyczących emisji gazów i pyłów wprowadzono jedną według wielkości tzw. emisji równoważnej SO_2. Jest ona wyliczana na podstawie współczynników toksyczności poszczególnych gazów i pyłów, a wyraża ją stosunek dopuszczalnej średniorocznej wartości stężenia dwutlenku siarki i dopuszczalnej średniorocznej wartości stężenia danego zanieczyszczenia.

Po ustaleniu kolejności obszarów zagrożonych według emisji równoważnej SO_2 (zgodnie z danymi GUS)[10] i przypisaniu lokat dalsza część postępowania była analogiczna do tworzenia pierwszej klasyfikacji (liczby w nawiasach oznaczają lokatę według schematu: emisja równoważna-ścieki-odpady).

Lokata	Obszar	Suma
1—2.	Bełchatowski	8 (1—3—4)
	Górnośląski	8 (3—2—3)
3.	Krakowski	21 (8—6—7)
4.	Rybnicki	22 (7—14—1)
5—6.	Opolski	26 (9—8—9)
	Inowrocławski	26 (14—7—5)
7.	Wałbrzyski	30 (11—17—2)
8.	Łódzki	31 (12—1—18)
9.	Koniński	34 (4—24—6)
10—11.	Myszkowsko-zawierciański	35 (6—18—11)
	Wrocławski	35 (13—10—12)

[10] Obszary ekologicznego zagrożenia w Polsce w latach..., jw., s. 13—14.

Ciąg dalszy tabeli ze strony poprzedniej.

Lokata	Obszar	Suma
12.	Szczeciński	37 (18–9–10)
13.	Turoszowski	39 (2–22–15)
14.	Tarnobrzeski	40 (17–15–8)
15–16.	Tarnowski	42 (15–11–16)
	Białe Zagłębie	42 (24–12–6)
17.	Płocki	43 ((5–20–18)
18–19–20.	Częstochowski	44 (10–21–13)
	Poznański	44 (21–5–18)
	Bydgosko-toruński	44 (22–4–18)
21.	Legnicko-głogowski	47 (20–23–4)
22.	Włocławski	51 (19–13–19)
23.	Gdański	57 (23–19–15)
24.	Puławski	58 (18–26–14)
25–26.	Tomaszowski	60 (16–27–17)
	Jeleniogórski	60 (26–16–18)
27.	Chełmski	69 (25–25–19)

Zakończenie

Obydwie klasyfikacje wskazują, że obszar krakowski należy do jednych z najbardziej zagrożonych w skali kraju. Co prawda, żaden z uwzględnionych parametrów nie osiąga tu maksymalnej w Polsce wartości, ale relatywnie wysokie lokaty cząstkowe stanowią, że zagrożenie globalne (3 miejsce) daje podstawę do zaklasyfikowania tego obszaru jako „rejonu klęski ekologicznej".

Wysokie miejsce w rankingach znajduje swoje odbicie w stałym pogarszaniu się stanu zdrowia mieszkańców tego regionu. Szczególne zagrożenie dotyczy układu oddechowego ze względu na bezpośrednie jego reakcje na zanieczyszczenia atmosfery gazami i pyłami (Jędrychowski i Flak 1990). Podobnie istotne są wskaźniki zachorowalności związane z układem krążenia, kostnostawowym i nerwowym (Gumińska 1990). Wzrastają wskaźniki śmiertelności na nowotwory i śmiertelności ogólnej oraz pogarsza się zdrowie i przeżywalność niemowląt (Gumińska 1991).

Zagrożenie środowiska w obszarze krakowskim widoczne jest również w niszczeniu materii technicznej. Wyraźnie to można stwierdzić w odniesieniu do materiałów budowlanych i tworzyw artystycznych (Haber 1990). Szczególnie agresywnie działa tu fluorowodór i dwutlenek siarki. Średnia grubość warstwy niszczonej zabytków wynosi 0,25 mm rocznie. Po dziesięciu latach ubytek ten powoduje zanikanie formy kamiennych dzieł sztuki. Przykładem niszczących procesów są elementy rzeźbiarskie i detale architektoniczne na Wawelu, w Śródmieściu i dzielnicy Podgórze. Szacuje się, że degradacja zabytków w centrum Krakowa wywołana dużym stęże-

niem zanieczyszczeń powietrza, jest czterdziestokrotnie silniejsza niż powodowana procesami naturalnymi (Kassenberg i Rolewicz 1985).

Zły stan środowiska odbija się też na produktywności gleb, gdyż ulegają one zakwaszeniu i skażeniu substancjami radioaktywnymi, mutagennymi i metalami ciężkimi (Adamczyk 1990, Curzydło 1990).

W ujęciu globalnym wysokie miejsce w utworzonych rankingach jest potwierdzone wysokimi stratami materialnymi prawie w każdej dziedzinie działalności gospodarczej człowieka (Famielec i wsp. 1990) oraz odbija się w negatywnej percepcji warunków życia przez mieszkańców Krakowa, co działa jako silny stresor i powoduje zaburzenia w sferze psychicznej człowieka (Biela 1990).

Obszar legnicko-głogowski, mimo niskiej lokaty ogólnej w obydwu klasyfikacjach, jest zaliczany do obszarów klęski ekologicznej głównie ze względu na koncentrację przemysłu miedziowego. Wynika z niej tak silna ekspozycja ludności na nadmierne stężenia metali ciężkich (ołowiu, miedzi, cynku i kadmu), że powoduje nieodwracalne zmiany w stanie zdrowia ludności. Są one przyczyną lokalnej ewakuacji ludności z terenów najbardziej zagrożonych.

Wskazuje to jednak na prawdopodobną konieczność zaliczenia również innych obszarów, zwłaszcza o wysokich lokatach w obydwu rankingach, do rejonów klęski ekologicznej. Niewątpliwie pojęciem tym powinien być objęty obszar bełchatowski, który pod względem ilości i toksyczności emitowanych gazów bije wszelkie rekordy krajowe i w obydwu klasyfikacjach zajmuje pierwsze miejsce.

Należy zwrócić uwagę, że różnica między obydwoma rankingami nie jest duża, co świadczy o tym, że przy bardzo dużych emisjach zanieczyszczeń ich ilość zaczyna dominować nad rodzajem emisji, w odniesieniu do powodowanych skutków. Jest to sytuacja podobna do tej, gdy na określonym terytorium, poddawanym działaniu przemysłu, nie wydziela się już stref o różnym stopniu zagrożenia, gdyż stopień zniszczenia środowiska jest już tak duży, że waloryzacja nie ma sensu. Z taką sytuacją mamy do czynienia w Krakowie (Obrębska-Starklowa 1983).

Największe przesunięcia w ramach przedstawionych klasyfikacji dotyczą obszarów turoszowskiego (po uwzględnieniu stopnia toksyczności gazów i pyłów „awans" z miejsca 13 na 8) oraz częstochowskiego (analogiczne przejście z miejsca 18—20 na 13).

Działania proekologiczne powinny, rzecz jasna, dotyczyć całości obszarów zagrożonych, głównie ze względu na „transgraniczny" charakter zanieczyszczeń środowiska. W sytuacji ograniczonych środków finansowych, jakie są w dyspozycji ogólnie pojętej „ochrony środowiska", tworzenie rankingów według stopnia zagrożenia wydaje się celowe. Troska o zmniejszenie stopnia zagrożenia w obszarach najbardziej negatywnie

oddziałujących na środowisko da również pozytywne rezultaty w obszarach sąsiednich, mniej zagrożonych, a poza tym zapobiegnie wysoce niekorzystnemu zjawisku jakim jest łączenie się terenów zagrożonych.

Piśmiennictwo

Adamczyk B. 1990. *Antropogenne deformacje ekosystemów gleboworoślinnych Krakowa i jego okolic.* (W:) *Klęska ekologiczna Krakowa.* PKE, Kraków.

Bartkowski T. 1990. *Obszary zagrożenia ekologicznego środowiska egzystencjalnego człowieka w Polsce.* Materiały III konferencji naukowej KEK PTG: *Badania, gospodarowanie i polityka społeczna na obszarach silnej antropopresji.* Warszawa.

Biela A. (red.) 1984. *Stres psychiczny w sytuacji kryzysu ekologicznego.* Towarzystwo Naukowe KUL, Lublin.

Biela A. 1990. *Spostrzeganie degradacji środowiska jako źródła stresu.* (W:) *Klęska ekologiczna Krakowa.* PKE, Kraków.

Curzydło J. 1990. *Wpływ Kombinatu Metalurgicznego Huty im. Lenina na zanieczyszczenie gleby i roślin metalami ciężkimi oraz plan rolniczego zagospodarowania terenów skażonych.* (W:) *Klęska ekologiczna Krakowa.* PKE, Kraków.

Famielec J., Górka K., Mojżesz-Wlazły G. 1990. *Straty gospodarcze spowodowane zanieczyszczeniem środowiska w województwie krakowskim.* (W:) *Klęska ekologiczna Krakowa.* PKE, Kraków.

Fiszer J. 1990. *Zagrożenie wód powierzchniowych przez zanieczyszczenia z opadów atmosferycznych w rejonie Krakowa.* (W:) *Klęska ekologiczna Krakowa.* PKE, Kraków.

Gumińska M. 1990. *Wpływ zanieczyszczeń środowiskowych na zdrowie mieszkańców Krakowa.* (W:) *Klęska ekologiczna Krakowa.* PKE, Kraków.

Gumińska M. (red.) 1991. *Ocena stanu zdrowia mieszkańców województwa krakowskiego.* Sejmik Samorządowy województwa krakowskiego. Kraków.

Haber J. 1990. *Zanieczyszczenie atmosfery a niszczenie zabytków Krakowa.* (W:) *Klęska ekologiczna Krakowa.* PKE, Kraków.

Jędrychowski W., Flak E. 1990. *Zanieczyszczenia powietrza atmosferycznego a przewlekłe nieswoiste choroby układu oddechowego wśród mieszkańców Krakowa.* (W:) *Klęska ekologiczna Krakowa.* PKE, Kraków.

Kassenberg A. 1986. *Obszary ekologicznego zagrożenia — nowa kategoria planistyczna.* Kosmos, z. 1.

Kassenberg A., Rolewicz C. 1985. *Przestrzenna diagnoza ochrony środowiska w Polsce.* Studia KPZK PAN, Warszawa, t. 89.

Lewandowski W. 1990. *Głos w sprawie terminu „obszary zagrożenia ekologicznego". Materiały III konferencji naukowej KEK PTG: Badania, gospodarowanie i polityka społeczna na obszarach silnej antropopresji.* Warszawa.

Markiewicz J. 1990. *Kadm w środowisku Krakowa* (W:) *Klęska ekologiczna Krakowa.* PKE, Kraków.

Obrębska-Starklowa B. (red.) 1983. *Klimat naturalny Krakowskiego Zespołu Miejskiego (maszynopis),* Biuro Rozwoju Krakowa, Kraków.

Trojan P. 1980. *Homeostaza ekosystemów.* Ossolineum, Wrocław.

Wilgat T. 1991. *Obszary ekologicznego zagrożenia w Polsce.* TWWP, Lublin.

Wróbel S. 1990. *Niektóre aspekty zaopatrzenia Krakowa w wodę.* (W:) *Klęska ekologiczna Krakowa.* PKE, Kraków.

„Cracow Territory" Against a Background of Ecological Emergency Territories

Summary

On the basis of data for the year 1990 presented by the Central Bureau for Statistics (GUS) two ranks of 27 territories of ecological emergency in Poland have been worked out. The ranks consider the amount of emission of gases and dusts, the quantity of industrial and communal drainage, accumulated industrial waste as well as the amount of so called "SO_2 equiponderant emission". The two ranks were used to determine destruction intensity of natural environment within "Cracow territory of ecological emergency". Both classifications have been completed with general information on "Cracow territory" according to chosen features as well as the method of delimitation and partition of ecological emergency territories has been described.

AKADEMIA WYCHOWANIA FIZYCZNEGO W KRAKOWIE
ROCZNIK NAUKOWY T. XXVII, 1994

Spis treści — Contents

PRACE HUMANISTYCZNE

Halina Sekuła-Kwaśniewicz: *Mikrostrukturalne wyznaczniki konfliktu ról społecznych w sporcie* 5
Microstructural Determinants of Social Roles Conflict in Sport 17
Halina Sekuła-Kwaśniewicz: *Teoretyczno-metodologiczne problemy badań nad społecznymi wartościami sportu* 19
Some Theoretical and Methodological Problems of Research on Social Values of Sport 34
Ryszard Wasztyl: *Ruch robotniczy w Krakowie wobec problemów kultury fizycznej w latach 1918—1939* 35
Labour Movement in Kraków and the Physical Culture Questions in 1918—1939 61
Weronika Wrona-Wolny: *Wybrane zagadnienia spożywania alkoholu przez sportowców* 63
Some Problems of Drinking Alcohol by Sportsmen . . . 77

PRACE Z ZAKRESU TEORII WYCHOWANIA FIZYCZNEGO I SPORTU

Kazimierz Chojnacki: *Rozwój techniki i metodyki nauczania narciarstwa na podstawie Kongresów INTERSKI w latach 1951—1993* 81
Development of Technique and Methodology of Teaching Skiing According to Interski Congresses in the Years 1951—1993 . 98
Władysław R. Dąbrowski: *Modelowanie systemu szkolenia żeglarskiego* 99
A Model of Sailing Instruction System 111
Stanisław Sterkowicz, Jacek Kozioł: *Metoda analizy taktyki walki judo* 113
Analysis Method for Fight Tactics in Judo 132
Stanisław Sterkowicz, Ireneusz Kiejda: *Rezultaty współzawodnictwa oraz charakterystyka sposobów walki judo w Igrzyskach Olimpijskich w Seulu (1988) i w Barcelonie (1992)* . . . 135
Results of Competition and Characteristics of Ways of Judo Fights Performed During the Olympic Games in Seoul 1988 and in Barcelona in 1992 148

PRACE PRZYRODNICZE

Bożena Jawień: *Groźba zakażeń wirusem HIV w świetle analizy zachowań seksualnych wybranej grupy studentów* 151
The Imminence of HIV Infections in the Light of the Selected Group Students' Sexual Activities Analysis 165
Bożena Makowska: *Mały ciężar urodzeniowy noworodków w populacji Nowej Huty w świetle czynników biospołecznych i aktywności ruchowej matek* 167
The Low Birth Weight of Newborns in Nowa Huta in the Light of Biosocial Factors and Mothers Motor Activity . . . 182
Adam Mroczka: *„Obszar krakowski" na tle obszarów zagrożenia ekologicznego* 185
"Cracow Territory" Against a Background of Ecological Emergency Territories 202

Cena 5,00 zł
(50.000,—)